Modèle 632

# Unité de réfrigération combinée

Traduit à partir des consignes originales d’utilisation

030049FCM

TAYLOR®

3/00 (Publication originale)
(Mise à jour 01/11/11)

**Remplissez cette page pour la consulter lorsque vous avez besoin des services d'un technicien.**

Distributeur Taylor :_____

Adresse :_____

Téléphone :_____

Service :_____

Pièces :_____

Date d'installation :_____

**Renseignements de l'étiquette signalétique :**

Numéro de modèle :_____

Numéro de série :_____

Données électriques : Voltage_____Cycle_____

Phase_____

Capacité maximum des fusibles :_____A

Courant admissible minimum :_____A

Numéro de pièce :_____

© Mars 2000 Taylor
Tous droits réservés
030049FCM

TAYLOR®

*Le nom Taylor et le dessin de la couronne sont des marques de commerce enregistrées aux États-Unis et dans d'autres pays.*

Taylor Company
750 N. Blackhawk Blvd.
Rockton, IL 61072

# Encart de manuel de l'utilisateur d'appareil Taylor®

**Veuillez ajouter les étapes suivantes aux marches à suivre de votre manuel de l'utilisateur, selon l'équipement approprié.**

## Batteur

**Étape 1**
Avant d'installer le batteur, inspectez les lames et les pinces du racleur.

Soyez à l'affût de signes d'usure ou de dommage sur les lames du racleur. Si une lame est coupée ou usée, remplacez les deux lames.

Vérifiez les pinces de lame; assurez-vous qu'elles ne sont pas pliées et que la fente est uniforme sur toute sa longueur. Remplacez les pinces endommagées.

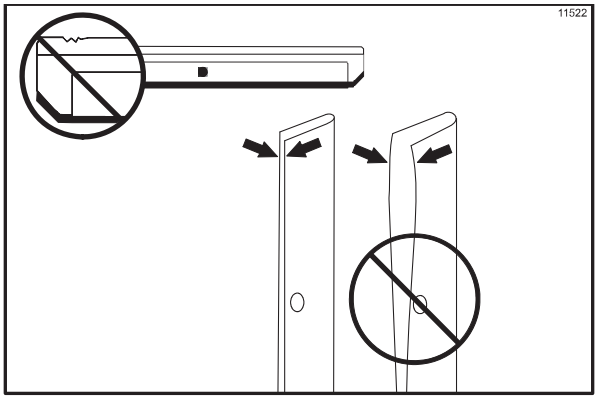


Figure 1

**Étape 2**
Avant d'installer les sabots du batteur, inspectez-les pour repérer toute trace de coupure, de fissure ou d'usure. En cas de défectuosité, remplacez les sabots du batteur.

## Porte du congélateur

**Étape 1**
Avant d'assembler la porte du congélateur, inspectez les éléments suivants pour repérer toute trace de coupure, de fissure ou d'usure :
palier de la porte, joint d'étanchéité de la porte, levier de service, joints toriques et tous les côtés de la porte, y compris l'intérieur de l'orifice du levier de service. Remplacez les pièces endommagées.

## Pompe de mélange

**Si votre appareil est doté d'une pompe de mélange, effectuez les étapes suivantes :**

**Étape 1**
Inspectez les pièces en caoutchouc et en plastique de la pompe. Les joints toriques, les anneaux et les joints d'étanchéité doivent être en parfaite condition pour que la pompe et l'appareil fonctionnent correctement. L'appareil et la pompe ne peuvent pas fonctionner correctement si ces pièces présentent des entailles, des coupures ou des trous.

Inspectez les pièces de plastique de la pompe pour repérer des traces de fissure, d'usure ou de décollement du plastique.

Remplacez immédiatement toute pièce défectueuse et jetez l'ancienne pièce.

## Marches à suivre d'assainissement et d'amorce

**IMPORTANT!** L'appareil ne doit PAS être placé en mode AUTO tant que toute la solution d'assainissement n'a pas été vidée du cylindre de réfrigération et que la marche à suivre d'amorce appropriée n'a pas été exécutée. Sinon, le cylindre de réfrigération peut subir des dommages.

© 2015 Taylor Company
Toute reproduction, divulgation ou distribution non autorisée, en tout ou en partie, du présent document par toute personne peut constituer une violation de la loi sur les droits d'auteur des États-Unis et d'autres pays et peut entraîner des dommages-intérêts d'origine législative d'un montant maximum de 250 000 $ (17 USC 504) pour violation et peut entraîner d'autres poursuites civiles et criminelles. Tous droits réservés.

Taylor Company
750 N. Blackhawk Blvd.
Rockton, IL 61072

# Table des matières

**Section 1 À l'intention de l'installateur** ..... 1

Mesures de sécurité ..... 1
Préparation du site ..... 1
Unités refroidies à l'air ..... 2
Raccords d'eau (Unités refroidies à l'eau seulement) ..... 2
Raccords électriques ..... 2
Rotation du batteur ..... 3
Fluide frigorigène ..... 3

**Section 2 À l'intention de l'utilisateur** ..... 4

Exonération de garantie du compresseur ..... 4

**Section 3 Sécurité** ..... 5

**Section 4 Schéma des pièces** ..... 7

Vue éclatée pour le modèle 632 ..... 7
Vue éclatée pour la porte de crème glacée ..... 9
Vue éclatée pour la porte du shake ..... 10
Accessoires ..... 11

**Section 5 Important : À l'intention de l'utilisateur** ..... 12

Interrupteur d'alimentation ..... 12
Voyant lumineux - Mélange bas ..... 12
Réfrigération mélange ..... 13
Standby (En attente) ..... 13
Wash (Lavage) ..... 13
Auto ..... 13
Contrôle de la sonde à thermistance ..... 13
Bouton de réinitialisation ..... 13
Flexible à air (Crème glacée) ..... 14
Flexible à air (Shake) ..... 14
Levier de tirage réglable (Crème glacée seulement) ..... 14

**Section 6 Marches à suivre d'utilisation** ..... 15

Avant l'installation pour les unités avec rampe à sirops (Caractéristique optionnelle) ..... 15

Cylindre de réfrigération – Côté crème glacée ..... 15

Cylindre de réfrigération – Côté shake ..... 19

Assainissement ..... 21

Amorçage ..... 23

Marches à suivre à la fermeture ..... 24

Vidange du produit du cylindre de réfrigération ..... 24

Rinçage ..... 24

Nettoyage ..... 24

Démontage ..... 25

Nettoyage à la brosse ..... 25

**Section 7 Important : Liste de vérification de l'utilisateur** ..... 26

Lors du nettoyage et de l'assainissement ..... 26

Dépannage concernant le nombre de bactéries ..... 26

Vérifications d'entretien régulier ..... 26

Entreposage hivernal ..... 27

**Section 8 Guide de dépannage** ..... 28

**Section 9 Calendrier de remplacement des pièces** ..... 30

**Remarque : La recherche continue permet une amélioration constante. Les renseignements contenus dans ce manuel sont donc sujets à changement sans préavis.**

**Note : Seules les instructions provenant de l'usine ou leurs équivalents traduits autorisés sont considérés comme l'ensemble original d'instructions.**

© Mars 2000 Taylor (Publication originale)
(Mise à jour en novembre 2011)
Tous droits réservés
030049FCM

TAYLOR®

*Le nom Taylor et le dessin de la couronne sont des marques de commerce enregistrées aux États-Unis et dans d'autres pays.*

Taylor Company
750 N. Blackhawk Blvd.
Rockton, IL 61072

# Section 1 À l'intention de l'installateur

Le texte qui suit comporte des instructions d'installation générales. Pour connaître tous les détails sur l'installation, consultez la notice de vérification.

**Note** : Seules les instructions provenant de l'usine ou leurs équivalents traduits autorisés sont considérés comme l'ensemble original d'instructions.

## Mesures de sécurité

Dans toutes les régions du monde, l'équipement doit être installé conformément aux codes locaux en vigueur. Communiquez avec vos autorités locales en cas de questions.

Il faut s'assurer que toutes les pratiques de sécurité de base sont respectées durant l'installation et les activités reliées à l'installation et à l'entretien de l'équipement de Taylor.

- Seul le personnel de service autorisé de Taylor peut effectuer l'installation et la réparation de l'équipement.
- Le personnel de service autorisé doit consulter la norme OSHA 29CFRI910.147 ou le code en vigueur de la région pour connaître les marches à suivre de verrouillage/étiquetage de l'industrie avant de commencer l'installation ou les réparations.
- Le personnel de service autorisé doit s'assurer de se procurer et de porter l'équipement de protection individuel lorsque cela est nécessaire lors de l'installation et de l'entretien.
- Le personnel de service autorisé doit retirer tous les bijoux en métal, les bagues et les montres avant de travailler avec de l'équipement électrique.

La ou les sources d'alimentation électrique principales de l'unité de réfrigération doivent être débranchées avant de procéder aux réparations. Le non-respect de cette consigne peut causer des blessures ou la mort par électrocution ou par des pièces mobiles dangereuses et causer un mauvais fonctionnement de l'appareil ou des dommages à ce dernier.

Note : Toutes les réparations doivent être effectuées par un technicien de service autorisé de Taylor.

Cette unité comporte de nombreux rebords coupants qui peuvent causer des blessures graves.

## Préparation du site

Inspectez la zone où l'unité sera installée avant de déballer l'unité. Assurez-vous que tous les dangers possibles pour l'utilisateur et pour l'équipement ont été éliminés.

**Pour utilisation à l'intérieur seulement :** Cette unité est conçue pour fonctionner à l'intérieur, à une température ambiante normale entre 70 et 75 °F (21 et 24 °C). Cette unité de réfrigération a été en mesure de fonctionner à une température ambiante élevée de 104 ºF (40 ºC), mais à capacité réduite.

Cette unité **NE** doit **PAS** être installée dans une aire où un jet ou tuyau d'eau peut être utilisé. **N'utilisez JAMAIS** un jet ou un tuyau d'eau pour rincer ou nettoyer l'unité. Le non-respect de cette consigne peut causer une électrocution.

Cette unité doit être installée sur une surface au niveau pour éliminer le danger qu'elle bascule. Il faut être extrêmement prudent lors du déplacement de l'unité pour toute raison. Il faut deux personnes ou plus pour déplacer l'unité en toute sécurité. Le non-respect de cette consigne peut causer des blessures physiques ou des dommages à l'équipement.

Sortez l'unité de sa caisse et inspectez-la pour vous assurer qu'elle n'est pas endommagée. Signalez tout dommage à votre distributeur Taylor.

Cet appareil a été fabriqué aux États-Unis et les mesures des pièces sont des mesures américaines. Toutes les conversions aux mesures métriques sont approximatives et peuvent varier.

## Unités refroidies à l’air

**N’obstruez PAS** les ouvertures d'entrée et de sortie d'air.

Les unités refroidies à l’air requièrent un dégagement minimum de 3 po (76 mm) de **tous** les côtés de l’unité de réfrigération, pour permettre une circulation adéquate de l’air dans les condenseurs. Un déflecteur est fourni pour prévenir la recirculation d’air chaud. Le non-respect des dégagements adéquats peut réduire la capacité de réfrigération de l’unité et possiblement endommager de façon permanente le compresseur.

## Raccords d’eau (Unités refroidies à l’eau seulement)

Il faut fournir une alimentation en eau froide suffisante à l’aide d’une valve manuelle. Deux connexions d’eau I.P.S. 1/2 po, l’une pour l’entrée d’eau et l’autre pour la vidange, se trouvent sous le plateau de base arrière et permettent une connexion facile. Utilisez des conduites d'eau de 1/2 po de diamètre intérieur pour les raccords à l’appareil. (Il est recommandé d'utiliser des flexibles si les codes locaux le permettent.) Selon la composition de l’eau, il peut être recommandé d'installer un filtre pour empêcher des substances étrangères d’obstruer la valve d’eau automatique. Il n'y aura qu'un raccord d'entrée d'eau et qu'un raccord de sortie d'eau pour les unités à tête simple et à tête double. N’installez PAS de valve manuelle sur la conduite de vidange d’eau. L'eau doit toujours s'écouler dans cet ordre : premièrement par la valve d'eau automatique, puis par le condenseur et enfin par le raccord de sortie, jusqu’à un **drain ouvert**.

**Un dispositif de prévention de reflux est nécessaire du côté du raccord d'entrée d'eau.** Référez-vous aux codes locaux nationaux et provinciaux en vigueur, afin de définir la bonne configuration.

## Raccords électriques

Aux États-Unis, cet équipement doit être installé en conformité avec le National Electrical Code (NEC), ANSI/NFPA 70-1987. Le but du NEC est d’assurer concrètement la sécurité des personnes et des biens contre les dangers découlant de l'utilisation de l'électricité. Ce code contient des modalités considérées comme nécessaires pour assurer la sécurité. Dans toutes les autres régions du monde, l'équipement doit être installé conformément aux codes locaux en vigueur. Communiquez avec les autorités locales.

**RESPECTEZ LES CODES ÉLECTRIQUES LOCAUX!**

Chaque unité nécessite une source d’alimentation en électricité pour chaque étiquette signalétique sur l'unité. Vérifiez la ou les étiquettes signalétiques de l’unité de réfrigération pour connaître les données de la protection contre les surcharges du circuit, du fusible, du courant admissible et autres spécifications électriques. Consultez le schéma de câblage situé à l’intérieur du coffret électrique pour effectuer les branchements correctement.

ATTENTION : CET APPAREIL DOIT ÊTRE MIS À LA TERRE! LE NON-RESPECT DE CETTE CONSIGNE PEUT CAUSER DES BLESSURES GRAVES PAR ÉLECTROCUTION!

Cette unité est équipée d’une patte de mise à la terre équipotentielle qui doit être correctement fixée à l’arrière du cadre par un installateur autorisé. L'emplacement d’installation est indiqué par le symbole de lien équipotentiel (5021 de IEC 60417-1) sur le panneau amovible et le cadre de l’appareil.

- Les appareils stationnaires qui ne sont pas équipés de cordon électrique et d'une prise ou d'un autre dispositif de débranchement de l'appareil d'une source électrique doivent être équipés d'un interrupteur de sectionnement omnipolaire avec un intervalle de contact d'au moins 3 mm installé sur l'installation externe.
- Les appareils branchés en permanence à du câblage fixe et dont le courant de fuite peut dépasser 10 mA, surtout lorsqu'ils sont débranchés ou non utilisés pendant de longues périodes, ou lors de la première installation, doivent comporter un dispositif de protection, comme un disjoncteur de fuite de terre, pour protéger contre les fuites de courant et installé par du personnel autorisé conformément aux codes locaux.
- Les cordons électriques utilisés avec cette unité doivent être résistants à l'huile, être en câble gainé flexible et pas plus léger que du polychloroprène ou autre élastomère synthétique équivalent (désignation de Code 60245 IEC 57) et avoir été installés avec l'ancrage adéquat pour éliminer la tension mécanique sur les conducteurs, incluant la torsion, aux terminaux et protéger l'isolant des conducteurs contre l'abrasion.

## Rotation du batteur

La rotation du batteur doit s'effectuer dans le sens des aiguilles d'une montre, lorsqu'on regarde dans le cylindre de réfrigération.

Note : Les marches à suivre suivantes doivent être exécutées par un technicien de service Taylor autorisé.

Pour corriger le sens de la rotation sur une unité triphasée, il faut échanger deux des câbles d'alimentation au niveau du bloc de jonction principal seulement.

Pour corriger la rotation sur une unité à alimentation monophasée, inversez les fils d'alimentation à l'intérieur du moteur du batteur. (Suivez le diagramme imprimé sur le moteur.)

Les raccords électriques se font directement dans le bloc de jonction fourni dans la boîte de contrôle principale située derrière le panneau de service.

## Fluide frigorigène

Par respect pour l'environnement, Taylor se limite fièrement à l'utilisation de fluides frigorigènes hydrofluorocarbonés écologiques. Le fluide frigorigène hydrofluorocarboné utilisé dans cet appareil est le R404A. Ce fluide frigorigène est généralement considéré comme non toxique et ininflammable, avec un potentiel d'appauvrissement de la couche d'ozone (PDO) de zéro (0).

Cependant, tout gaz sous pression est potentiellement dangereux et doit être manipulé avec précaution.

NE remplissez JAMAIS complètement une bonbonne de fluide frigorigène. Remplissez la bonbonne jusqu'à environ 80 % de sa capacité pour laisser l'espace nécessaire à la dilatation normale.

La vaporisation du fluide frigorigène sur la peau pourrait causer de graves blessures. Protégez-vous la peau et les yeux. En cas de brûlure par le fluide frigorigène, rincez immédiatement avec de l'eau froide. Si la brûlure est grave, appliquez de la glace et communiquez immédiatement avec un médecin.

Taylor rappelle aux techniciens de prêter attention aux lois gouvernementales concernant l'extraction, le recyclage et les systèmes de récupération de fluide frigorigène. Si vous avez des questions sur ces lois, veuillez communiquer avec le service d'entretien de l'usine.

AVERTISSEMENT : Lorsqu'il est utilisé avec des huiles de polyolestère, le fluide frigorigène R404A absorbe beaucoup d'humidité. La durée maximum d'ouverture d'un système de réfrigération doit être de 15 minutes. Bouchez tous les orifices des tubes pour éviter que de l'eau ou l'humidité présente dans l'air ne soient absorbées par l'huile.

# Section 2 À l’intention de l’utilisateur

L’unité de réfrigération que vous avez achetée a été soigneusement conçue et fabriquée pour offrir un fonctionnement fiable. Le modèle 632 de Taylor, s’il est bien utilisé et entretenu, produira constamment des produits de qualité. Comme tous les appareils mécaniques, cet appareil doit être nettoyé et entretenu. Il nécessitera un minimum d’entretien et d'attention si les marches à suivre d’utilisation de ce manuel sont respectées.

Il faut lire ce Manuel de l’utilisateur avant d’utiliser l'appareil ou d'en effectuer l'entretien.

En aucun temps, votre unité de réfrigération Taylor NE compensera ni NE corrigera les erreurs survenues durant la préparation ou le remplissage. Les marches à suivre initiales d’assemblage et d’amorçage sont donc extrêmement importantes. Il est fortement recommandé que tout le personnel responsable de l'utilisation de l’appareil, à la fois du montage et du démontage, lise ces marches à suivre pour être bien formé et s’assurer qu’il n'y a pas de confusion.

Si vous avez besoin d'aide technique, communiquez avec votre distributeur Taylor local autorisé.

**Note** : La garantie n’est valable que si les pièces sont des pièces Taylor autorisées, achetées auprès d'un distributeur Taylor autorisé et que le travail nécessaire a été effectué par un technicien de service de Taylor autorisé. Taylor se réserve le droit de refuser les réclamations de garantie relatives à l’équipement ou aux pièces si des pièces ou du fluide frigorigène non approuvés ont été installés sur l’appareil, si des modifications ont été effectuées sans respecter les exigences de l’usine ou s'il est établi que le problème a été causé par de la négligence ou de l'abus.

**Note : La recherche continue permet une amélioration constante. Les renseignements contenus dans ce manuel sont donc modifiables sans préavis**.

Si le symbole du bac marqué d’un X est apposé sur cet appareil, il signifie que ce produit est conforme à la directive de l’UE de même qu’aux lois semblables entrées en vigueur après le 13 août 2005. Donc, il doit être mis aux ordures séparément après sa vie fonctionnelle et ne peut pas être jeté avec les déchets non triés de la municipalité.

L’utilisateur a la responsabilité de transporter le produit au lieu de collecte approprié, comme il est indiqué dans le code local.

Pour obtenir de plus amples renseignements sur les lois applicables, il faut communiquer avec la municipalité et/ou le distributeur local.

## Exonération de garantie du compresseur

Le ou les compresseurs de réfrigération de cet appareil sont garantis pour le temps indiqué sur la carte de garantie accompagnant cet appareil. Cependant, en raison du Protocole de Montréal et des amendements à la loi américaine sur l'air propre (Clean Air Act) de 1990, de nombreux nouveaux fluides frigorigènes font l’objet de tests et donc, pourraient être adoptés par l’industrie de l'entretien. Certains de ces nouveaux fluides frigorigènes prétendent pouvoir remplacer les anciens, dans bon nombre d’applications. Il faut noter que, dans le cas d’un entretien normal du système de réfrigération de cet appareil, **il faudra utiliser uniquement le fluide frigorigène mentionné sur l’étiquette signalétique de l’appareil.** L’utilisation non autorisée d'autres fluides frigorigènes annulera la garantie du compresseur. Il incombe au propriétaire de communiquer cette condition au technicien qu'il emploie.

Il faut également noter que Taylor ne garantit pas le fluide frigorigène utilisé dans l’appareil. Par exemple, en cas de perte du fluide frigorigène lors d’un entretien ordinaire de l’appareil, Taylor n’est pas dans l’obligation de fournir, ni d’assurer son remplacement, que ce soit en échange de paiement ou non. Taylor a l’obligation de recommander un remplacement convenable, dans le cas où le fluide frigorigène d’origine serait banni, deviendrait désuet ou ne serait plus offert au cours de la garantie de cinq ans du compresseur.

Taylor continuera de se tenir au courant des innovations dans l’industrie et de tester de nouveaux produits, lorsqu'ils se présentent. Advenant qu’après avoir été testé par nous, un liquide frigorigène s’avère un produit de remplacement adéquat, la limitation ci-dessus sera rendue nulle. Pour connaître le statut actuel d’un liquide frigorigène de rechange par rapport à la garantie de votre compresseur, communiquez avec votre distributeur Taylor local ou l’usine Taylor. Soyez prêt à fournir le numéro de modèle et le numéro de série de l’unité en question.

# Section 3 Sécurité

Chez Taylor, nous nous soucions de la sécurité de l'utilisateur lorsqu'il est en contact avec l'unité de réfrigération ou ses pièces. Taylor a déployé de grands efforts pour concevoir et construire des caractéristiques de sécurité intégrées pour vous protéger et protéger le technicien de service. Par exemple, des étiquettes d'avertissement ont été attachées à l'unité de réfrigération pour mieux souligner les mesures de sécurité à l'utilisateur.

IMPORTANT - Le non-respect des consignes de sécurité suivantes peut causer des blessures graves ou entraîner la mort. Le non-respect de ces avertissements peut endommager l'appareil et ses pièces. Les dommages aux composantes peuvent entraîner des coûts de remplacement et des frais de service.

**N'utilisez PAS** l'unité de réfrigération avant d'avoir lu ce Manuel de l'utilisateur. Le non-respect de cette consigne peut causer des blessures ou des risques pour la santé, des dommages à l'équipement ou un mauvais fonctionnement de l'unité de réfrigération.

Selon la norme IEC 60335-1, partie 2, « cet appareil doit uniquement être utilisé par du personnel formé. Il n'est pas conçu pour être utilisé par des enfants ou des personnes avec des capacités physiques, sensorielles ou mentales réduites, ou par des personnes manquant d'expérience et de connaissances, sauf si ces personnes sont supervisées ou instruites à l'utilisation de l'appareil, par une personne responsable de leur sécurité. »

Cette unité est équipée d'une patte de mise à la terre équipotentielle qui doit être correctement fixée à l'arrière du cadre par un installateur autorisé. L'emplacement d'installation est indiqué par le symbole de lien équipotentiel (5021 de IEC 60417-1) sur le panneau amovible et le cadre de l'appareil.

**N'utilisez PAS** un jet d'eau pour nettoyer ou rincer l'unité de réfrigération. Le non-respect de ces consignes peut causer une électrocution grave.

- **N'utilisez PAS** l'unité de réfrigération si elle n'est pas correctement mise à la terre.
- **N'utilisez PAS** l'unité de réfrigération avec un fusible de capacité supérieure à celle indiquée sur l'étiquette signalétique.
- Toutes les réparations doivent être effectuées par un technicien de service autorisé de Taylor. Les sources d'alimentation électrique principales de l'appareil doivent être débranchées avant de procéder aux réparations.
- Unités à cordon électrique : seuls les techniciens de service autorisés de Taylor ont le droit d'installer une prise sur cette unité.
- Les appareils stationnaires qui ne sont pas équipés de cordon électrique et d'une prise ou d'un autre dispositif de débranchement de l'appareil d'une source électrique doivent être équipés d'un interrupteur de sectionnement omnipolaire avec un intervalle de contact d'au moins 3 mm installé sur l'installation externe.
- Les appareils branchés en permanence à du câblage fixe et dont le courant de fuite peut dépasser 10 mA, surtout lorsqu'ils sont débranchés ou non utilisés pendant de longues périodes, ou lors de la première installation, doivent comporter un dispositif de protection, comme un disjoncteur de fuite de terre, pour protéger contre les fuites de courant et installé par du personnel autorisé conformément aux codes locaux.
- Les cordons électriques utilisés avec cette unité doivent être résistants à l'huile, être en câble gainé flexible et pas plus léger que du polychloroprène ou autre élastomère synthétique équivalent (désignation de Code 60245 IEC 57) et avoir été installés avec l'ancrage adéquat pour éliminer la tension mécanique sur les conducteurs, incluant la torsion, aux terminaux et protéger l'isolant des conducteurs contre l'abrasion.

Le non-respect de ces consignes peut causer une électrocution. Communiquez avec votre distributeur Taylor autorisé pour effectuer l'entretien de la machine.

- **NE permettez PAS** à du personnel non formé d'utiliser cette unité de réfrigération.
- **N'utilisez PAS** l'unité de réfrigération si les panneaux de service et les portes d'accès ne sont pas maintenus par des vis.
- **NE retirez PAS** de pièces de fonctionnement interne (exemple : porte de l'unité, batteur, lames du racleur, etc.) à moins que tous les interrupteurs de d'alimentation soient sur la position d'ARRÊT.

Le non-respect de ces consignes peut causer de graves blessures aux doigts ou aux mains par des pièces mobiles dangereuses.

Cette unité comporte de nombreux rebords coupants qui peuvent causer des blessures graves.

- **NE placez PAS** d'objets, ni de doigts dans le bec de distribution. Vous pourriez contaminer le produit et vous blesser gravement au contact de la lame.
- **SOYEZ EXTRÊMEMENT PRUDENT** lors du retrait du batteur. Les lames du racleur sont très coupantes.
- **ATTENTION – REBORDS COUPANTS :** Il faut deux personnes pour manipuler le distributeur de verres/cônes. Il faut enfiler des gants de protection et il ne faut PAS utiliser les orifices de montage pour soulever ou tenir le distributeur. Le non-respect de cette consigne peut causer des blessures aux doigts ou des dommages à l'équipement.

L'unité de réfrigération doit être placée sur une surface au niveau. Le non-respect de cette consigne peut causer des blessures physiques ou des dommages à l'équipement.

Les calendriers de nettoyage et d'assainissement sont régis par les agences de réglementation provinciales et locales et doivent être respectés. Consultez la section Nettoyage de ce manuel pour connaître la marche à suivre de nettoyage appropriée de l'unité.

**N'obstruez PAS** les ouvertures d'entrée et de sortie d'air.

Le dégagement minimum requis de tous les côtés est de 3 po (76 mm). Un déflecteur est fourni pour prévenir la recirculation d'air chaud. Le non-respect de cette consigne peut causer le mauvais fonctionnement de l'unité de réfrigération et l'endommager.

**Pour utilisation à l'intérieur seulement :** Cette unité est conçue pour fonctionner à l'intérieur, à une température ambiante normale entre 70 et 75 °F (21 et 24 °C). Cette unité de réfrigération a été en mesure de fonctionner à une température ambiante élevée de 104 ºF (40 ºC), mais à capacité réduite.

**NIVEAU DE BRUIT :** L'émission de bruit aérien ne dépasse pas 78 dB(A) lorsque mesurée à 1 m de distance de la surface de l'appareil et à une hauteur de 1,6 m du plancher.

## Vue éclatée pour le modèle 632

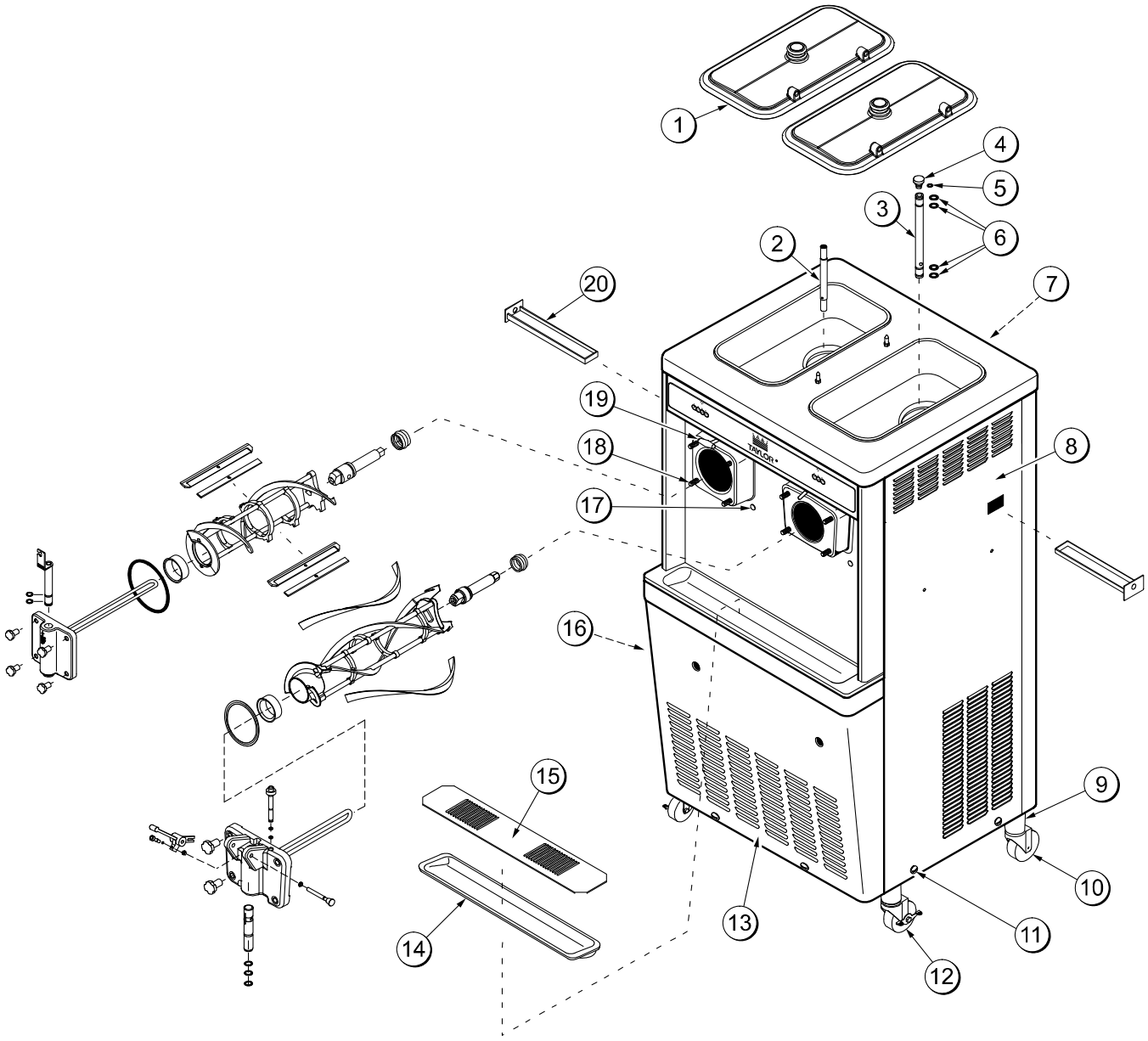

## Liste d’identification des pièces pour le modèle 632

| Pièce | Description | N° de pièce |
|---|---|---|
| 1 | COUVERCLE DE LA TRÉMIE | 053809 |
| 2 | ORIFICE DE FLEXIBLE D’ALIMENTATION SHAKE 5/16 | 028967-7 |
| 3 | ORIFICE DE FLEXIBLE D'ALIMENTATION CRÈME GLACÉE 5/32 A | X29429-2 |
| 4 | ORIFICE | 022465-100 |
| 5 | JOINT TORIQUE 3/8 DIAM. EXT. X 0,070 LARGE | 016137 |
| 6 | JOINT TORIQUE 0,643 DIAM. EXT. X 0,077 LARGE | 018572 |
| 7 | PANNEAU ARRIÈRE | 053782 |
| 8 | PANNEAU LATÉRAL DE DROITE | 067577 |
| 9 | ADAPTATEUR A - ROULETTE | X18915 |
| 10 | ROULETTE PIVOTANTE – TIGE 5/8 ROUE 4 PO | 018794 |

| Pièce | Description | N° de pièce |
|---|---|---|
| 11 | VIS À MÉTAUX TÊTE RONDE 1/4-20x3/8 INOX | 011694 |
| 12 | ROULETTE 4 PO PIVOTANTE – TIGE 5/8 AVEC FREIN | 034081 |
| 13 | PANNEAU DE SERVICE | 024439 |
| 14 | PLATEAU D’ÉGOUTTEMENT 22-7/8 DE LONG X 5-1/5 DE LARGE | 014533 |
| 15 | GRILLE | 037041 |
| 16 | PANNEAU LATÉRAL DE GAUCHE | 067578 |
| 17 | BOULON CHARIOT 1/4-20X3/4 INOX | 012347 |
| 18 | GOUJON CÔNE | 022822 |
| 19 | BOUTON DE LA VANNE DE TIRAGE | 013635 |
| 20 | BAC D’ÉGOUTTEMENT 11 5/8 DE LONG | 027503 |

## Vue éclatée pour la porte de crème glacée

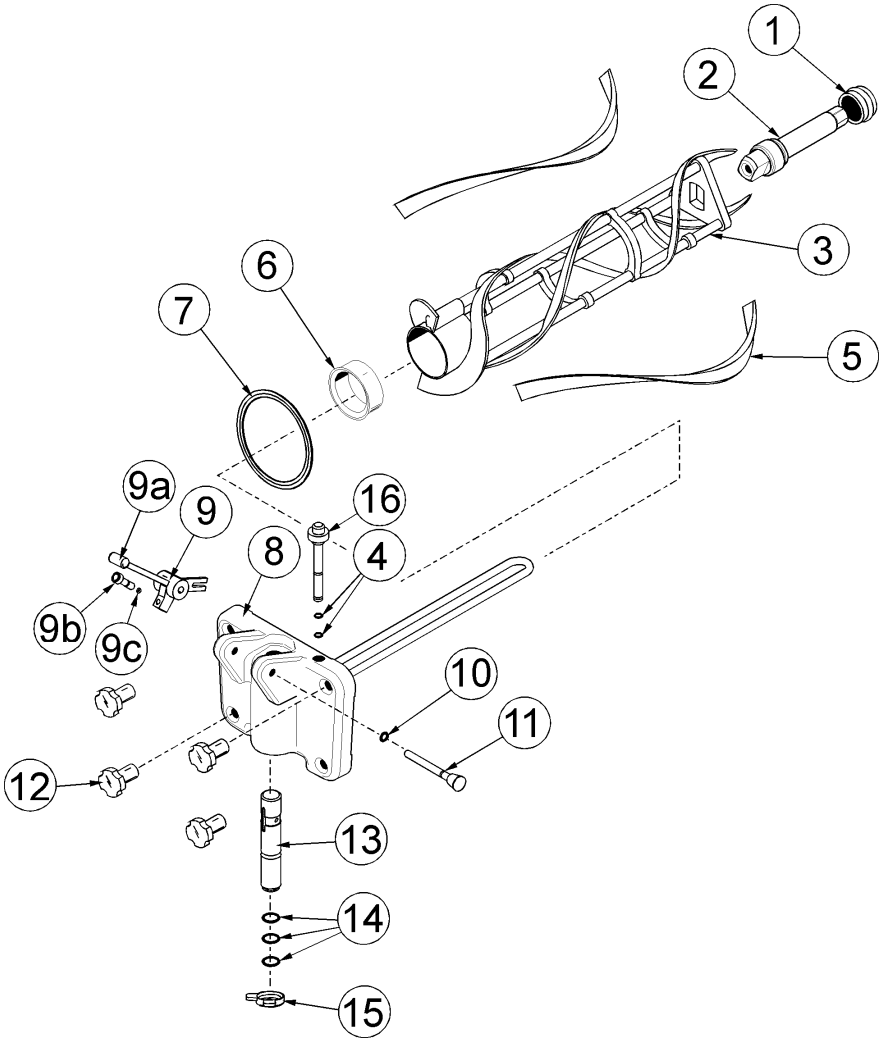


| Article | Description | N° de pièce |
|---|---|---|
| 1 | Joint d'arbre d'entraînement | 032560 |
| 2 | Arbre-batteur | 032564 |
| 3 | Batteur A -3,4 pintes 1 goupille | X31761 |
| 4 | Joint torique 3/8 po diam. ext. x 0,070 large | 016137 |
| 5 | Lame racleur plastique | 035174 |
| 6 | Palier avant | 050216 |
| 7 | Joint d'étanchéité porte TC 4 po. dbl | 048926 |
| 8 | Porte A – 1 bec | X51531-10 |
| 9 | Ajust. levier de tirage A | X26996 |
| 9a | Levier de tirage | 044197 |

| Article | Description | N° de pièce |
|---|---|---|
| 9b | Vis de réglage | 033662 |
| 9c | Joint torique (Vis de réglage) | 015872 |
| 10 | Joint torique 5/16 po diam. ext. x 0,070 large | 016272 |
| 11 | Goupille A. pivotante | X22820 |
| 12 | Écrou-goujon | 021508 |
| 13 | Vanne de tirage A | X18303 |
| 14 | Joint torique 7/8 po diam. ext. x 0,103 large | 014402 |
| 15 | Étoile 1,010 po diam. int. - 6 pointes | 014218 |
| 16 | Bouchon d'amorçage | 028805 |

## Vue éclatée pour la porte du shake

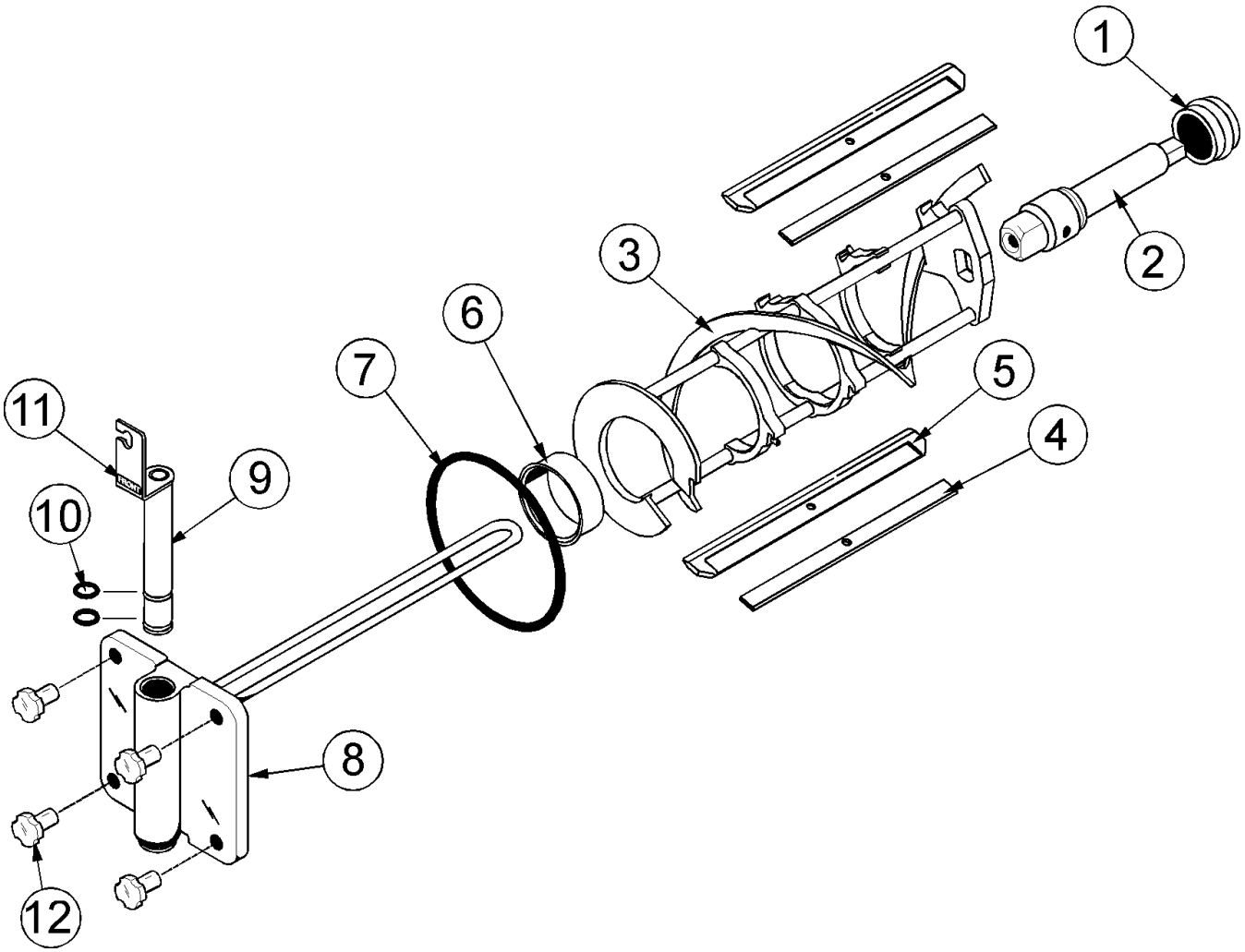


| Article | Description | N° de pièce |
|---|---|---|
| 1 | Joint d'arbre d'entraînement | 032560 |
| 2 | Arbre-batteur | 032790 |
| 3 | Batteur A -7 pintes -1 goupille | X46233 |
| 4 | Attache - lame du racleur 8,75 po | 046238 |
| 5 | Lame racleur plastique | 046237 |
| 6 | Palier avant | 013116 |

| Article | Description | N° de pièce |
|---|---|---|
| 7 | Joint d'étanchéité - Porte | 016672 |
| 8 | Assemblage de la porte | X30272-SER |
| 9 | Vanne de tirage A | X13624-SP |
| 10 | Joint torique 1-1/16 diam. ext. | 020571 |
| 11 | Décalcomanie de plaque de levage avant | 015200 |
| 12 | Écrou goujon – Usage général | 021508 |

## Accessoires

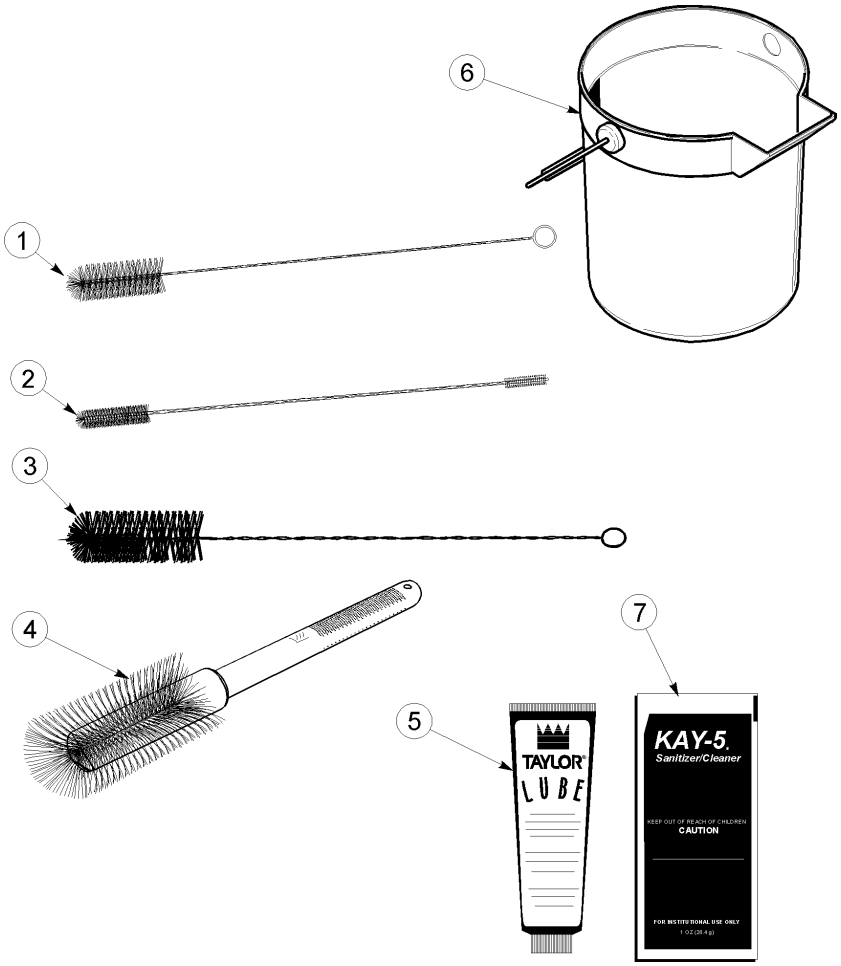


| Article | Description | N° de pièce |
|---|---|---|
| 1 | Brosse à palier arrière | 013071 |
| 2 | Brosse à double extrémité | 013072 |
| 3 | Brosse de la vanne de tirage | 014753 |
| 4 | Brosse de la trémie à mélange | 023316 |
| 5 | Lubrifiant Taylor 4 oz | 047518 |
| 6 | Seau à mélange 10 pintes | 013163 |
| 7 | Agent assainissant – Kay 5 (125 sachets) | 041082 |

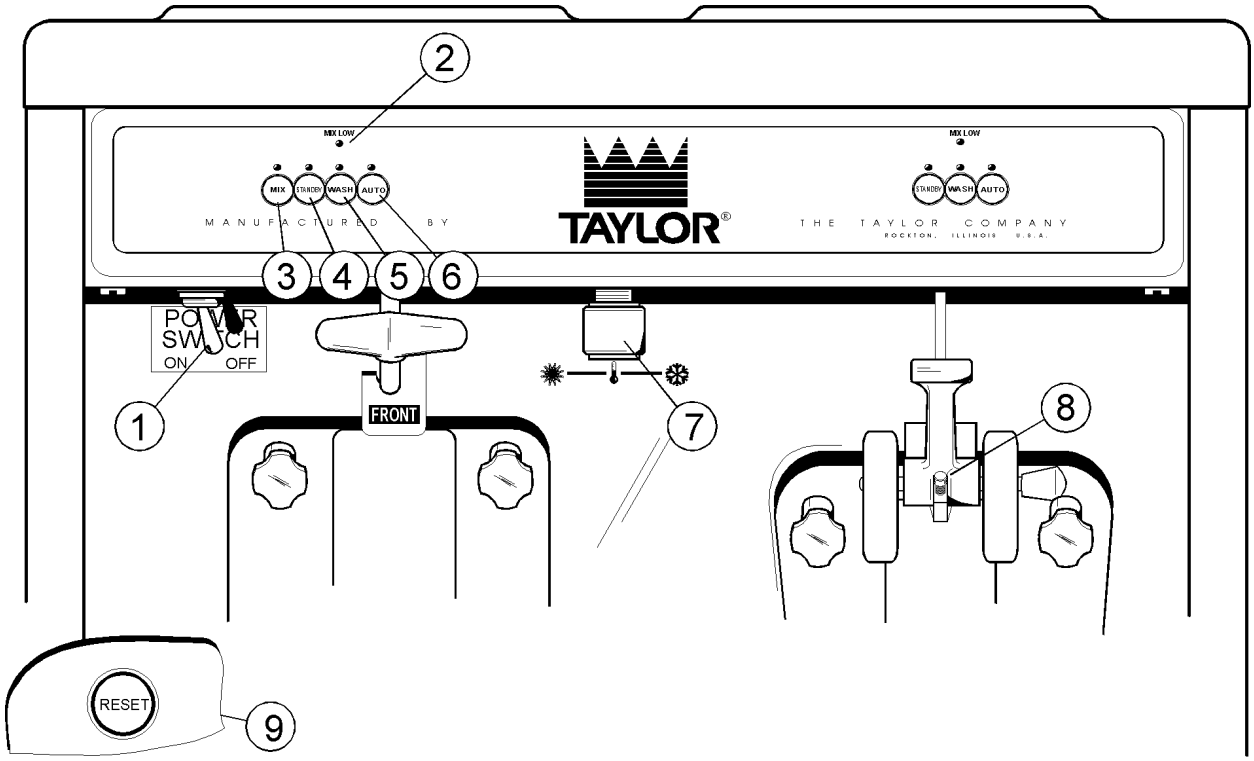


| Article | Description |
|---|---|
| 1 | Interrupteur d'alimentation |
| 2 | Voyant lumineux de mélange bas |
| 3 | Mix (Réfrigération de la trémie) |
| 4 | Standby (En attente) |
| 5 | Wash (Lavage) |
| 6 | Auto |
| 7 | Contrôle de la sonde à thermistance |
| 8 | Levier de tirage réglable |
| 9 | Bouton de réinitialisation |

## Interrupteur d'alimentation

Lorsqu’il est sur la position ON « marche », l’interrupteur d’alimentation permet l’utilisation du panneau de contrôle SOFTECH.

## Voyant lumineux - Mélange bas

À l’avant de l’appareil se trouve un voyant lumineux de niveau de mélange. Lorsque le voyant est allumé, il indique que le niveau de produit est bas dans la trémie et qu’il faut la réapprovisionner rapidement. Maintenez toujours au minimum 3 po (76 mm) de mélange dans la trémie. Si vous négligez d’ajouter du mélange, ce qui reste peut geler. Ceci causera potentiellement des dommages au batteur, aux lames, à l'arbre d'entraînement et à la porte de l'unité de réfrigération

## Réfrigération mélange

Lorsqu'on appuie sur la touche MIX (RÉFRIGÉRATION MÉLANGE), le voyant s'allume indiquant que le système de réfrigération de la trémie à mélange fonctionne. La réfrigération du mélange se contrôle à partir du côté gauche de l'unité de réfrigération lorsqu'on se place comme opérateur. Vous ne pouvez annuler la fonction « RÉFRIGÉRATION MÉLANGE » que si vous annulez d'abord les modes « AUTOMATIQUE » et « ATTENTE ».

## Standby (En attente)

Le système de réfrigération séparé de la trémie et le système de maintien de la température du cylindre sont des caractéristiques standard. Le système de réfrigération séparé de la trémie comprend l'utilisation d'un petit système de réfrigération séparé pour maintenir le mélange contenu dans la trémie en-dessous de 40 ºF (4,4 ºC) et assurer le contrôle des bactéries. Le système de maintien de la température du cylindre fonctionne avec le système de réfrigération séparé de la trémie, pour maintenir un produit de bonne qualité. Pendant les longues périodes sans ventes, il est nécessaire de réchauffer le produit contenu dans le cylindre de réfrigération, à approximativement 35 ºF à 40 ºF (1,7 ºC à 4,4 ºC) pour prévenir un surbattage et une décomposition du produit.

Pour activer le système de réfrigération séparé de la trémie et le système de maintien de la température du cylindre, appuyez sur la touche « STANDBY » (En attente). Retirez l'orifice d'air et placez le flexible d'air (**extrémité sans trou**) dans l'orifice d'admission de mélange.

Si vous appuyez sur la touche « STANDBY » (En attente), le voyant s'allume, indiquant que le système de maintien de la température du cylindre a été activé. En mode « ATTENTE », les fonctions « LAVAGE » et « AUTOMATIQUE » s'annulent automatiquement. La fonction « RÉFRIGÉRATION MÉLANGE » se verrouille automatiquement pour maintenir le mélange dans la trémie.

Pour revenir à l'utilisation normale, appuyez sur la touche « AUTO ». À la fin du cycle, le produit du cylindre de réfrigération aura atteint la bonne consistance pour être servi. Placez à ce moment le flexible d'air (**extrémité avec trou**) dans l'orifice d'admission de mélange et installez l'orifice d'air.

## Wash (Lavage)

Lorsque vous appuyez sur la touche « LAVAGE », le voyant s'allume. Ceci indique que le moteur du batteur fonctionne. Vous devez d'abord annuler les modes « ATTENTE » ou « AUTOMATIQUE », pour activer le mode « LAVAGE ».

## Auto

Lorsque vous appuyez sur la touche « AUTO », le voyant s'allume. Ceci indique que le système principal de réfrigération a été activé. En mode « AUTOMATIQUE », les fonctions « LAVAGE » ou « ATTENTE » s'annulent automatiquement. La fonction « RÉFRIGÉRATION MÉLANGE » se verrouille automatiquement pour maintenir le mélange dans la trémie à mélange.

**Note :** Un voyant lumineux et un signal sonore se mettent en marche à chaque fois que vous avez appuyé sur un mode d'utilisation. Pour annuler toute fonction, appuyez de nouveau sur la touche. Le voyant et le mode d'utilisation s'éteignent.

## Contrôle de la sonde à thermistance

Le contrôle de la sonde à thermistance est utilisé pour faire varier la température de fin de cycle pour le côté shake de l'appareil. La température de service du shake peut être refroidie en tournant le bouton vers la droite. Pour une température plus chaude, tournez le bouton vers la gauche.

## Bouton de réinitialisation

Le bouton de réinitialisation est situé sur le panneau de service. La réinitialisation protège le moteur du batteur d'une condition de surcharge. En cas de surcharge, le mécanisme de réinitialisation se déclenche. Pour réinitialiser l'unité de réfrigération correctement, appuyez sur la touche AUTOMATIQUE pour annuler le cycle. Placez l'interrupteur à la position « OFF » (Arrêt). Appuyez fermement sur le bouton de réinitialisation.

Note : N'utilisez pas d'objet métallique pour appuyer sur le bouton de réinitialisation. Le non-respect de cette consigne peut causer une électrocution.

Placez l'interrupteur à la position « ON » (En marche). Appuyez sur la touche « WASH » (Lavage) et observez le fonctionnement de l'unité. Ouvrez le panneau d'accès latéral. Assurez-vous que le moteur du batteur fait tourner l'arbre d'entraînement dans le sens des aiguilles d'une montre (du point de vue de l'utilisateur), sans contrainte.

Si le moteur du batteur tourne correctement, appuyez sur la touche « WASH » (Lavage) pour annuler le cycle. Appuyez sur la touche « AUTO » pour reprendre l'utilisation normale.

## Flexible à air (Crème glacée)

Le flexible à air a deux objectifs. Une extrémité du flexible comporte un orifice et l'autre n'en comporte pas.

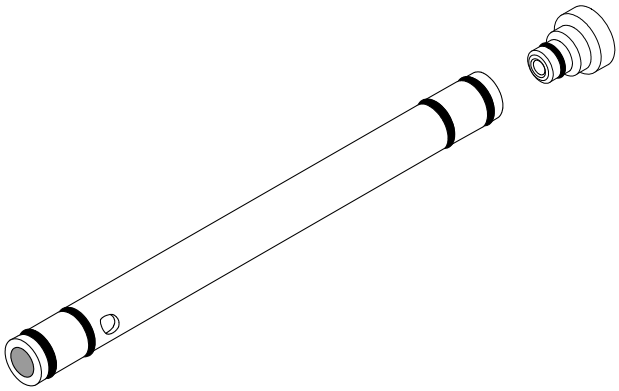

Figure 1

1. Après avoir amorcé l'appareil, lubrifiez les joints toriques du flexible d'air (**extrémité avec trou**) et placez-le dans l'orifice d'admission de mélange. À chaque fois que vous levez le levier de tirage, de l'air et du mélange neufs coulent depuis la trémie, dans le cylindre de réfrigération. Ceci garantit que le cylindre de réfrigération est bien approvisionné et que le foisonnement est maintenu.

2. Pendant les périodes prolongées sans ventes, retirez l'orifice d'air. Lubrifiez les joints toriques du flexible d'air (**extrémité sans trou**) et placez-le dans l'orifice d'admission de mélange. Ceci évitera que du mélange ne coule dans le cylindre de réfrigération.

   L'orifice d'air s'utilise pour mesurer une certaine quantité d'air dans le cylindre de réfrigération. L'orifice d'air maintient le foisonnement et permet que suffisamment de mélange pénètre dans le cylindre de réfrigération, après un tirage de produit.

## Flexible à air (Shake)

Après l'amorçage de la machine, installez le flexible d'air. Installez le flexible d'air dans une position qui permettra au trou marqué « 1 » d'être en bas. Ceci est la position AUTOMATIQUE et elle permettra au mélange et à l'air de se déplacer vers le cylindre de réfrigération pendant que le produit coule.

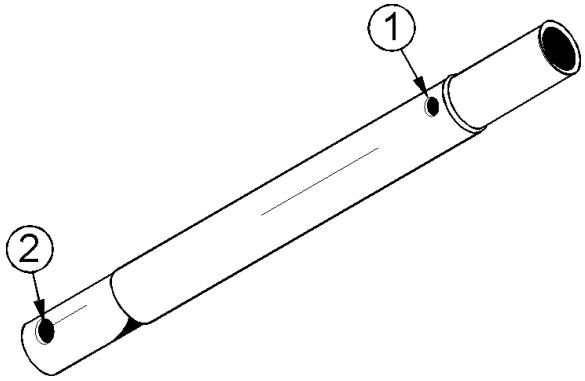


Figure 2

Pendant les périodes prolongées sans ventes, inversez la position du flexible d'air. Placez le flexible d'air pour permettre au trou marqué « 2 » d'être en bas. Ceci est la position STANDBY (En attente) et évitera que du mélange ne coule dans le cylindre de réfrigération.

Note : Assurez-vous de placer les flexibles d'air dans la bonne position lorsque vous remettez l'unité de réfrigération à la position AUTOMATIQUE.

## Levier de tirage réglable (Crème glacée seulement)

Les unités comportent un levier de tirage réglable, pour fournir le meilleur contrôle des portions possible. Le levier de tirage doit être réglé de façon à donner un taux de tirage de 5 à 7 onces 1/2 de produit en 10 secondes. Pour AUGMENTER le taux de tirage, tournez la vis DANS LE SENS INVERSE DES AIGUILLES D'UNE MONTRE. Pour DIMINUER le taux de tirage, tournez la vis dans le SENS DES AIGUILLES D'UNE MONTRE. Pendant l'assainissement et le rinçage, le taux de tirage peut être augmenté en retirant la goupille pivotante et en plaçant la barre restrictive sur le HAUT. Lorsque vous tirez du produit, placez **toujours** la barre restrictive sur le bas.

Nos instructions commencent au moment où nous entrons dans le restaurant, le matin, et trouvons les pièces démontées et disposées pour le séchage à l'air, à la suite du nettoyage de la veille.

Ces marches à suivre d'ouverture expliquent comment assembler ces pièces dans l'unité de réfrigération, comment les assainir et comment amorcer l'unité de réfrigération avec du mélange frais afin de se préparer à servir la première portion.

Si vous démontez l'appareil pour la première fois ou si vous avez besoin de renseignements pour arriver à ce point de nos instructions, allez à la page 25 « Démontage » et commencez à cet endroit.

## Avant l'installation pour les unités avec rampe à sirops (Caractéristique optionnelle)

**Étape 1**
Retirez les deux contenants à sirop en acier inoxydable avec les pompes à garniture de la rampe à sirop. Vérifiez le niveau d'eau dans le puits de garniture sirop chauffé. Assurez-vous que le niveau de l'eau arrive jusqu'au repère indicateur sur le fond du puits.

**Étape 2**
Placez l'interrupteur de l'élément de chauffe à la position « ON » (En marche).

**Note:** Il faudra environ 2 heures et demie pour que le processus de chauffe atteigne la température. Le niveau d'eau dans les puits de garniture doit être vérifié au moins une fois par jour.

**Étape 3**
Préparez un seau de solution d'assainissement approuvée de 100 ppm (exemples : 2,5 gal [9,5 L] de Kay-5® ou 2 gal [7,6 L] de Stera-Sheen®). UTILISEZ DE L'EAU CHAUDE ET SUIVEZ LES INSTRUCTIONS DU FABRICANT. Assainissez les pompes à garniture en plaçant tout l'assemblage de la pompe dans le seau de solution d'assainissement. Pompez la solution dans l'assemblage pour bien assainir la pompe.

**Étape 4**
Retirez les deux pompes à garniture. Remplissez chacun des contenants de sirop en acier inoxydable de garniture. Replacez les pompes à garniture dans les contenants de sirop.

## Cylindre de réfrigération – Côté crème glacée

**Note :** Lors de la lubrification des pièces, utilisez un lubrifiant alimentaire approuvé (exemple : le lubrifiant Taylor).

**ASSUREZ-VOUS QUE L'INTERRUPTEUR D'ALIMENTATION EST EN POSITION « ARRÊT ».** Le non-respect de cette consigne peut causer des blessures par électrocution ou par des pièces mobiles.

**Étape 1**
Mettez l'arbre d'entraînement en place. Lubrifiez la rainure, et la partie de l'arbre qui entre en contact avec le palier de l'arbre du batteur. Glissez le joint sur l'arbre et dans sa rainure, jusqu'à ce qu'il soit entièrement inséré. **NE lubrifiez PAS** l'extrémité hexagonale de l'arbre d'entraînement. Remplissez la partie intérieure du joint avec ¼ po de lubrifiant et lubrifiez le côté plat du joint qui se trouve sur le palier du carter arrière.

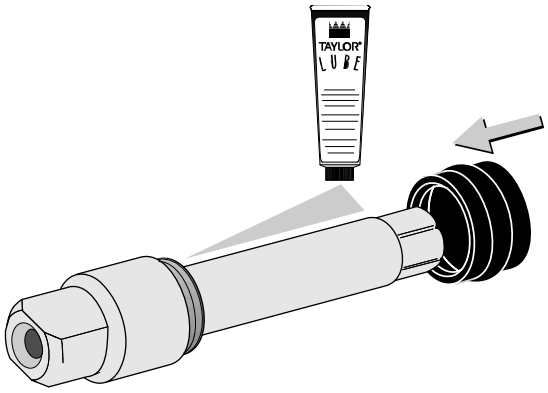


Figure 3

Insérez l'arbre d'entraînement dans le cylindre de réfrigération (extrémité hexagonale en premier) et dans le palier du carter arrière jusqu'à ce que le joint soit bien en place sur le palier du carter arrière. Engagez fermement l'extrémité hexagonale dans l'accouplement d'entraînement. Assurez-vous que l'arbre d'entraînement s'insère dans l'accouplement d'entraînement sans contrainte.

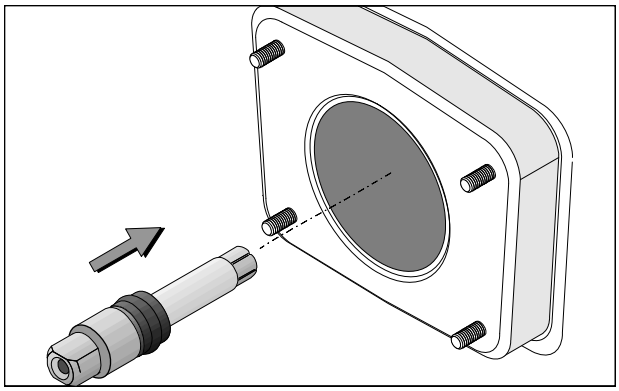

Figure 4

**Étape 2**
Prenez une des lames du racleur et glissez-la sous le crochet à l'avant du batteur. Enveloppez la lame autour du batteur en suivant l'hélice et en poussant la lame sur l'hélice tout en continuant d'envelopper. Glissez la lame sous le crochet, à l'arrière du batteur. **Répétez cette étape** pour la deuxième lame du racleur.

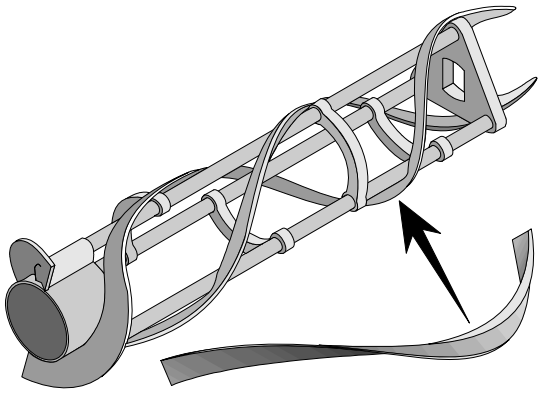

Figure 5

Tenez bien le batteur, glissez-le sur un tiers de sa longueur dans le cylindre de réfrigération. Placez-vous de manière à regarder dans le cylindre de réfrigération et alignez l’orifice situé à l’arrière du batteur avec les côtés plats de l'extrémité de l'arbre d'entraînement.

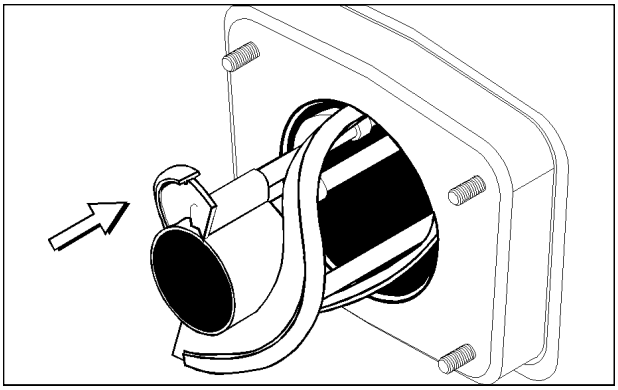

Figure 6

Glissez le batteur jusqu'au bout dans cylindre de réfrigération et sur l’extrémité de l'arbre d'entraînement. Le batteur doit être serré dans le cylindre, mais pas au point de ne plus pouvoir le tourner légèrement pour engager l'arbre d'entraînement. Si le batteur entre trop facilement avec peu de résistance ou sans aucune résistance, il n'y aura pas assez de force appliquée au batteur pour tenir les lames en place. Si c’est le cas, contactez votre agent de service autorisé Taylor.

**Étape 3**
Assemblez la porte de l’unité de réfrigération. Placez le grand joint en caoutchouc dans la rainure située à l'arrière de la porte de l’unité de réfrigération.

Glissez le palier avant en plastique blanc sur la tige du séparateur et sur le moyeu du palier en vous assurant que l'extrémité à bride du palier repose contre la porte de l’unité de réfrigération. NE LUBRIFIEZ PAS LE JOINT DE LA PORTE NI LE PALIER AVANT.

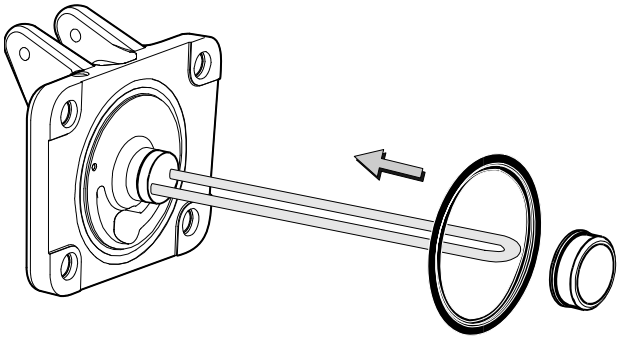

Figure 7

Glissez les deux joints toriques dans les rainures du bouchon d'amorçage. Appliquez une couche uniforme de lubrifiant Taylor aux joints toriques et à l'arbre.

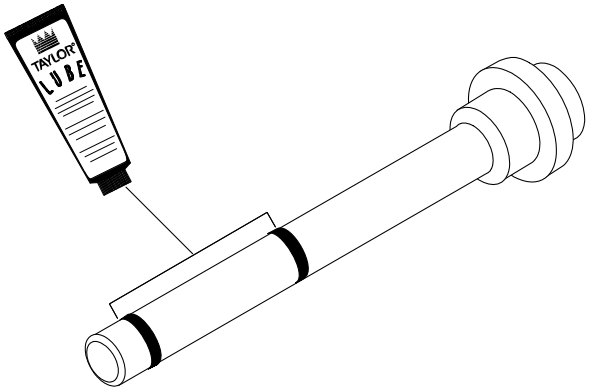


Figure 8

Insérez le bouchon d'amorçage dans l'orifice situé dans le haut de la porte de l'unité et poussez vers le bas.

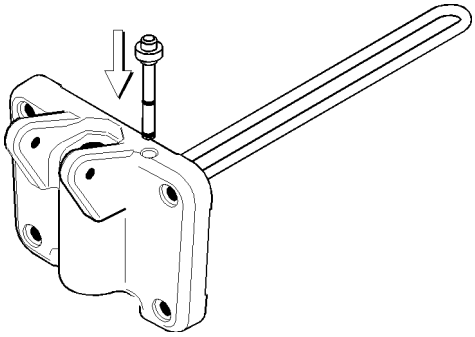

Figure 9

**Étape 4**
Installez la porte de l'unité de réfrigération. Insérez la tige du séparateur par l'ouverture du batteur et placez la porte au niveau avec le cylindre de réfrigération. La porte posée sur les goujons de l'unité, installez les écrous. Serrez uniformément en croisé pour vous assurer que la porte ne bouge pas.

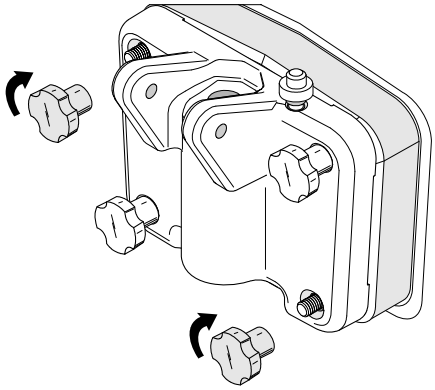

Figure 10

**Étape 5**
Installez la vanne de tirage. Glissez les deux joints toriques dans les rainures de la vanne de tirage et lubrifiez.

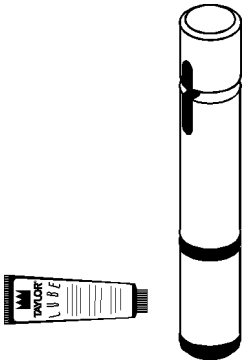


Figure 11

Lubrifiez l'intérieur du bec de la porte de l'unité en haut et en bas et insérez la vanne de tirage depuis le **bas**, jusqu'à ce que la fente de la vanne de tirage apparaisse.

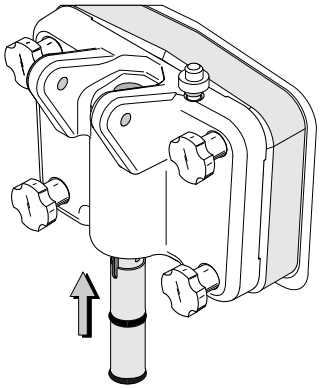

Figure 12

**Étape 6**
Installez le levier de tirage réglable. Glissez le joint torique dans la rainure de la goupille pivotante et lubrifiez.

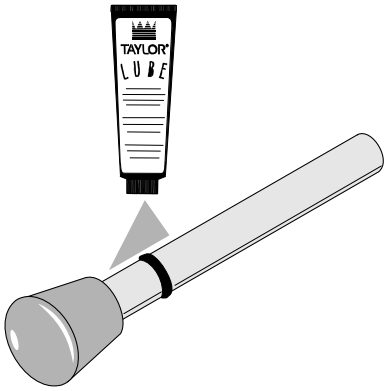


Figure 13

Glissez la fourche sur la barre, dans la fente de la vanne de tirage. Fixez au moyen de la goupille pivotante.

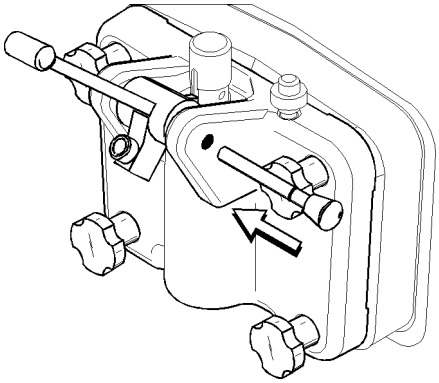

Figure 14

**Note :** Les unités comportent des leviers de tirage réglables, pour fournir le meilleur contrôle des portions possible. Les leviers de tirage peuvent être réglés sur différents taux de tirage. Consultez la page 14, pour davantage de renseignements sur le réglage de ces leviers.

**Étape 7**
Enclenchez l'étoile sur le bout du bec de la porte.

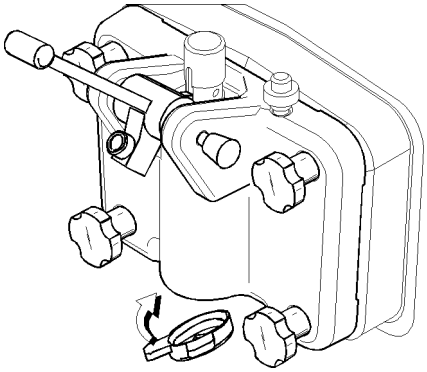

Figure 15

**Étape 8**
Glissez deux joints toriques sur une extrémité du flexible d'air. Glissez deux joints toriques sur l'autre extrémité du flexible d'air.

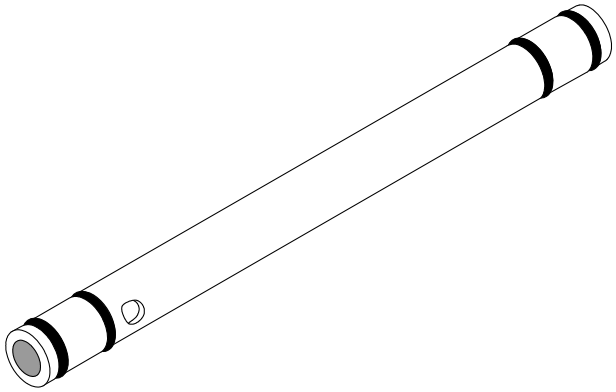

Figure 16

Glissez le petit joint torique dans la rainure de l'orifice d'air. Ne lubrifiez pas le joint torique.

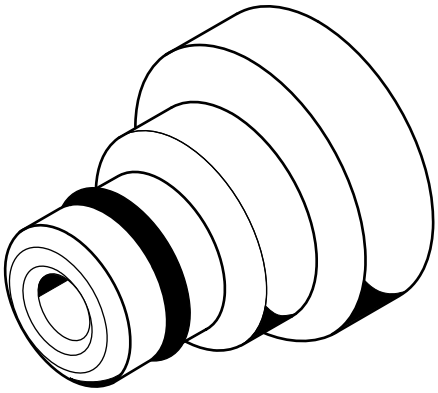

Figure 17

**Note** : Assurez-vous que le trou de l'orifice d'air est propre et n'est pas obstrué. Si le trou de l'orifice d'air vient à être obstrué, utilisez du savon et de l'eau chaude pour nettoyer le trou. **N'élargissez pas le trou de l'orifice d'air.**

Installez l'orifice d'air dans le trou se trouvant dans le haut du flexible d'air (extrémité sans le petit trou latéral).

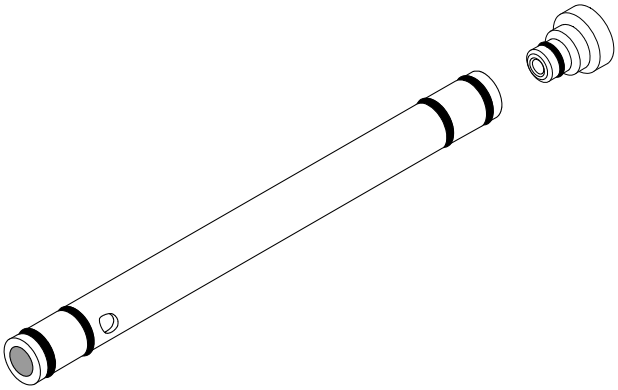

Figure 18

**Étape 9**
Déposez le flexible d'air (une fois l'orifice d'air installé) dans le fond de la trémie à mélange pour l'assainissement.

**Note :** Le flexible d'air pour le côté shake ne nécessite pas de joints toriques ni d'orifice d'air.

## Cylindre de réfrigération – Côté shake

**Note :** Lors de la lubrification des pièces, utilisez un lubrifiant alimentaire approuvé (exemple : le lubrifiant Taylor).

**ASSUREZ-VOUS QUE L'INTERRUPTEUR D'ALIMENTATION EST EN POSITION « ARRÊT ».** Le non-respect de cette consigne peut causer des blessures par électrocution ou par des pièces mobiles.

**Étape 1**
Mettez l'arbre d'entraînement en place. Lubrifiez la rainure, et la partie de l'arbre qui entre en contact avec le palier de l'arbre du batteur. Glissez le joint sur l'arbre et dans sa rainure, jusqu'à ce qu'il soit entièrement inséré. **NE lubrifiez PAS** l'extrémité hexagonale de l'arbre d'entraînement. Remplissez la partie intérieure du joint avec ¼ po de lubrifiant et lubrifiez le côté plat du joint qui se trouve sur le palier du carter arrière.

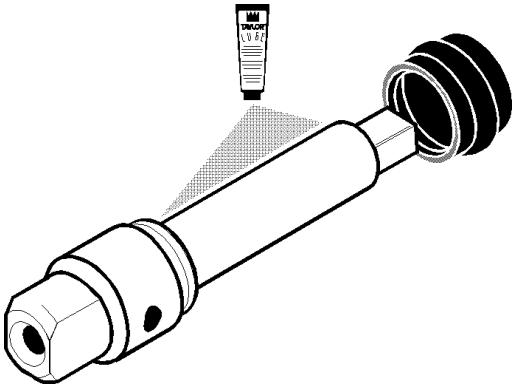

Figure 19

Insérez l'arbre d'entraînement dans le cylindre de réfrigération (extrémité hexagonale en premier) et dans le palier du carter arrière jusqu'à ce que le joint soit bien en place sur le palier du carter arrière. Engagez fermement l'extrémité hexagonale dans l'accouplement d'entraînement. Assurez-vous que l'arbre d'entraînement s'insère dans l'accouplement d'entraînement sans contrainte.

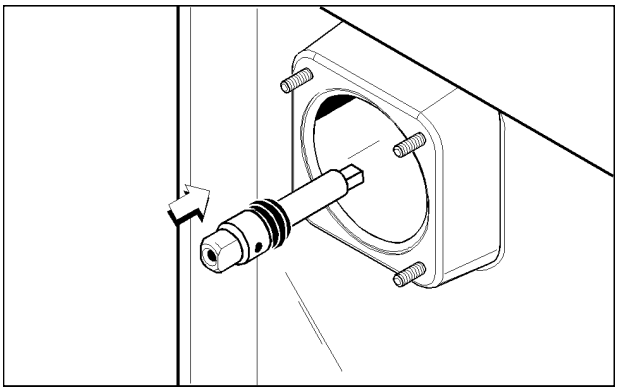

Figure 20

**Étape 2**
Installez le batteur. Vérifiez d'abord que les lames du racleur ne comportent aucune entaille ni aucun signe d'usure. En présence d'entailles, changez la ou les lames.

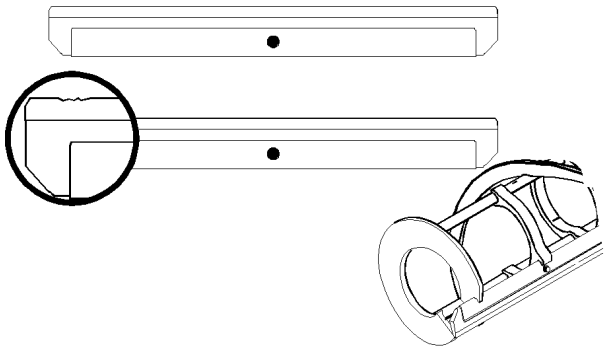

Figure 21

**Note :** Pour prévenir les dommages coûteux, l'orifice sur la lame du racleur doit être bien en place sur la goupille.

Si les lames sont en bon état, installez les attaches de lames du racleur sur les lames du racleur. Placez la lame du racleur arrière sur la goupille de maintien arrière du batteur (bord coupant vers l'extérieur). En tenant la lame arrière du batteur, glissez l'assemblage sur la moitié de sa longueur dans le cylindre de réfrigération, l'extrémité arrière en premier. Installez la lame avant du racleur sur la goupille de maintien avant. Glissez l'assemblage du batteur jusqu'au bout dans le cylindre de réfrigération.

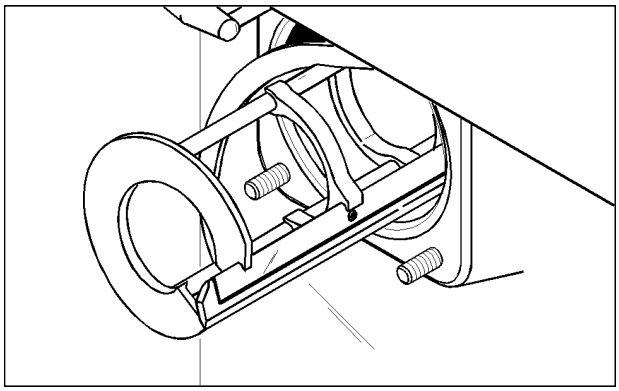

Figure 22

**Étape 3**
Installez la vanne de tirage. Glissez les deux joints toriques dans les rainures de la vanne de tirage et lubrifiez la moitié inférieure de la vanne.

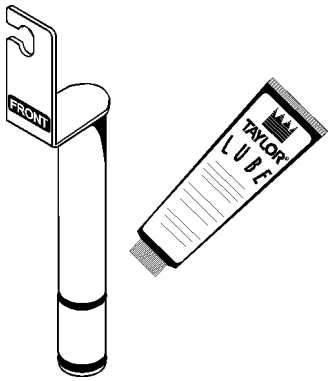


Figure 23

Lubrifiez l'intérieur du bec de la porte de l'unité en haut et en bas et insérez la vanne de tirage dans la porte de l'unité de réfrigération, depuis le haut. Il sera nécessaire de faire tourner la vanne de tirage vers la droite pour installer la porte sur l'unité de réfrigération.

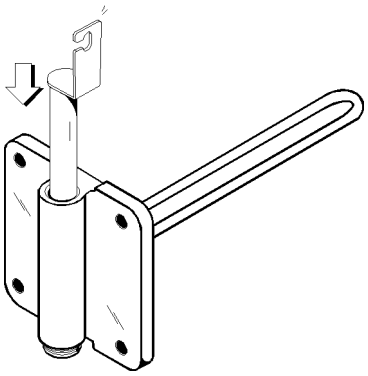

Figure 24

**Étape 4**
Installez la porte de l'unité de réfrigération. Placez le joint d'étanchéité de la porte de l'unité dans la rainure à l'arrière de la porte de l'unité. Glissez le palier avant sur la tige du séparateur en vous assurant que l'extrémité à bride du palier repose contre la porte de l'unité de réfrigération. NE LUBRIFIEZ PAS LE JOINT DE LA PORTE NI LE PALIER.

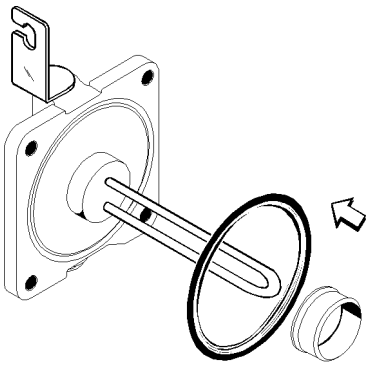

Figure 25

Insérez la tige du séparateur dans le batteur, dans le cylindre de réfrigération. La porte posée sur les goujons de l'unité, installez les écrous-goujons. Serrez uniformément en croisé pour vous assurer que la porte ne bouge pas.

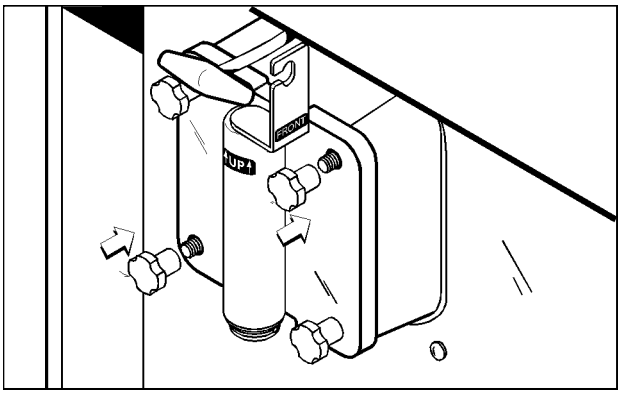


Figure 26

Faites tourner le support de la vanne de tirage vers la gauche et centrez-le pour le mettre en place en levant le bras de tirage et en le plaçant dans la rainure à fente du support de la vanne de tirage.

**Note :** Le support de la vanne de tirage doit être placé l'encoche vers la gauche.

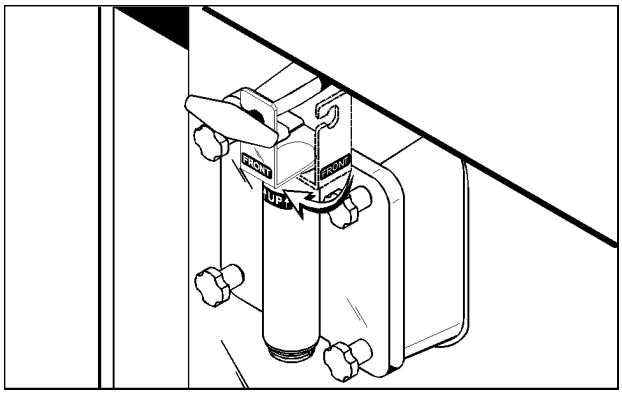


Figure 27

**Étape 5**
Déposez le flexible d'air dans le fond de la trémie à mélange.

**Étape 6**
Glissez le ou les bacs d'égouttement arrière dans l'ouverture du panneau latéral.

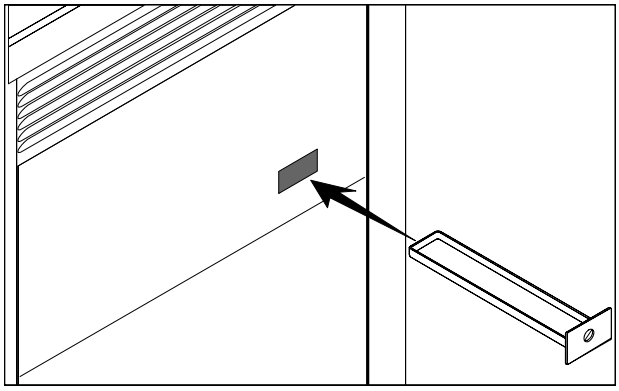

Figure 28

**Étape 7**
Installez le plateau d'égouttement et la grille.

## Assainissement

**Étape 1**
Préparez un seau de solution d'assainissement approuvée de 100 ppm (exemples : 2,5 gal [9,5 L] de Kay-5® ou 2 gal [7,6 L] de Stera-Sheen®). UTILISEZ DE L'EAU CHAUDE ET SUIVEZ LES INSTRUCTIONS DU FABRICANT.

**Étape 2**
Versez la solution d'assainissement dans la trémie et laissez-la couler dans le cylindre de réfrigération.

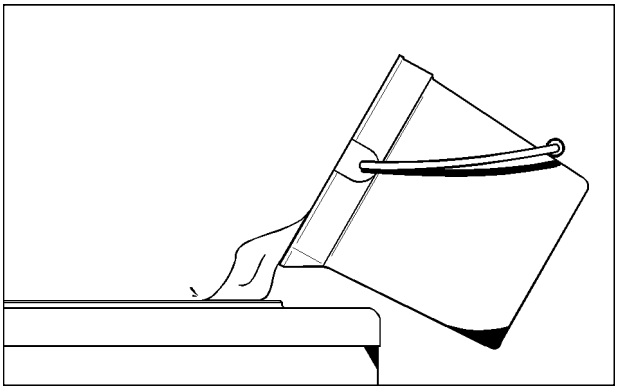

Figure 29

**Étape 3**
Pendant que la solution coule dans le cylindre de réfrigération, nettoyez à la brosse la trémie à mélange. Pendant que vous nettoyez la trémie à mélange, nettoyez à la brosse avec un soin particulier la sonde de niveau de mélange qui se trouve sur la paroi arrière de la trémie, l'orifice d'admission de mélange et les flexibles d'air.

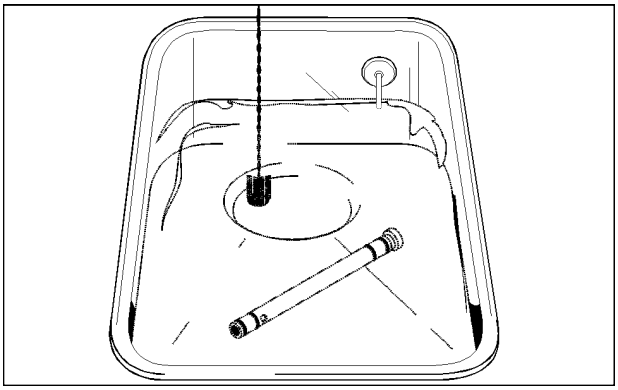

Figure 30

**Étape 4**
Placez l'interrupteur d'alimentation à la position « ON » (En marche).

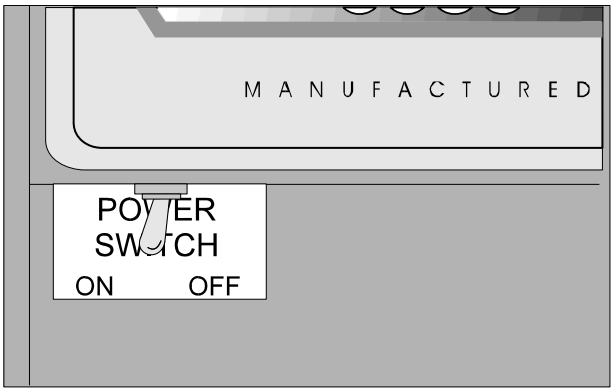


Figure 31

**Étape 5**
Appuyez sur la touche « WASH » (Lavage). Cette étape permet de remuer la solution d'assainissement dans le cylindre de réfrigération. Laissez la solution remuer pendant cinq minutes.

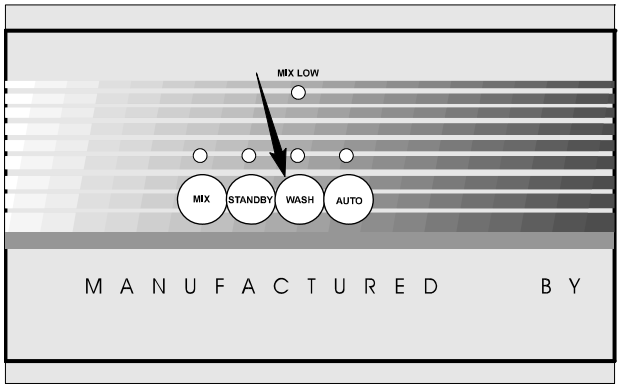


Figure 32

**Étape 6**
Placez un seau vide sous le bec de la porte. Soulevez le bouchon d'amorçage (côté crème glacée seulement).

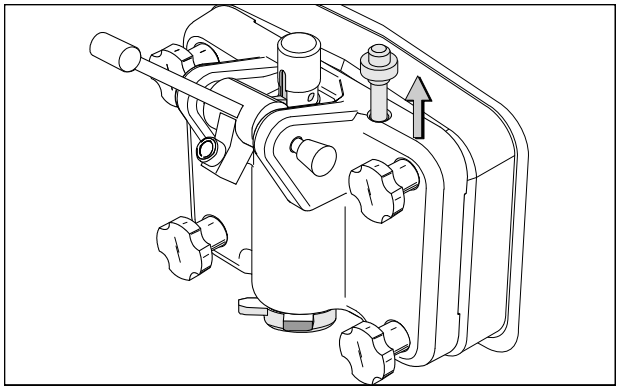

Figure 33

**Étape 7**
Lorsqu'un flot **constant** de solution d'assainissement coule de l'ouverture du bouchon d'amorçage pour arriver dans le bas de la porte de l'unité, ouvrez le levier de tirage. Tirez le reste de la solution d'assainissement.

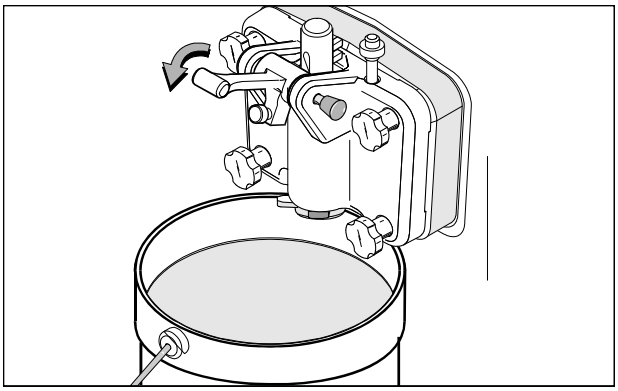

Figure 34

**Étape 8**
Quand la solution d'assainissement cesse de s'écouler par le bec de distribution, fermez le levier de tirage et appuyez sur la touche « WASH » (Lavage) pour annuler le fonctionnement du moteur du batteur.

**Note :** Vous venez d'assainir l'unité de réfrigération. **Assurez-vous d'avoir les mains assainies** avant de continuer à suivre ces instructions.

**Étape 9**
Placez le flexible à air dans le coin de la trémie.

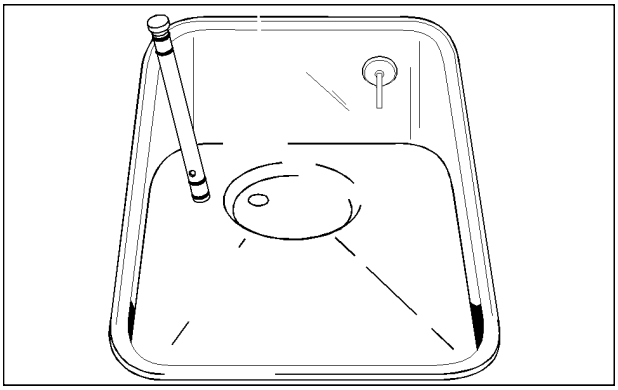

Figure 35

**Répétez les étapes 1 à 9** pour le côté shake de l'unité.

## Amorçage

**Étape 1**
Placez un seau à mélange sous le bec de la porte et ouvrez le levier de tirage. Assurez-vous que le bouchon d'amorçage est toujours en position levée (côté crème glacée seulement). Versez deux gallons (7,6 litres) de mélange frais dans la trémie et laissez-le s'écouler dans le cylindre de réfrigération. Toute solution d'assainissement qui reste sera ainsi évacuée. Lorsque le mélange coule à flots du bec de la porte, fermez la vanne de tirage.

**Note** : Utilisez uniquement du mélange **frais** lors de l'amorçage du cylindre de réfrigération.

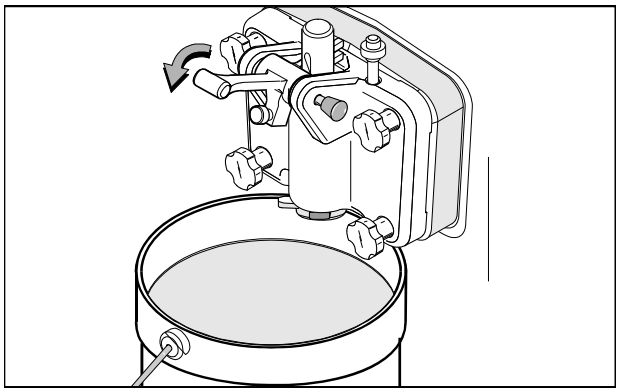

Figure 36

**Étape 2**
Une fois qu'un flot **constant** de mélange commence à couler de l'ouverture du bouchon d'amorçage pour arriver dans le bas de la porte de l'unité, poussez le bouchon d'amorçage vers le bas (côté crème glacée seulement).

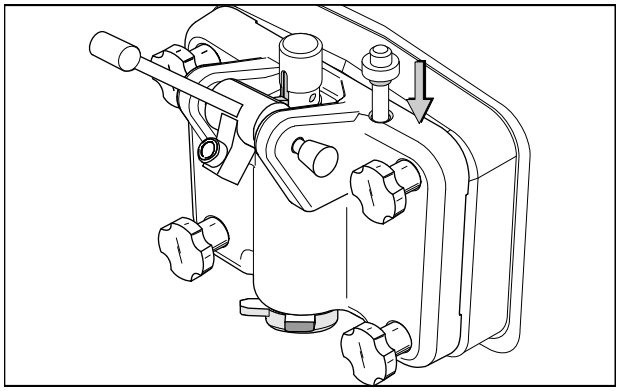

Figure 37

**Étape 3**
Lubrifiez les joints torique du flexible d'air sur l'extrémité qui comporte le petit trou sur le côté (crème glacée seulement).

**Étape 4**
Installez le flexible d'air (extrémité avec trou) comportant l'orifice d'air dans l'orifice d'admission de mélange de la trémie à mélange (crème glacée seulement).

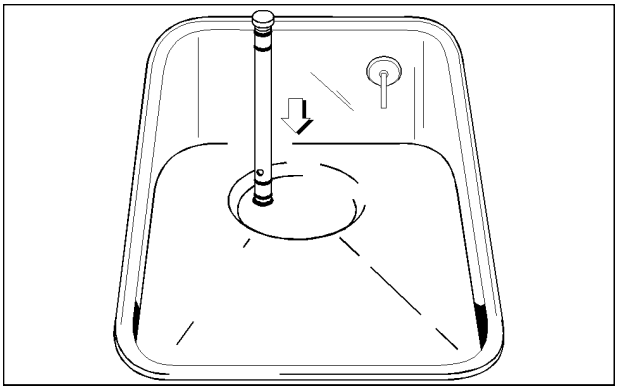

Figure 38

**Étape 5**
Appuyez sur la touche « AUTO ». Le voyant AUTOMATIQUE s'allume indiquant que le système de réfrigération principal fonctionne. À la fin du cycle, le produit aura atteint la bonne consistance pour être servi.

**Note :** Le voyant MIX (RÉFRIGÉRATION MÉLANGE) s'allume, indiquant que le système de réfrigération du mélange fonctionne pour maintenir le mélange dans la trémie à mélange.

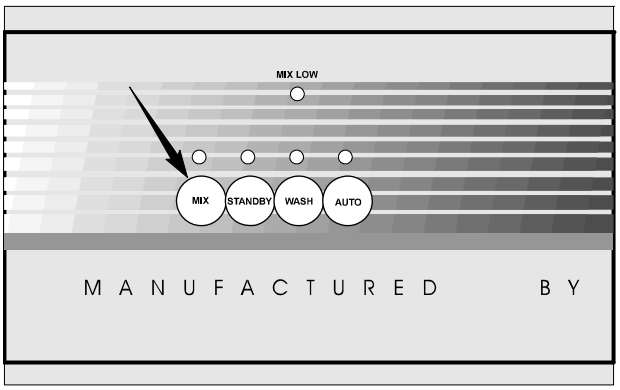


Figure 39

**Étape 6**
Remplissez la trémie de mélange. Lorsque le niveau de mélange entre en contact avec la sonde de niveau de mélange se trouvant sur la paroi arrière de la trémie, le voyant « MIX LOW » (Mélange bas) s'éteint.

**Étape 7**
Placez le couvercle de la trémie à sa place, sur la trémie.

**Répétez les étapes 1 à 7** pour l'autre côté de l'unité.

## Marches à suivre à la fermeture

Les articles suivants sont nécessaires pour démonter l'unité :

- Deux seaux de nettoyage
- Contenant de réutilisation assaini en inox avec couvercle
- Brosses requises (fournies avec l'unité de réfrigération)
- Nettoyant
- Serviettes jetables

## Vidange du produit du cylindre de réfrigération

**Étape 1**
Appuyez sur la touche « AUTO », pour annuler le fonctionnement du moteur du batteur et du compresseur.

Appuyez sur la touche MIX ou « RÉFRIGÉRATION MÉLANGE » pour annuler le système de réfrigération de la trémie à mélange.

**Étape 2**
Retirez le couvercle de la trémie, le joint de la trémie et le flexible d'air. Apportez les pièces à l'évier pour les nettoyer.

**Étape 3**
**Si les codes de santé locaux autorisent la réutilisation du produit déjà écoulé,** placez un contenant assaini en inox approuvé par la NSF sous le bec de la porte. Appuyez sur la touche « WASH » (Lavage) et ouvrez le levier de tirage. Vidangez le produit restant du cylindre de réfrigération et de la trémie à mélange. Lorsque le flot de produit s'arrête, appuyez sur la touche « WASH » (Lavage) et fermez le levier de tirage. Placez le couvercle assaini sur le contenant de produit déjà écoulé et rangez-le dans la chambre froide. (Consultez la page 5 pour les instructions sur l'utilisation appropriée de produit déjà écoulé.)

**Note : Si les codes de santé locaux NE PERMETTENT PAS la réutilisation de produit, il faudra jeter le produit.** Suivez les instructions de l'étape précédente mais évacuez le produit dans un seau de mélange et jetez le mélange correctement.

**Répétez les étapes 1 à 3** pour l'autre côté de l'unité.

**RESPECTEZ TOUJOURS LES CODES DE SANTÉ LOCAUX.**

## Rinçage

**Étape 1**
Versez 2 gallons (7,6 litres) d'eau **fraîche** et propre dans la trémie à mélange. À l'aide des brosses fournies, récurez la trémie à mélange, l'orifice d'admission du mélange et la sonde du niveau de mélange.

**Étape 2**
Placez un seau sous le bec de la porte (levez le bouchon d'amorçage – crème glacée seulement) et appuyez sur la touche « WASH » (Lavage).

**Étape 3**
Lorsqu'un flot constant d'eau de rinçage coule de l'ouverture du bouchon d'amorçage pour arriver dans le bas de la porte de l'unité (crème glacée seulement), ouvrez le levier de tirage. Évacuez toute l'eau de rinçage du cylindre de réfrigération, fermez le levier de tirage et appuyez sur la touche « WASH » (Lavage) pour annuler le mode « LAVAGE ».

**Répétez les étapes 1 à 3** pour le côté shake de l'unité.

## Nettoyage

**Étape 1**
Préparez un seau de solution de nettoyage approuvée de 100 ppm (exemples : 2,5 gal [9,5 L] de Kay-5® ou 2 gal [7,6 L] de Stera-Sheen®). UTILISEZ DE L'EAU CHAUDE ET SUIVEZ LES INSTRUCTIONS DU FABRICANT.

**Étape 2**
Poussez le bouchon d'amorçage (crème glacée seulement). Versez la solution de nettoyage dans la trémie à mélange.

**Étape 3**
Pendant que la solution coule dans le cylindre de réfrigération, nettoyez à la brosse la trémie à mélange, la sonde de niveau de mélange et l'orifice d'admission du mélange.

**Étape 4**
Appuyez sur la touche « WASH » (Lavage). Cette étape permet de remuer la solution nettoyante dans le cylindre de réfrigération.

**Étape 5**
Placez un seau vide sous le bec de la porte et levez le bouchon d'amorçage (crème glacée seulement).

**Étape 6**
Lorsqu'un flot constant de solution de nettoyage coule de l'ouverture du bouchon d'amorçage pour arriver dans le bas de la porte de l'unité (crème glacée seulement), ouvrez le levier de tirage. Tirez le reste de la solution.

**Étape 7**
Quand l'agent de nettoyage cesse de s'écouler par le bec de distribution, fermez le levier de tirage et appuyez sur la touche « WASH » (Lavage) pour annuler le mode « LAVAGE ».

**Répétez les étapes 1 à 7** pour l'autre côté de l'unité.

## Démontage

**ASSUREZ-VOUS QUE L'INTERRUPTEUR D'ALIMENTATION EST EN POSITION « ARRÊT ». ASSUREZ-VOUS QU'AUCUN VOYANT DU PANNEAU DE CONTRÔLE N'EST ALLUMÉ.**

**Étape 1**
Retirez les écrous-goujons, la ou les portes de l'unité, le ou les batteurs, les lames du racleur et le ou les arbres d'entraînement du ou des cylindres de réfrigération. Apportez les pièces à l'évier pour les nettoyer.

**Étape 2**
Retirez le plateau d'égouttement avant et la grille.

## Nettoyage à la brosse

**Étape 1**
Préparez dans l'évier une solution nettoyante approuvée (exemples : Kay-5® ou Stera-Sheen®). UTILISEZ DE L'EAU CHAUDE ET SUIVEZ LES INSTRUCTIONS DU FABRICANT. Si un autre nettoyant approuvé est utilisé, diluez-le selon les instructions sur l'étiquette. (**IMPORTANT** : Suivez les instructions de l'étiquette. Une solution trop PUISSANTE peut endommager les pièces, alors qu'une solution trop FAIBLE ne nettoiera pas adéquatement.) Assurez-vous que toutes les brosses fournies avec l'unité de réfrigération sont prêtes pour le nettoyage à la brosse.

**Étape 2**
Retirez le ou les joints d'étanchéité du ou des arbres d'entraînement.

**Étape 3**
Sur la ou les portes de l'unité, retirez :

- Le ou les joints d'étanchéité
- Le ou les paliers avant
- La ou les goupilles pivotantes
- Le ou les leviers de tirage réglables
- La ou les étoiles
- Le ou les leviers de tirage
- Le ou les bouchons d'amorçage

Retirez tous les joints toriques.

**Note :** Pour retirer les joints toriques, saisissez-les à l'aide d'une serviette jetable. Appliquez une pression verticale jusqu'à ce que le joint torique sorte de sa rainure. De l'autre main, poussez le haut du joint torique vers l'avant pour le faire rouler hors de sa rainure; il est ainsi plus facile à retirer. S'il y a plus d'un joint torique à enlever, commencez toujours par le joint torique arrière. Le joint torique pourra ainsi rouler sur les autres joints sans tomber dans les rainures vides.

**Étape 4**
Retirez les joints toriques du flexible d'air et de l'orifice d'air (crème glacée seulement).

**Étape 5**
Revenez à l'unité de réfrigération avec une petite quantité de solution nettoyante. À l'aide de la brosse noire, nettoyez le ou les paliers du carter arrière, à l'arrière du ou des cylindres de réfrigération.

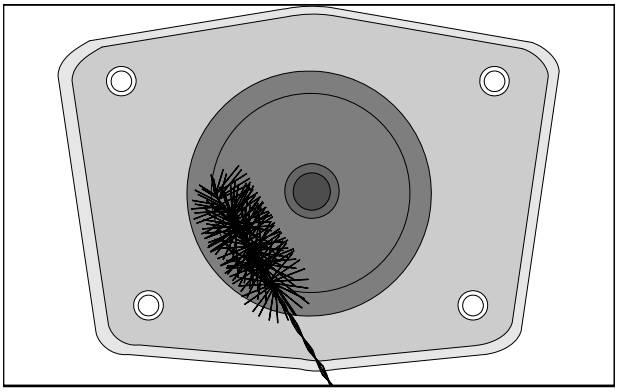

Figure 40

**Étape 6**
Retirez le ou les bacs d'égouttement et portez-les à l'évier pour les nettoyer.

**Note :** Si le bac d'égouttement est rempli d'une quantité excessive de mélange, consultez le guide de dépannage.

**Étape 7**
Brossez bien toutes les pièces démontées dans la solution nettoyante en vous assurant qu'il n'y a plus de lubrifiant ni de pellicule de mélange. Nettoyez à la brosse avec un soin particulier le centre du ou des leviers de tirage de la porte. Placez toutes les pièces nettoyées sur une surface propre et sèche pour les laisser sécher à l'air durant la nuit.

**Étape 8**
Essuyez toutes les surfaces extérieures de l'unité de réfrigération.

## Lors du nettoyage et de l’assainissement

**RESPECTEZ TOUJOURS LES CODES DE SANTÉ LOCAUX.**

**Les calendriers de nettoyage et d’assainissement sont régis par les agences de réglementation fédérales, provinciales et locales et doivent être respectés. Si l'unité comporte un mode d'attente (« Standby »), il ne doit pas être utilisé en remplacement des marches à suivre appropriées de nettoyage et d’assainissement, qui doivent être effectuées aux fréquences décrites par l’autorité responsable des règles de santé. Les points de vérification suivants sont importants lors des tâches de nettoyage et d’assainissement.**

LE NETTOYAGE ET L’ASSAINISSEMENT DOIVENT ÊTRE EFFECTUÉS AU QUOTIDIEN.

Les calendriers de nettoyage et d’assainissement sont régis par les agences de réglementation provinciales et locales et doivent être respectés. Les points de vérification suivants sont importants lors des tâches de nettoyage et d’assainissement.

## Dépannage concernant le nombre de bactéries

☐ 1. Nettoyez et assainissez l’unité soigneusement et régulièrement, en incluant le démontage et le nettoyage à la brosse complets.

☐ 2. Utilisez toutes les brosses fournies pour un nettoyage efficace. Ces brosses sont spécialement conçues pour atteindre tous les endroits où passe le mélange.

☐ 3. Utilisez la brosse à poils blancs pour nettoyer l’orifice d'admission du mélange, qui va de la trémie de mélange jusqu'à l'arrière du cylindre de réfrigération.

☐ 4. Utilisez la brosse à poils noirs pour bien nettoyer le palier du carter arrière situé à l'arrière du cylindre de réfrigération. Assurez-vous que la brosse soit couverte d'une quantité abondante de solution nettoyante.

☐ 5. SI LES CODES DE SANTÉ LOCAUX AUTORISENT LA RÉUTILISATION DU PRODUIT DÉJÀ ÉCOULÉ, assurez-vous que le produit à réutiliser est conservé dans un contenant assaini en acier inoxydable couvert et qu’il est utilisé le lendemain. **N’amorcez PAS l’appareil avec le produit à réutiliser.** Lors de la réutilisation du produit, écumez et jetez la mousse. Mélangez le produit déjà écoulé avec du mélange frais, à un taux de 50/50, au cours de l’utilisation de la journée.

☐ 6. Choisissez un jour au cours duquel vous laisserez le niveau de mélange descendre aussi bas que possible et jetterez le mélange qui reste après la fermeture. Cela arrêtera le cycle de produit réutilisé et réduira le risque de prolifération des bactéries et des coliformes.

☐ 7. Préparez correctement les solutions de nettoyage et d’assainissement. Lisez attentivement les instructions des étiquettes et respectez-les. Une solution trop forte peut endommager les pièces et une solution trop faible ne nettoiera ni n’assainira pas correctement.

☐ 8. La température du mélange dans la trémie et dans la chambre froide doit être inférieure à 40 °F (4,4 ºC).

## Vérifications d’entretien régulier

☐ 1. Remplacez les lames du racleur entaillées, endommagées ou usées. Avant d’installer le batteur, assurez-vous que les lames du racleur sont correctement fixées à l’hélice ou aux goupilles.

☐ 2. Vérifiez que le palier du carter arrière ne présente aucun signe d'usure (excès de fuites de mélange dans le bac d’égouttement arrière) et assurez-vous qu’il est nettoyé correctement.

☐ 3. À l'aide d’un tournevis et d’un linge, nettoyez tout lubrifiant ou dépôt de mélange sur le palier arrière et la douille femelle de l’axe.

☐ 4. Jetez les joints toriques et autres joints usés, déchirés ou lâches et remplacez-les par de nouveaux joints.

☐ 5. Respectez toutes les marches à suivre de lubrification, comme le décrit la section « Montage ».

☐ 6. Si l'unité est refroidie à l'air, vérifiez que les condenseurs ne comportent pas d'accumulation de poussières et de peluches. Un condenseur sale réduira l'efficacité et la capacité de l'appareil. Les condenseurs doivent être nettoyés **une fois par mois**, avec une brosse souple. **N'utilisez jamais** de tournevis ou un autre outil en métal pour nettoyer les ailettes.
**Note :** Pour les appareils équipés d'un filtre à air, il sera nécessaire de nettoyer les filtres à l'aspirateur tous les mois.

**ATTENTION : Débranchez toujours l'alimentation électrique avant de nettoyer le condenseur. Le non-respect de cette consigne peut causer une électrocution.**

☐ 7. Si votre machine est équipée d'un système de réfrigération auxiliaire, vérifiez qu'il n'y a pas d'accumulation de poussière et de peluches dans le condenseur auxiliaire. Un condenseur sale réduira la capacité de réfrigération de la trémie à mélange. Les condenseurs doivent être nettoyés **une fois par mois**, avec une brosse souple. **N'utilisez jamais** de tournevis ou un autre outil en métal pour nettoyer les ailettes.

**ATTENTION : Débranchez toujours l'alimentation électrique avant de nettoyer le condenseur. Le non-respect de cette consigne peut causer une électrocution.**

☐ 8. Si votre unité est refroidie à l'eau, vérifiez les conduites d'eau pour y détecter les plis ou les fuites. Des plis peuvent se former lorsqu'on déplace l'appareil pour le nettoyage et l'entretien. Les conduites d'eau endommagées ou fissurées doivent être remplacées uniquement par un distributeur Taylor autorisé.

## Entreposage hivernal

En cas de fermeture pour l'hiver, il est important de protéger l'unité de réfrigération en prenant certaines précautions, tout particulièrement dans le cas où le bâtiment est exposé au gel.

Débranchez l'unité de réfrigération de l'alimentation principale en électricité pour éviter tout dommage électrique potentiel.

Pour les appareils refroidis à l'eau, débranchez l'alimentation en eau. Relâchez la pression sur le ressort dans la vanne d'eau. Utilisez la pression d'air du côté de la sortie pour évacuer toute l'eau qui pourrait rester dans le condenseur. **Cela est extrêmement important.** Le non-respect de cette marche à suivre peut causer de graves et coûteux dommages au système de réfrigération.

Votre distributeur Taylor peut effectuer ce service d'entreposage hivernal pour vous.

Emballez les pièces amovibles de l'unité de réfrigération, telles que le batteur, les lames, l'arbre d'entraînement et la porte de l'unité de réfrigération, et rangez-les dans un endroit sûr et sec. Protégez les pièces en caoutchouc et les joints d'étanchéité en les enveloppant dans un papier résistant à l'humidité. Toutes les pièces doivent être nettoyées à fond pour éliminer les dépôts de mélange séché ou de lubrifiant qui pourraient attirer les souris ou autres vermines.

| PROBLÈME | CAUSE PROBABLE | SOLUTION | Page de référence |
|---|---|---|---|
| 1. Aucun produit n'est distribué lorsque la vanne de tirage est ouverte et que l'unité est en mode « AUTOMATIQUE ». | a. Orifice d'admission de mélange gelé. | a. Appeler un technicien de service pour régler la température de la trémie à mélange. | --- |
| | b. Le moteur du batteur est en réinitialisation. | b. Réinitialiser l'unité de réfrigération. | 13 |
| | c. Le batteur tourne dans le sens inverse des aiguilles d'une montre, du point de vue de l'utilisateur. | c. Contacter un technicien de service pour corriger la rotation ; elle doit être dans le sens des aiguilles d'une montre, du point de vue de l'utilisateur. | --- |
| | d. Le disjoncteur est éteint ou le fusible est brûlé. | d. Allumer le disjoncteur ou remplacer le fusible. | --- |
| | e. Le niveau de mélange dans la trémie est inadéquat. | e. Remplir la trémie de mélange. | 23 |
| | f. L'orifice d'air n'est pas installé (crème glacée seulement). | f. Installez l'orifice d'air dans le flexible d'air. | 23 |
| 2. Le produit est trop épais. | a. Il faut régler la viscosité. | a. Contacter un technicien de service. | --- |
| | b. L'orifice d'air n'est pas installé (crème glacée seulement). | b. Installer l'orifice d'air dans le flexible d'air. | 23 |
| 3. Le produit est trop liquide. | a. Il faut régler la viscosité. | a. Contacter un technicien de service. | --- |
| | b. Le dégagement autour de l'unité est insuffisant (unités refroidies à l'air). | b. Permettre une circulation adéquate d'air dans le condenseur. | 2 |
| | c. Lames du racleur usées. | c. Remplacer régulièrement. | 30 |
| | d. Le condenseur est sale (air). | d. Nettoyer tous les mois. | 26 |
| | e. Le mélange est vieux. | e. Utiliser seulement du mélange frais. | --- |
| | f. Perte d'eau (eau) | f. Trouver le lieu de la cause de perte d'eau et corriger le problème. | 27 |
| 4. Le mélange dans la trémie est trop froid. | a. La température est déréglée. | a. Appeler un technicien de service pour régler la température de la trémie à mélange. | --- |
| 5. Le mélange dans la trémie à mélange est trop chaud. | a. La température est déréglée. | a. Appeler un technicien de service pour régler la température de la trémie à mélange. | --- |
| | b. Le couvercle de la trémie à mélange n'est pas bien placé. | b. Placer le couvercle à sa place. | 23 |
| | c. Le voyant MIX (RÉFRIGÉRATION MÉLANGE) n'est pas allumé. | c. Appuyer sur la touche MIX (RÉFRIGÉRATION MÉLANGE). | 13 |

| PROBLÈME | CAUSE PROBABLE | SOLUTION | Page de référence |
|---|---|---|---|
| 6. L'arbre d'entraînement est coincé dans l'accouplement d'entraînement. | a. Les coins de l'arbre d'entraînement, de l'accouplement ou des deux sont arrondis. | a. Appeler un technicien de service pour corriger la cause du problème et pour remplacer les composantes nécessaires. Ne lubrifiez pas l'extrémité hexagonale de l'arbre d'entraînement. | --- |
| | b. Le mélange et le lubrifiant s'accumulent dans l'accouplement d'entraînement. | b. Nettoyer régulièrement à la brosse l'aire du palier du carter arrière. | 25 |
| 7. Les parois du cylindre de réfrigération sont rayées. | a. Le batteur est tordu. | a. Appeler un technicien de service pour réparer ou remplacer le batteur et pour corriger la cause de l'insuffisance de mélange dans le cylindre de réfrigération. | --- |
| | b. Le palier avant de la porte de l'unité est manquant ou usé. | b. Installer ou remplacer le palier avant. | 16 |
| 8. Excès de fuites de mélange dans le bac d'égouttement arrière. | a. Joint de l'arbre d'entraînement manquant ou usé. | a. Installer ou remplacer régulièrement. | 15 / 30 |
| | b. Le palier du carter arrière est usé. | b. Appeler un technicien de service pour remplacer le palier de carter arrière. | --- |
| 9. Excès de fuites du bec de la porte. | a. Joints toriques de la vanne de tirage manquants ou usés. | a. Installer ou remplacer régulièrement. | 17 / 30 |
| | b. Lubrification inadéquate des joints toriques de la vanne de tirage. | b. Lubrifier correctement. | 17 |
| | c. Utilisation du mauvais type de lubrifiant (exemple : lubrifiant à base de pétrole). | c. Utiliser le bon lubrifiant (exemple : le lubrifiant Taylor). | 15 |
| 10. L'unité ne fonctionne pas une fois qu'on a appuyé sur la touche « AUTO ». | a. L'unité est débranchée. | a. Brancher dans la prise murale. | --- |
| | b. Le disjoncteur est éteint ou le fusible est brûlé. | b. Allumer le disjoncteur ou remplacer le fusible. | --- |
| | c. Le moteur du batteur est en réinitialisation. | c. Réinitialiser l'unité de réfrigération. | 13 |
| 11. Le produit n'arrive pas au cylindre de réfrigération. | a. Le niveau de mélange dans la trémie est inadéquat. | a. Remplir la trémie de mélange. | 23 |
| | b. L'orifice d'admission de mélange est gelé. | b. La température de la trémie à mélange doit être réglée. Appeler un technicien de service. | --- |
| | c. Le flexible d'air est mal installé. | c. Installer le flexible d'air dans l'orifice d'admission de mélange en utilisant l'extrémité avec le petit trou latéral. | 23 |
| | d. L'orifice d'air n'est pas installé (crème glacée). | d. Installer l'orifice d'air dans le flexible d'air. | 23 |

# Section 9 Calendrier de remplacement des pièces

| DESCRIPTION DES PIÈCES | TOUS LES 3 MOIS | TOUS LES 6 MOIS | TOUS LES ANS |
|---|---|---|---|
| Joint d’arbre d’entraînement | X | | |
| *Lame du racleur (crème glacée) | X | | |
| Joint d’étanchéité de la porte de l’unité de réfrigération | X | | |
| Palier avant | X | | |
| Joint torique de la vanne de tirage | X | | |
| Joint torique de la goupille pivotante | X | | |
| Joint torique du bouchon d'amorçage | X | | |
| Joint torique du flexible d'air | X | | |
| Joint torique de l'orifice d'air | X | | |
| Brosse à poils blancs 3 x 7 po | | Inspecter et remplacer au besoin | minimum |
| Brosse à poils blancs 1 x 2 po | | Inspecter et remplacer au besoin | minimum |
| Brosse à poils noirs 1 x 2 po | | Inspecter et remplacer au besoin | minimum |
| Brosse à double extrémité | | Inspecter et remplacer au besoin | minimum |

*Le remplacement de la lame du racleur de shake est tous les quatre mois.