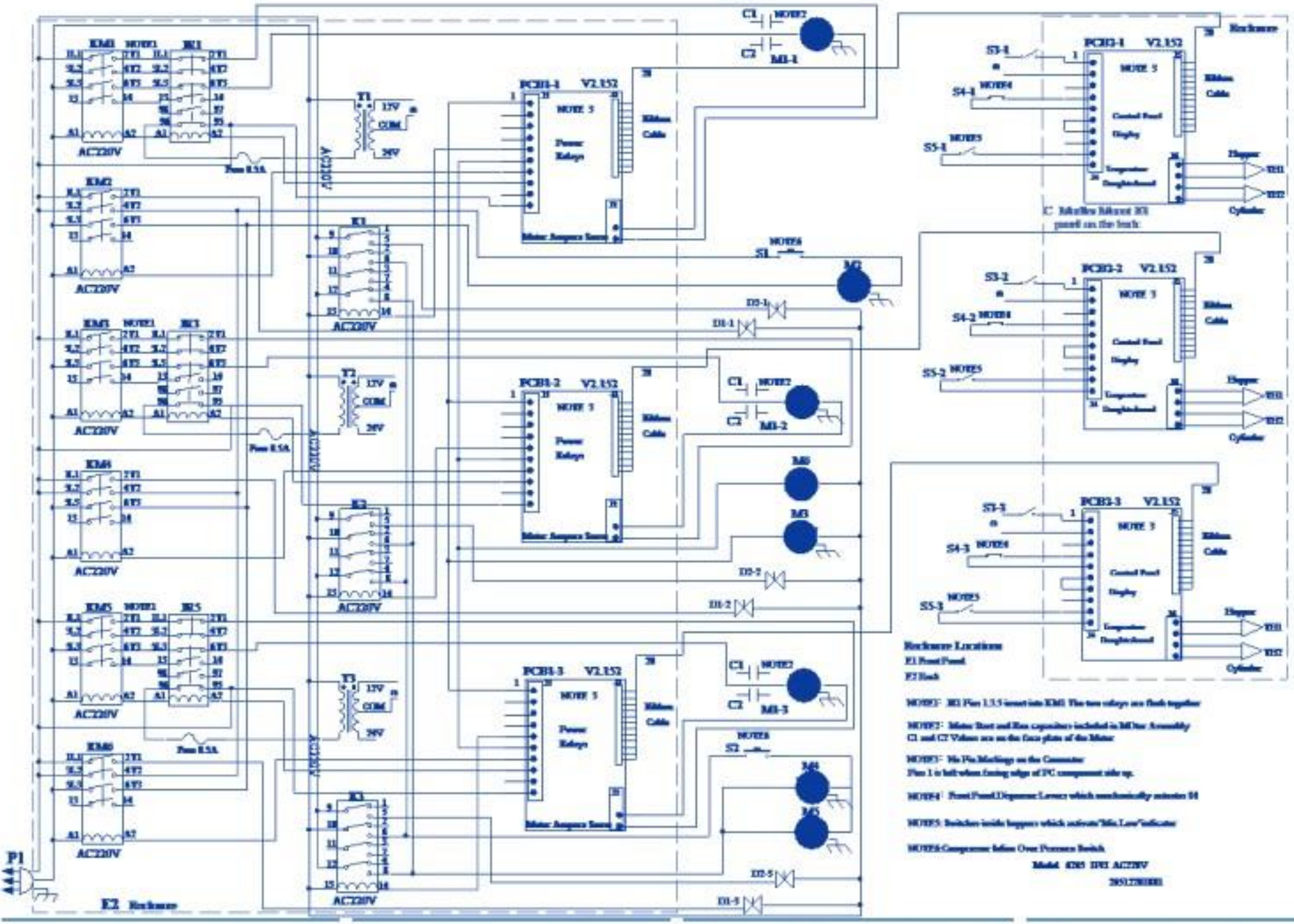

Item	Part #	Description	Item	Part #	Description	Item	Part #	Description	Item	Part #	Description
M1	3.3.01.05.003	Motor - 900W	M6	3.3.01.01.001	Agitator Motor	PC1	2.2.1.01.0007	Power Board	S1/2	3.2.04.06.004	Pressure Switch
M2	3.2.01.02.005	Compressor - Main	JR	3.1.01.02.011	Thermal Relay	PC2-1	2.2.1.01.0004	Control Board	S3	3.1.03.03.005	Power Switch
M3	3.2.03.04.001	Fan Motor - Main	KM	3.1.01.01.010	Contactor	PC2-2	2.2.1.01.0009	Control Board	S4	3.1.03.01.004	Draw Switch
M4	3.2.01.01.003	Compressor - Aux	T	3.1.01.04.007	Transformer	PC2-3	2.2.1.01.0004	Control Board	S5	3.1.03.04.009	Low Mix Sensor
M5	3.2.03.01.001	Fan Motor - Aux	TH	3.1.02.13.020	Thermostat	D	3.2.04.04.015	Solenoid Coil	F	3.1.02.08.002	Fuse - 0.5A