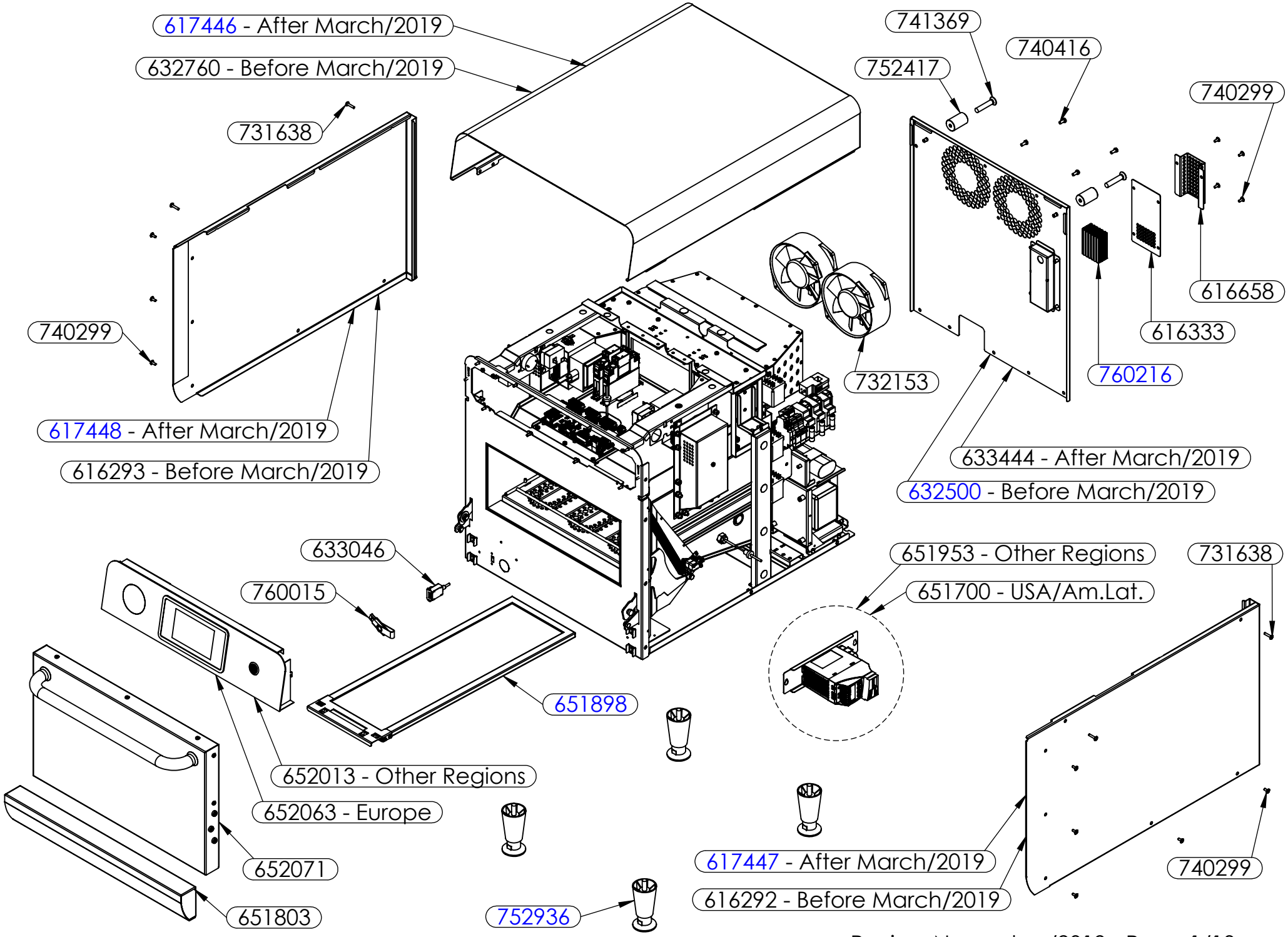
617446 - After March/2019
632760 - Before March/2019
741369
740416
752417
740299
731638
616658
616333
740299
760216
732153
617448 - After March/2019
616293 - Before March/2019
633444 - After March/2019
632500 - Before March/2019
633046
651953 - Other Regions
731638
760015
651700 - USA/Am.Lat.
651898
652013 - Other Regions
652063 - Europe
652071
617447 - After March/2019
740299
616292 - Before March/2019
651803
752936

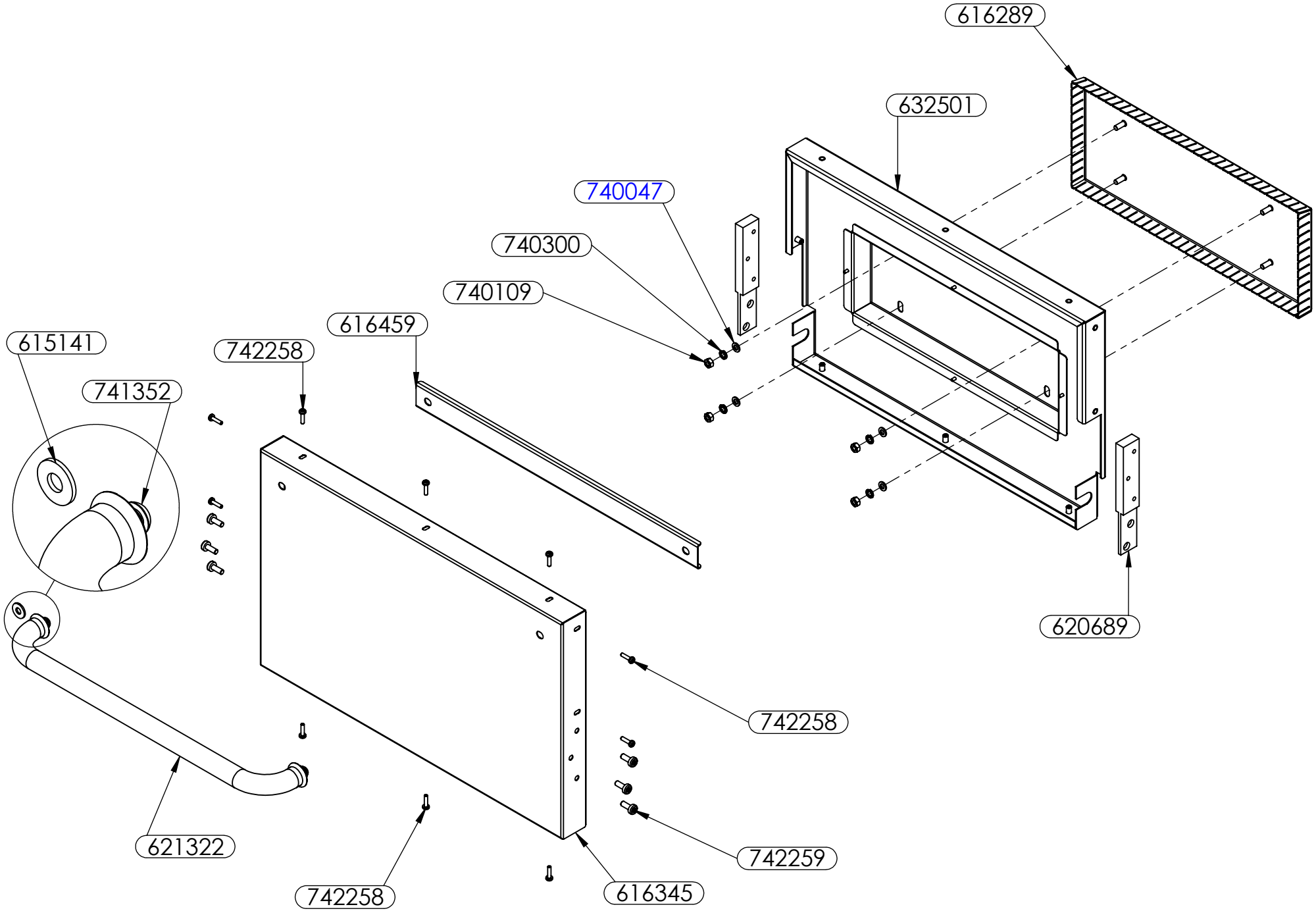
616289
632501
740047
740300
740109
616459
615141
742258
741352
620689
742258
742259
621322
742258
616345

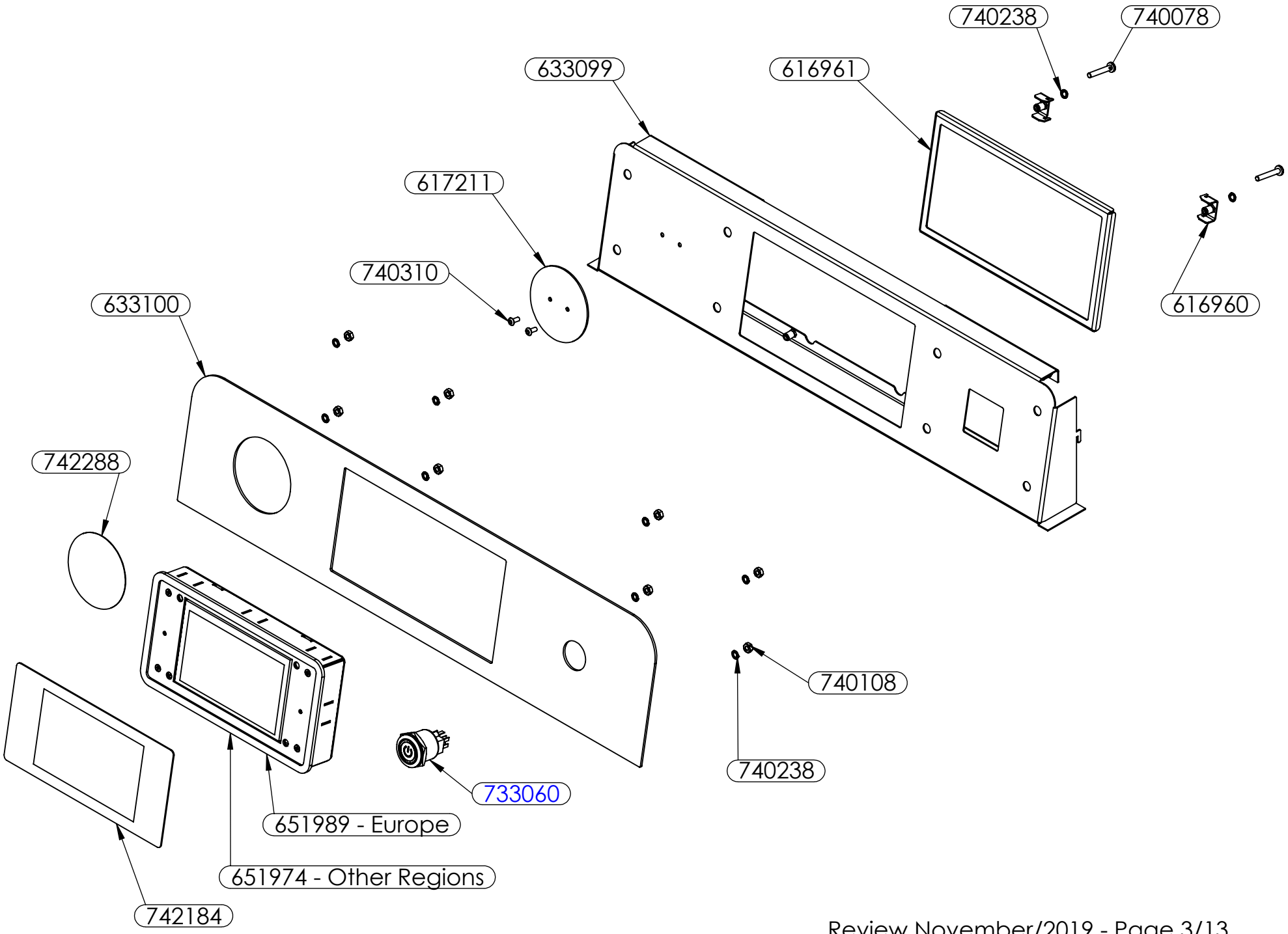
740238
740078
633099
616961
617211
740310
616960
633100
742288
740108
740238
733060
651989 - Europe
651974 - Other Regions
742184

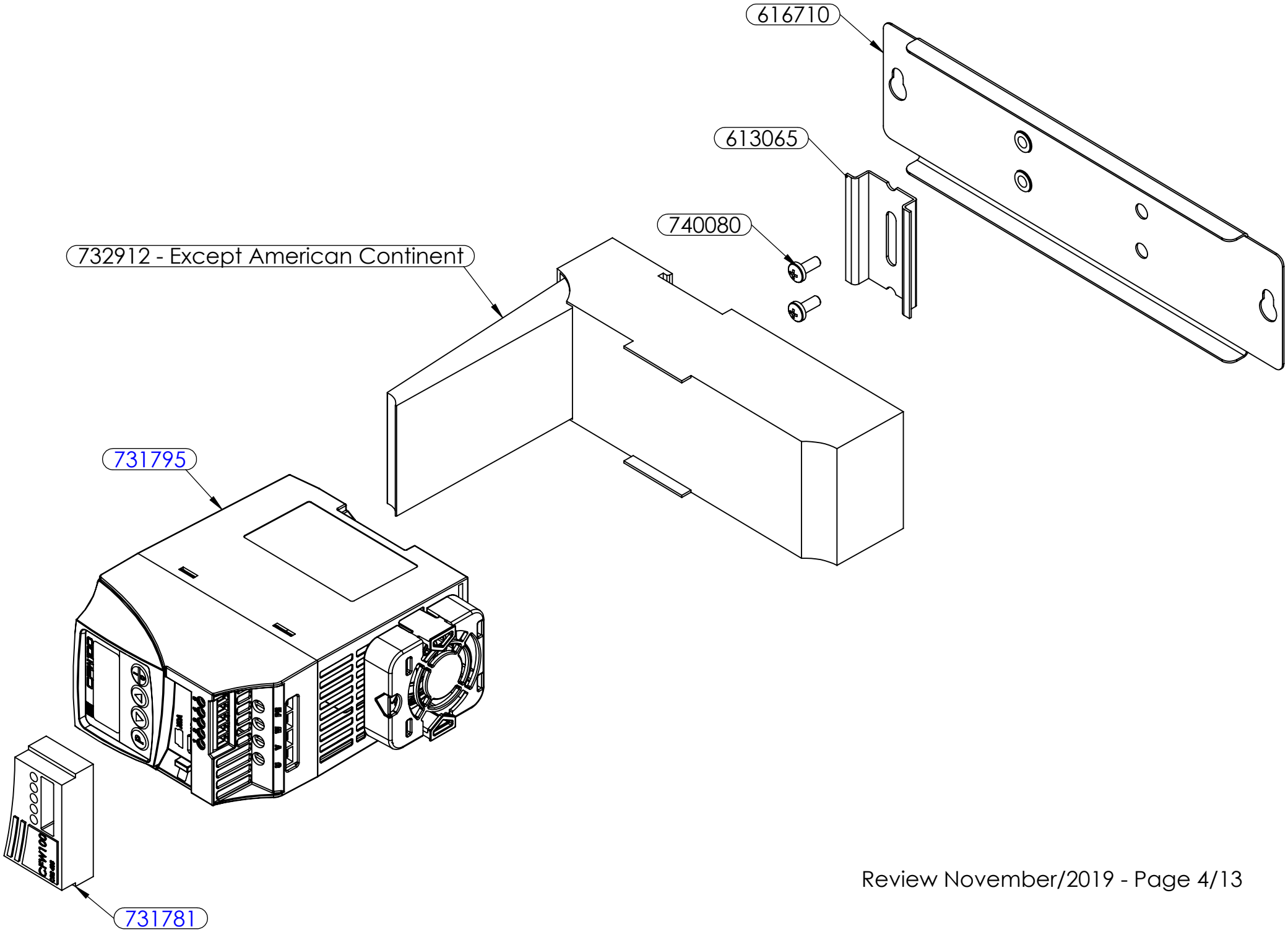
616710
613065
740080
732912 - Except American Continent
731795
731781

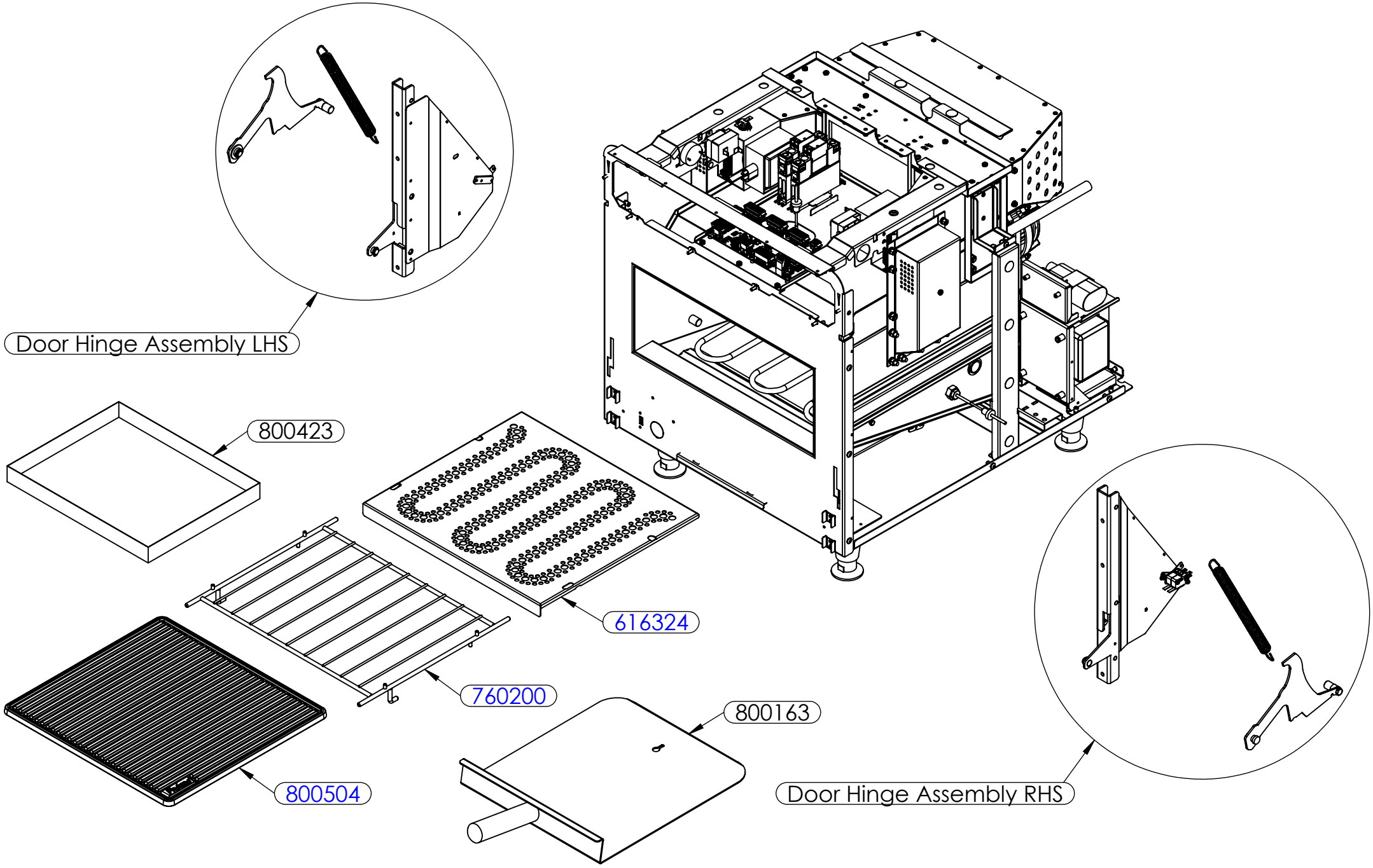
Door Hinge Assembly LHS
800423
616324
760200
800504
800163
Door Hinge Assembly RHS

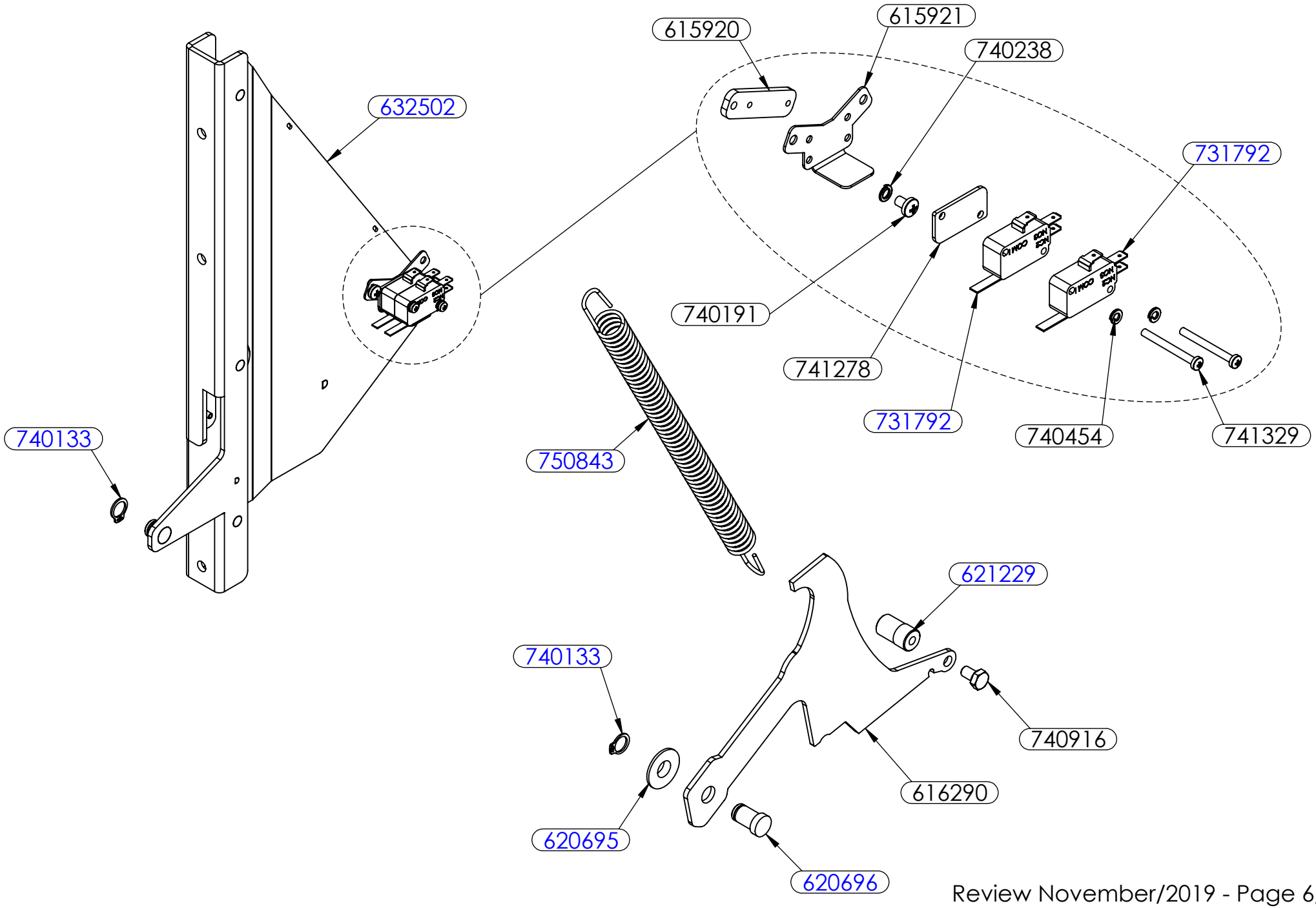
632502
615920
615921
740238
731792
740191
741278
731792
740454
741329
740133
750843
621229
740133
740916
616290
620695
620696

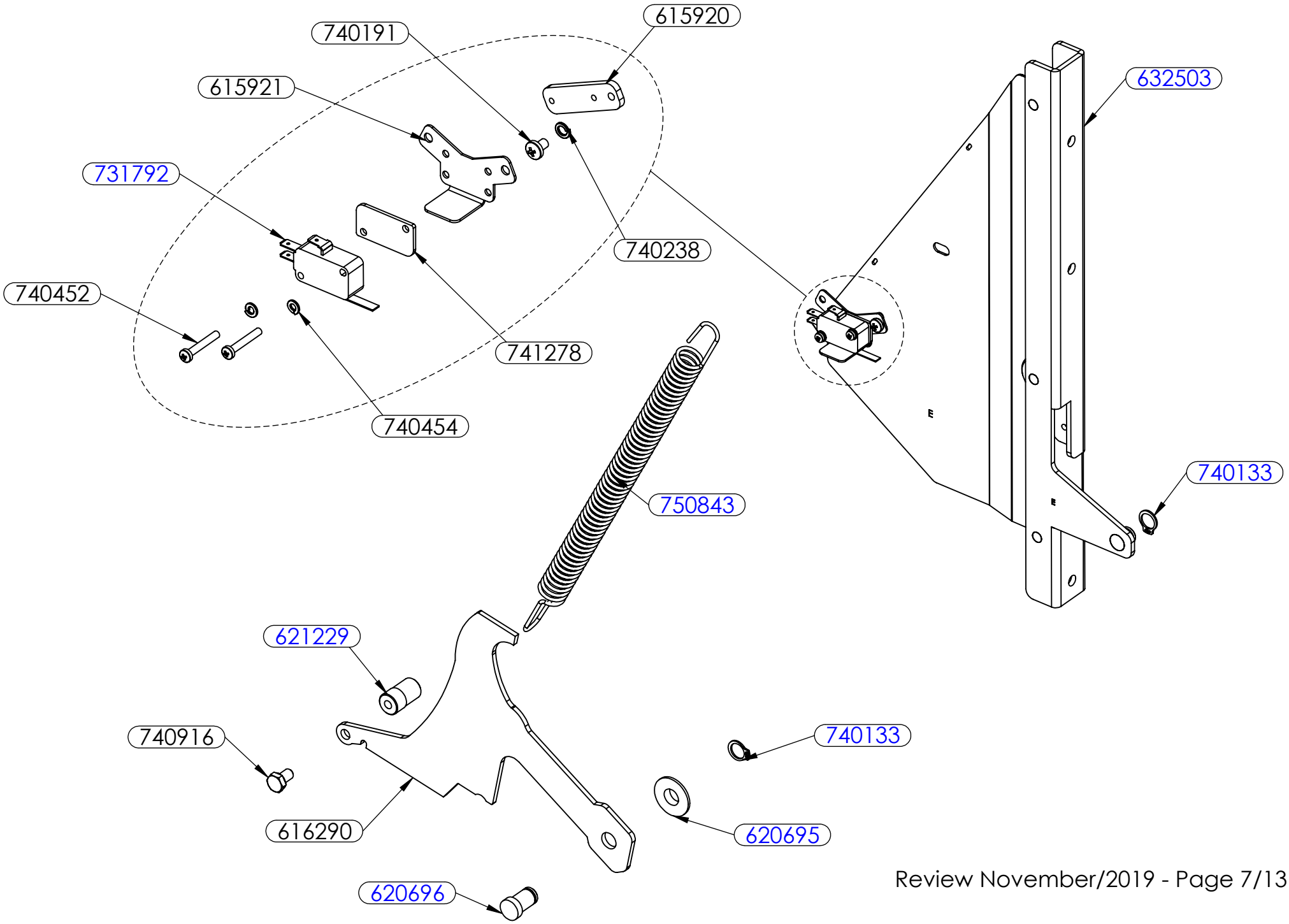
740191
615920
615921
632503
731792
740238
740452
741278
740454
740133
750843
621229
740916
740133
616290
620695
620696

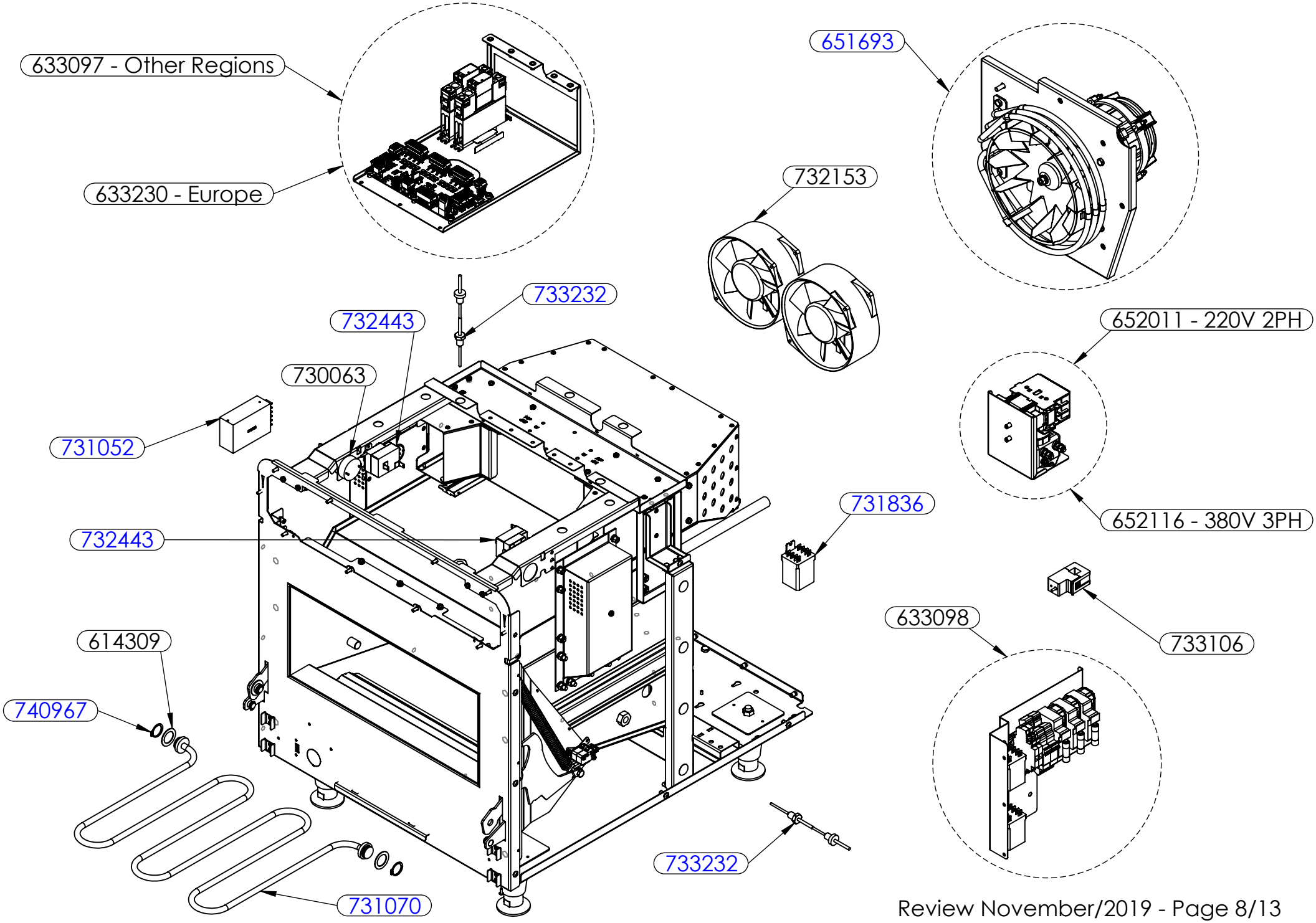
633097 - Other Regions
633230 - Europe
651693
732153
733232
732443
730063
731052
652011 - 220V 2PH
652116 - 380V 3PH
731836
732443
633098
733106
614309
740967
733232
731070

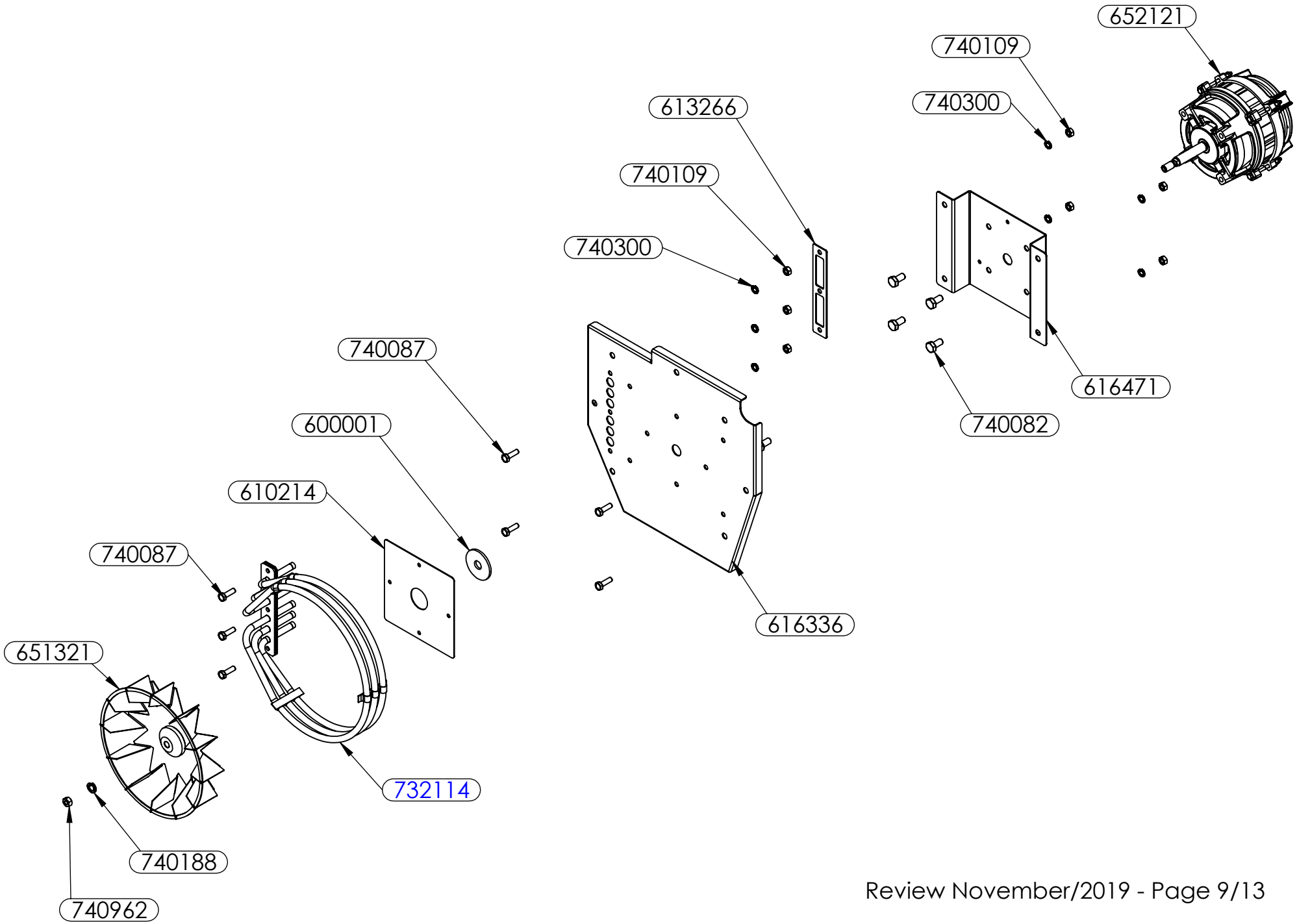
652121
740109
740300
613266
740109
740300
740087
600001
610214
740087
651321
732114
740188
740962
616471
740082
616336

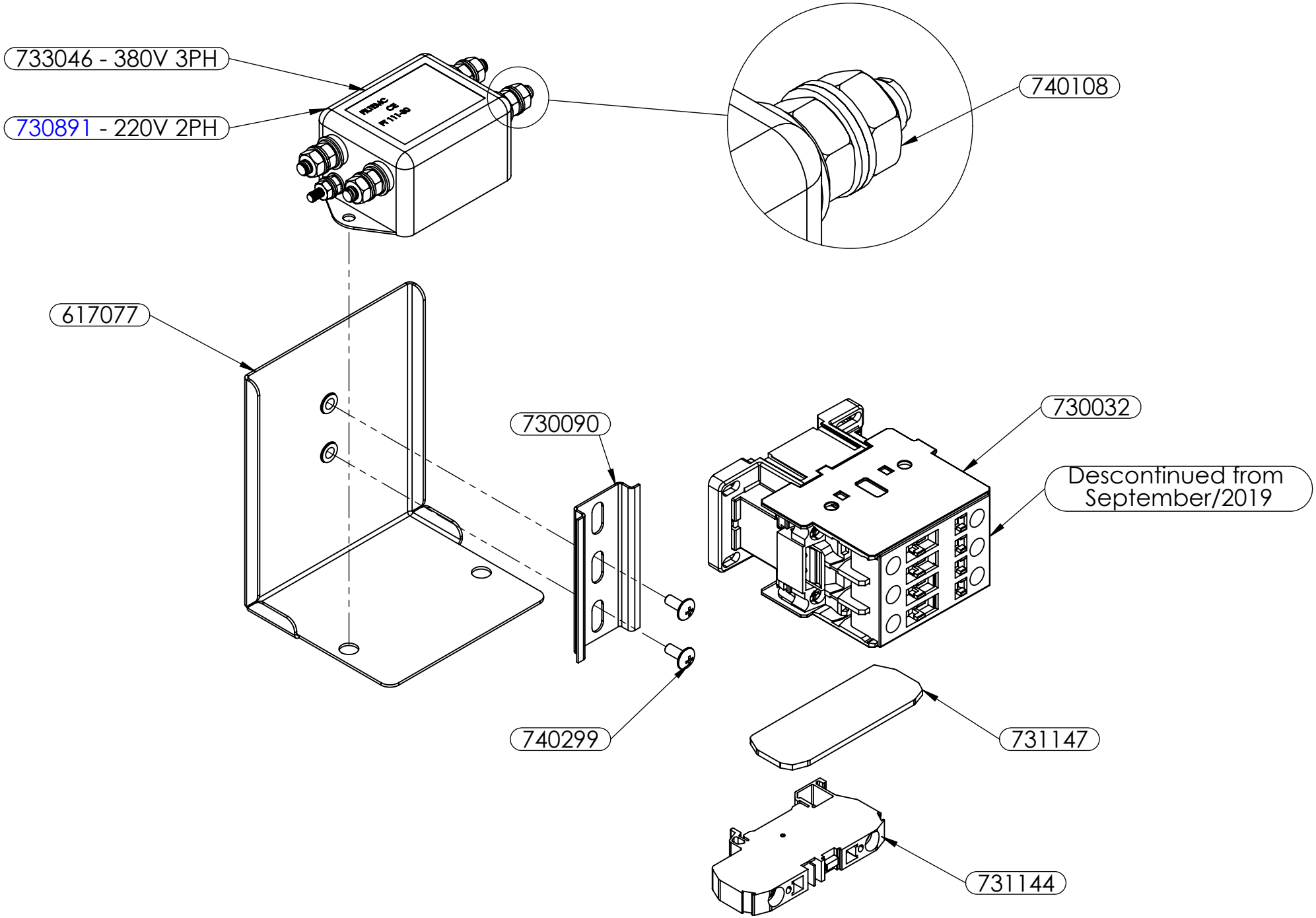
733046 - 380V 3PH
730891 - 220V 2PH
740108
617077
730090
730032
Descontinued from September/2019
740299
731147
731144

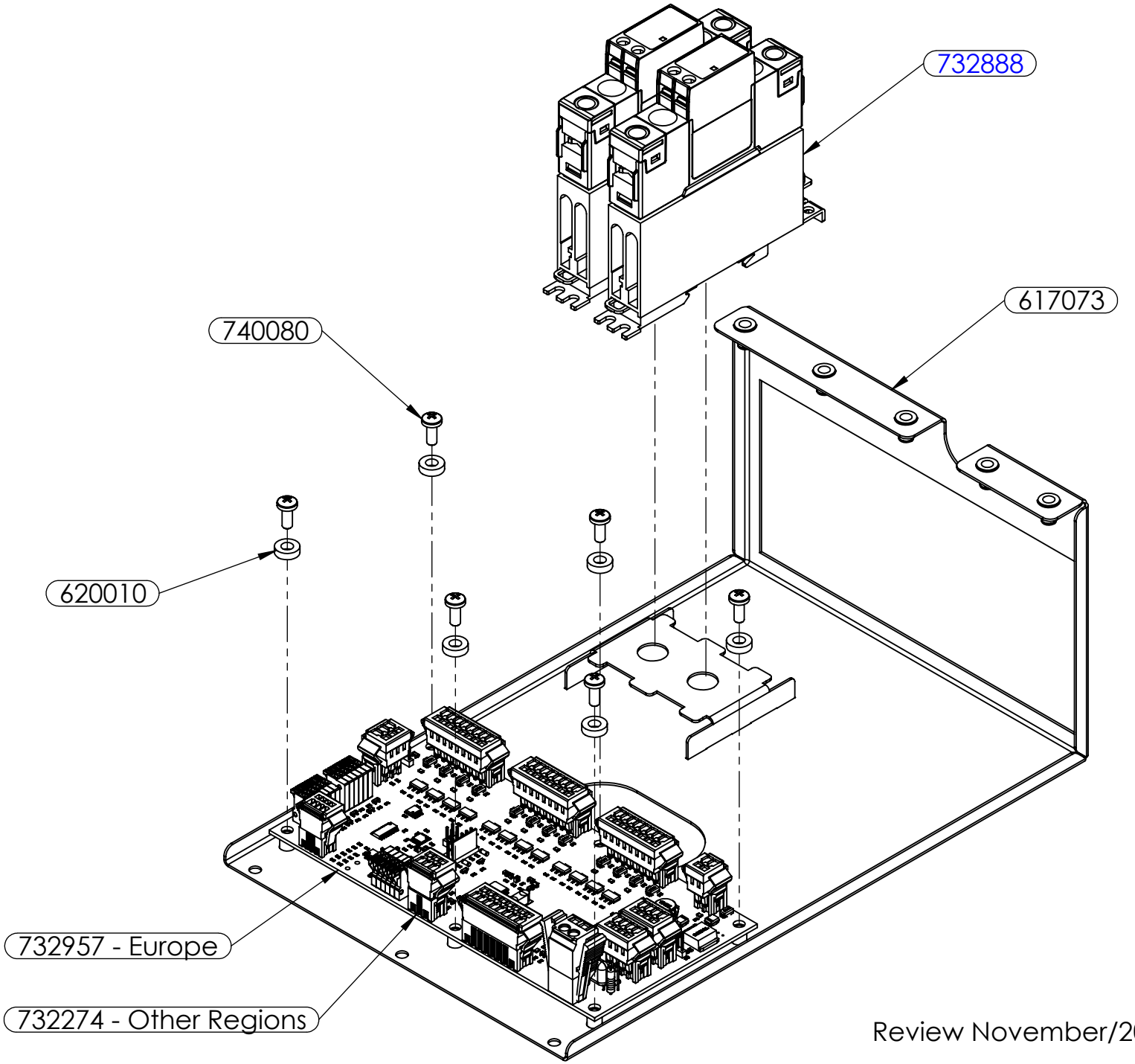
732888
617073
740080
620010
732957 - Europe
732274 - Other Regions

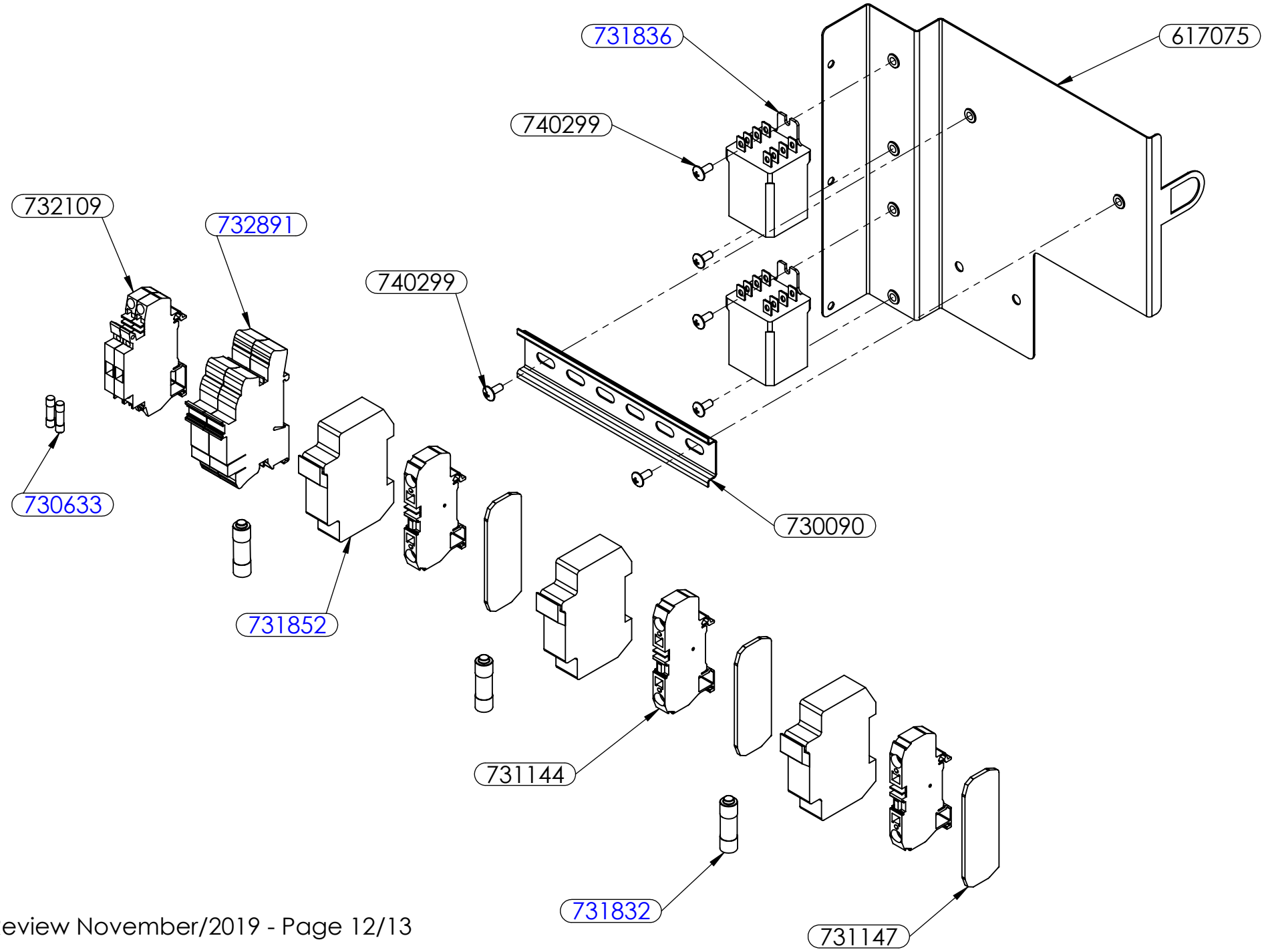
731836
617075
740299
732109
732891
740299
730633
730090
731852
731144
731832
731147

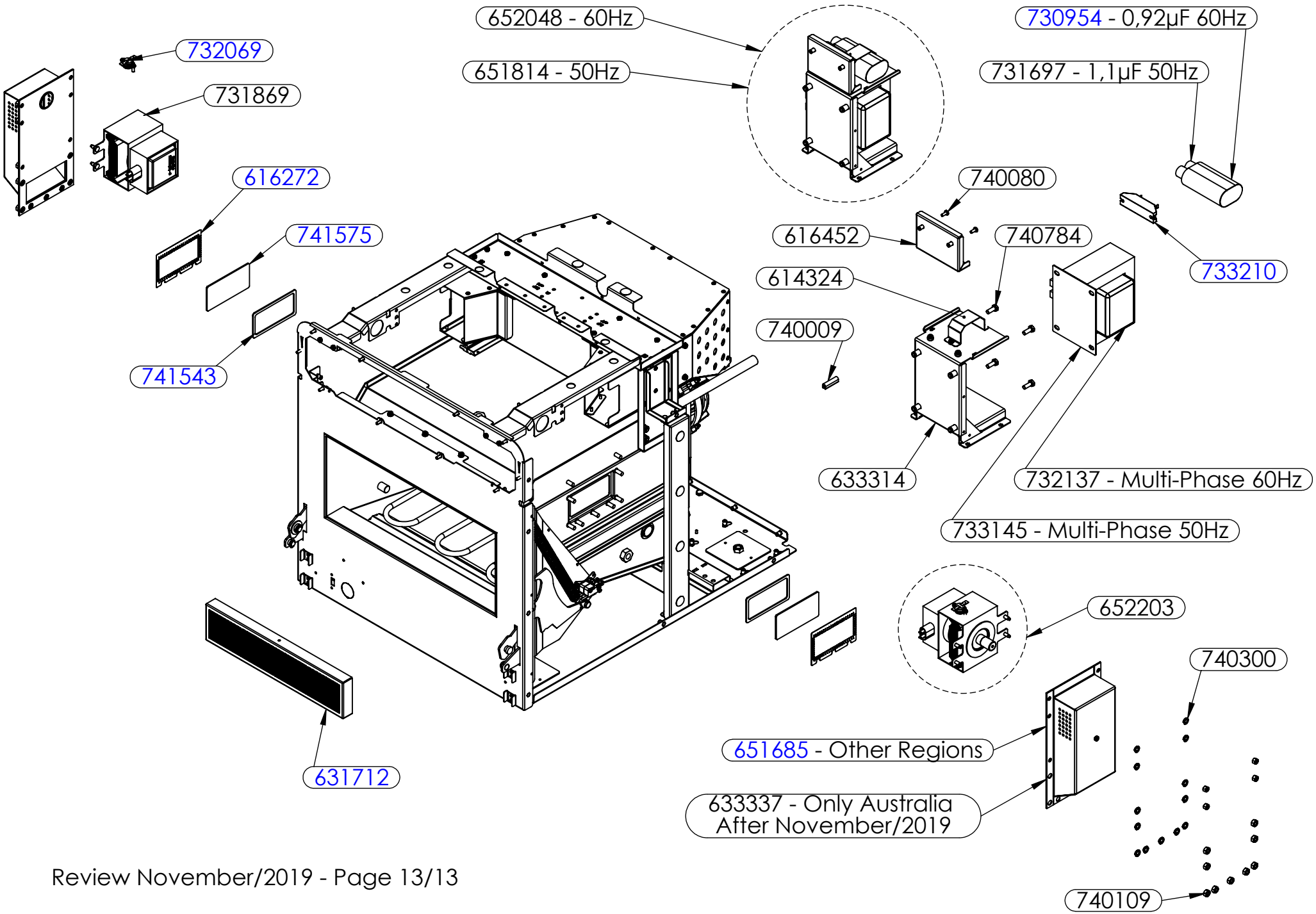
652048 - 60Hz
651814 - 50Hz
730954 - 0,92µF 60Hz
731697 - 1,1µF 50Hz
732069
731869
616272
741575
741543
740080
616452
740784
614324
740009
733210
633314
732137 - Multi-Phase 60Hz
733145 - Multi-Phase 50Hz
652203
740300
651685 - Other Regions
633337 - Only Australia
After November/2019
631712
740109