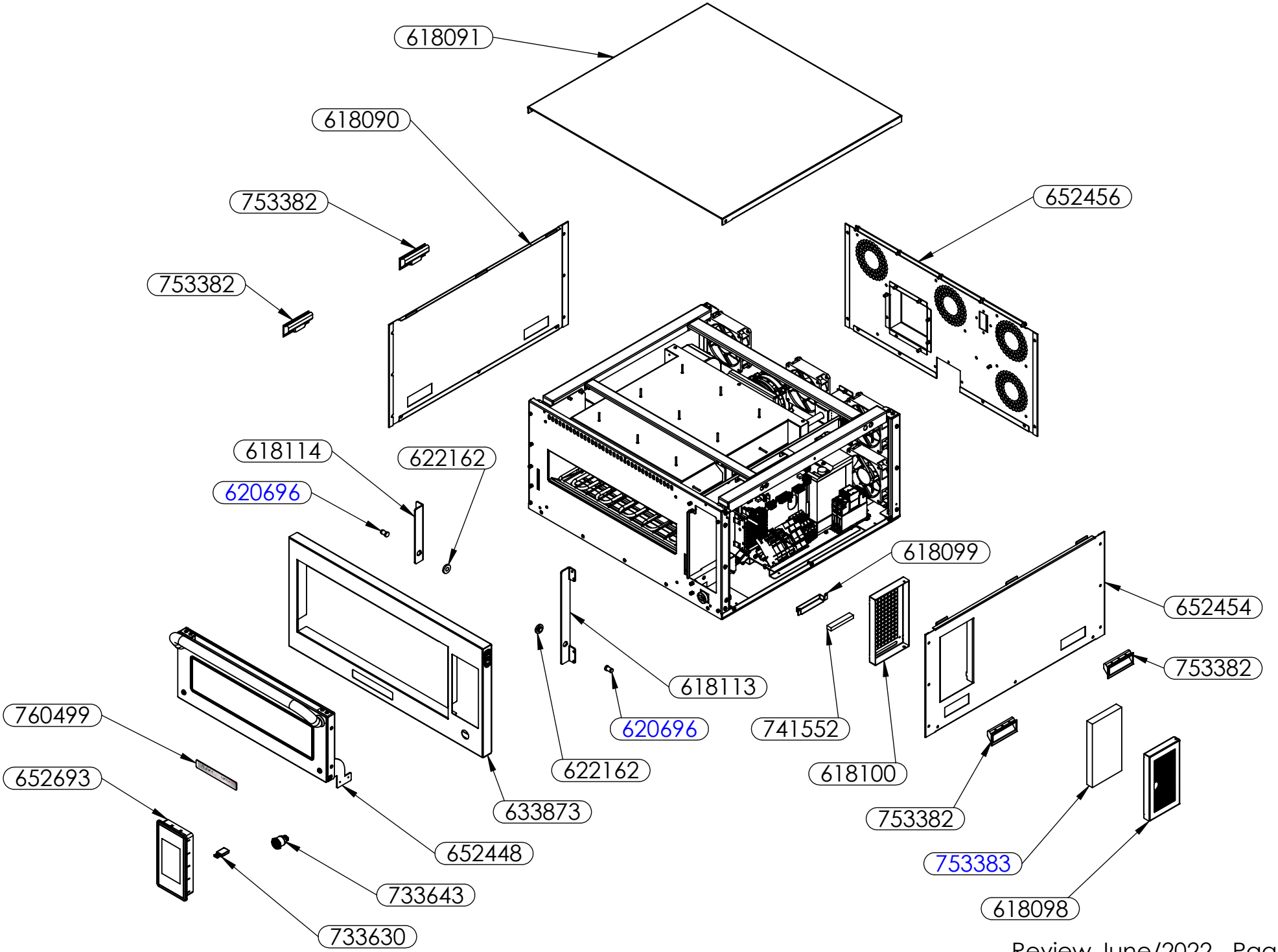
618091
618090
753382
753382
652456
618114
622162
620696
618099
652454
753382
618113
620696
741552
760499
652693
622162
618100
633873
753382
652448
753383
733643
618098
733630

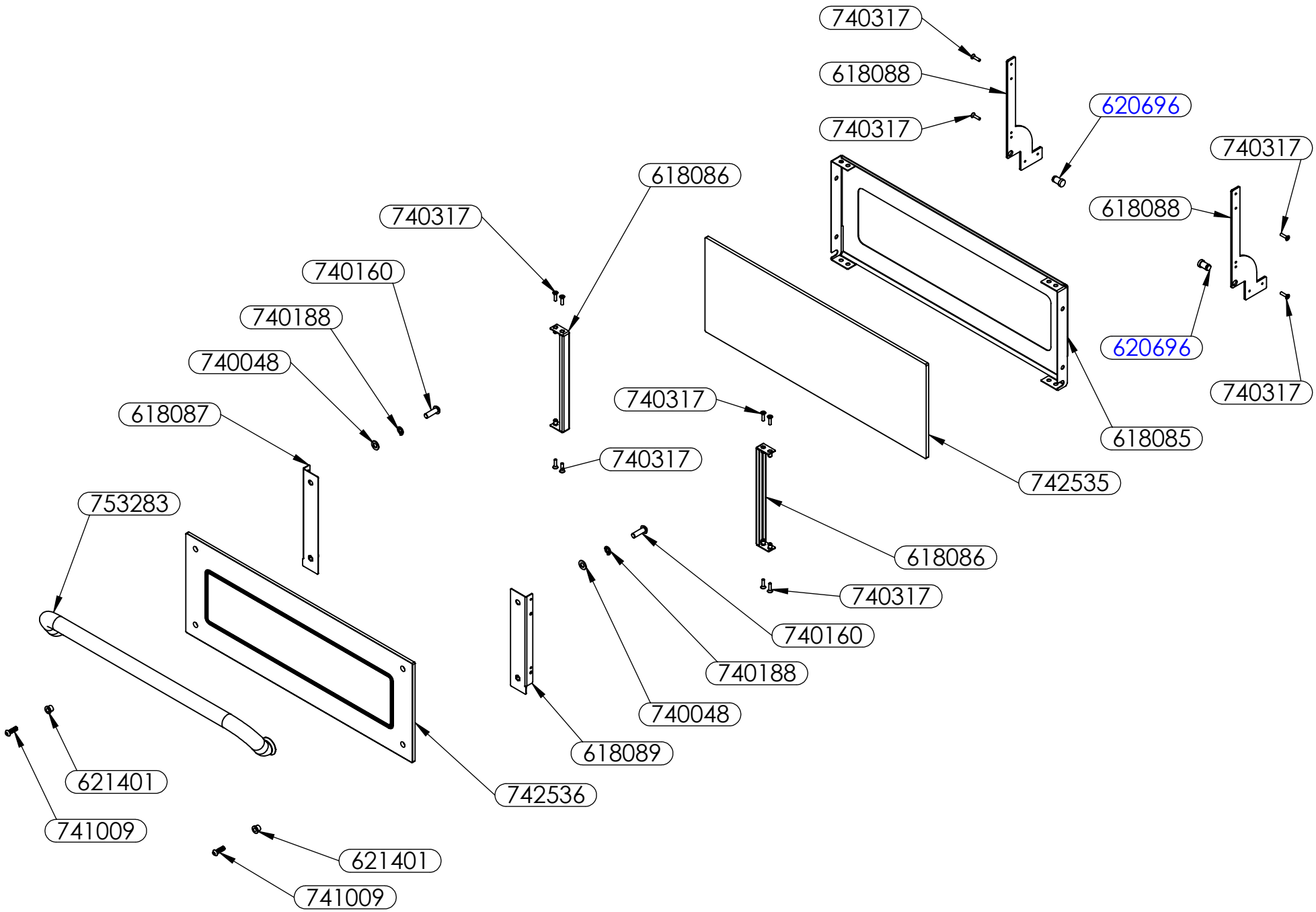
740317
618088
620696
740317
740317
618088
618086
740317
740160
740188
740048
620696
740317
618087
740317
740317
618085
742535
753283
618086
740317
740160
740188
740048
618089
621401
742536
741009
621401
741009

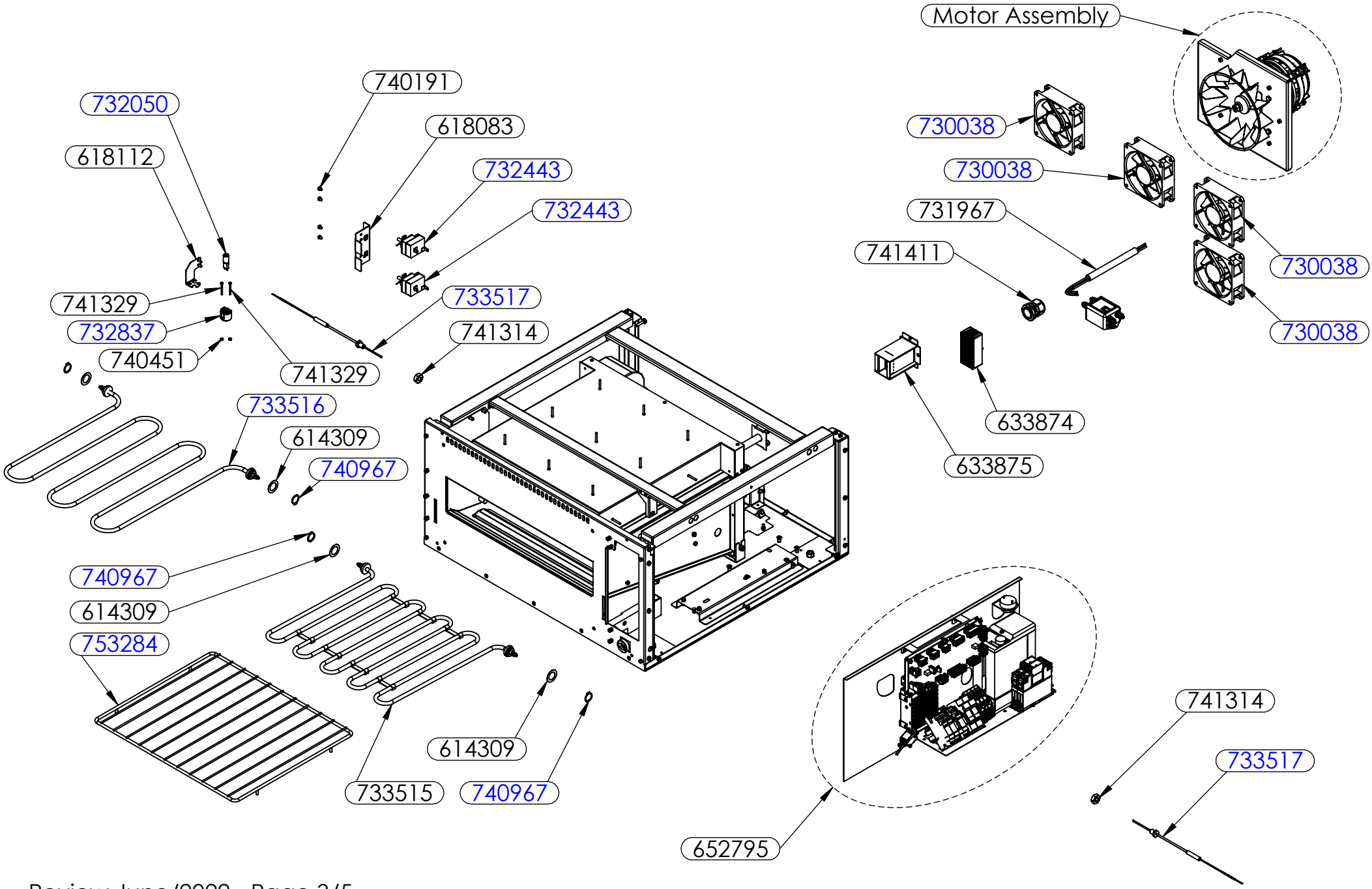
Motor Assembly
740191
732050
618083
618112
732443
732443
730038
730038
731967
741411
730038
730038
741329
733517
732837
741314
740451
741329
633874
633875
733516
614309
740967
740967
614309
753284
614309
733515
740967
741314
733517
652795

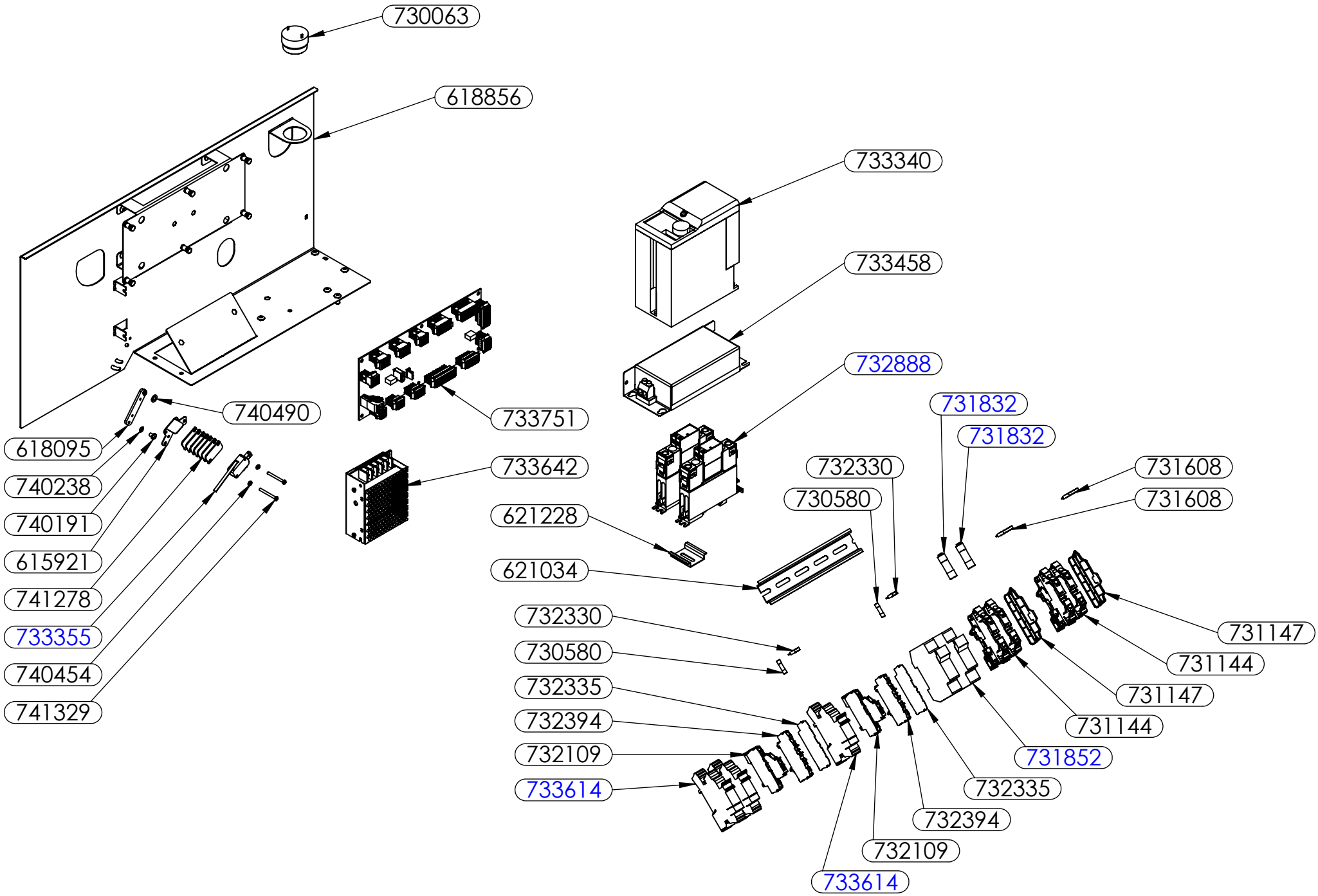
730063
618856
733340
733458
732888
731832
731832
731608
731608
733751
740490
618095
740238
740191
615921
741278
733355
740454
741329
733642
732330
730580
621228
621034
732330
730580
732335
732394
732109
733614
731147
731144
731147
731144
731852
732335
732394
732109
733614

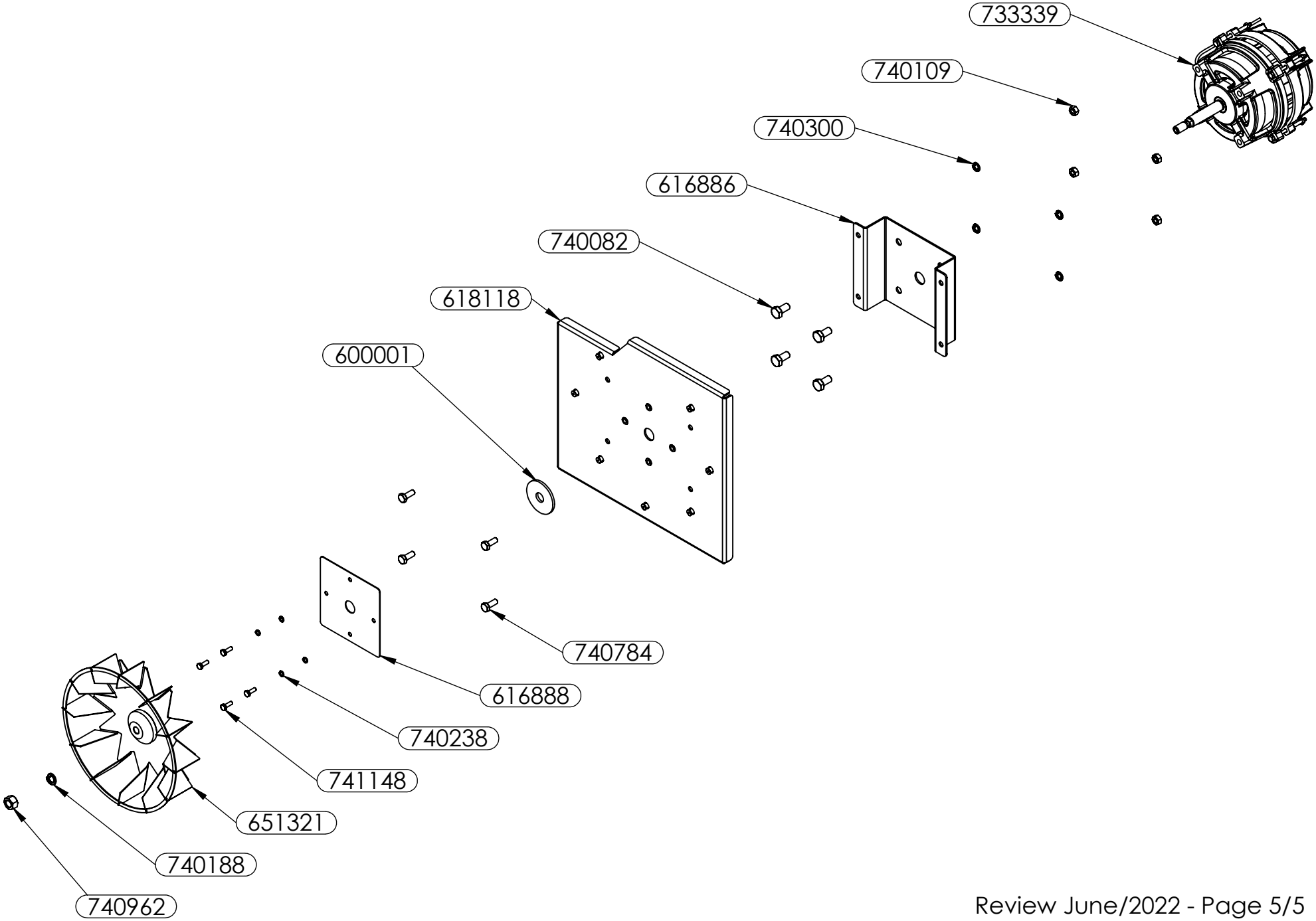
733339
740109
740300
616886
740082
618118
600001
740784
616888
740238
741148
651321
740188
740962