INSTRUCTIONS
MODE D'EMPLOI
INSTRUCCIONES



LXGe SERIES
GLASSWASHER

LAVE-VERRE
DE LA GAMME LXGe

LAVAVAJILLAS DE
LA SERIE LXGe

LXGe SERIES GLASSWASHER

LAVE-VERRE DE LA GAMME LXGe

LAVAVAJILLAS DE LA SERIE LXGe

MODELS

MODÈLES

MODELOS

LXGePR	*ML-130255*
	ML-130256
LXGeR	*ML-130257*
	ML-130258

ENERGY STAR

HOBART

701 S. RIDGE AVENUE
TROY, OHIO 45374-0001

937 332-3000

www.hobartcorp.com

FORM 47526 Rev. A (January 2015)

© HOBART CORPORATION, 2015

TABLE OF CONTENTS

GENERAL 6
INSTALLATION 7
- Unpacking 7
- Location 7
- Leveling 7
- Water Requirements 7
- Plumbing Connections 8
- Before First Use 8
- Electrical Connection 9
- Electrical Data 9
- Connection Method 10
- Detergent and Rinse Aid 11
- Chemical Sanitizer (LXGePR) 12
- Checking Sanitizer Concentration 12
- Deliming Solution 12
- Priming Chemical Pumps 13
- Installation Diagram (LXGePR, short) 14
- Installation Diagram (LXGePR, tall) 15
- Installation Diagram (LXGeR, short) 16
- Installation Diagram (LXGeR, tall) 17

PROGRAMMING 18
- Manager Mode Programming 18
- Programming Instructions 18
- Menu Display Prompts 18
- LXGe advansys Manager Mode Programming Card 19
- Parameters Menu Table 21

OPERATION 23
- Operating the LXGeR Glasswasher 23
- Diagnostic/Error Messages 24
- Wash/Rinse Cycle Times (LXGePR and LXGeR) 25
- Preparation 25
- Do's and Don'ts For Your New Hobart Glasswasher 26

CLEANING 27
MAINTENANCE 28
- Deliming 28
- Lubrication 28

TROUBLESHOOTING 29

TABLE DES MATIÈRES

DESCRIPTION GÉNÉRALE 31
INSTALLATION 32
- Déballage 32
- Emplacement 32
- Mise de niveau 32
- Besoins en eau 32
- Raccordements de plomberie 33
- Avant la première utilisation 34
- Connexions électriques 34
- Données électriques 34
- Méthode de connexion 35
- Doseurs à détergent et aide au rinçage 36
- Assainissement chimique (LXGePR) 37
- Concentration de l'assainisseur chimique 37
- Solution de détartrage 37
- Amorçage des doseurs chimiques 38
- Schéma d'installation (LXGePR, petit) 39
- Schéma d'installation (LXGePR, grand) 40
- Schéma d'installation (LXGeR, petit) 41
- Schéma d'installation (LXGeR, grand) 42

PROGRAMMATION 43
- Programmation du mode de gestion 43
- Instructions de programmation 43
- Touches de navigation 43
- Carte de programmation du mode de gestion du modèle LXGe Advansys 44
- Grille du menu des paramètres 46

UTILISATION 48
- Faire fonctionner le lave-verre LXGeR 48
- Messages de diagnostics et d'erreurs 49
- Durée des cycles de lavage/rinçage (LXGePR et LXGeR) 50
- Préparation 50
- Choses À FAIRE et NE PAS FAIRE avec votre nouveau lave-verre Hobart 51

NETTOYAGE 52
ENTRETIEN 53
- Détartrage 53
- Lubrification 53

DÉPANNAGE 54

ÍNDICE

GENERAL 56
INSTALACIÓN 57
- Desempaque 57
- Ubicación 57
- Nivelación 57
- Requisitos de agua 57
- Conexiones de plomería 58
- Antes del primer uso 59
- Conexión eléctrica 59
- Datos eléctricos 59
- Método de conexión 60
- Detergente y enjuague 61
- Desinfectante químico (LXGePR) 62
- Revisión de la concentración del desinfectante 62
- Solución para descalcificar 62
- Llenado de las bombas de químicos 63
- Diagrama de instalación (LXGePR, pequeño) 64
- Diagrama de instalación (LXGePR, grande) 65
- Diagrama de instalación (LXGeR, pequeño) 66
- Diagrama de instalación (LXGeR, grande) 67

PROGRAMACIÓN 68
- Programación en modo de Administrador 68
- Instrucciones de programación 68
- Indicaciones en la pantalla del menú 68
- Tarjeta de programación, modo de Administrador advansys LXGe 69
- Tabla del menú de parámetros 71

OPERACIÓN 73
- Operación del lavavajillas LXGeR 73
- Mensajes de error/diagnóstico 74
- Tiempos del ciclo de lavado/enjuague (LXGePR y LXGeR) 75
- Preparación 75
- Qué hacer y qué no hacer con su nuevo lavavajillas Hobart 76

LIMPIEZA 77
MANTENIMIENTO 78
- Descalcificación 78
- Lubricación 78

SOLUCIÓN DE PROBLEMAS 79

Installation, Operation and Care of LXGe SERIES GLASSWASHERS

SAVE THESE INSTRUCTIONS



GENERAL

The LXGe Series glasswashers are fully automatic and front-loading. The LXGe series glasswashers are capable of doing 24 to 38 racks per hour, depending on model.

All LXGe Series glasswashers shut down automatically 4 hours after last use to conserve energy.

The LXGeR glasswashers include *Sense-A-Temp*™ to insure proper hot water temperature during rinse.

Standard equipment includes one glass/wine rack, electronic controls, drain pump, rinse pump, chemical pumps, fill hose, and drain hose.

MODEL	DESCRIPTION
LXGePR	Fresh water rinse; low-temperature, chemical-sanitizing models for use with 6% sodium hypochlorite solution (bleach) as the sanitizing agent*. Note: If 8.40% bleach is to be used, contact Hobart Service or your chemical supplier to change the sanitizer pump settings. (Charges may apply)
LXGeR	Fresh water rinse with an internal energy recovery unit and a built-in 70°F rise booster heater. Recommended incoming water temperature 55°F to 80°F.

* - Sanitizing agent must be used in accordance with the EPA-registered label use instructions.

INSTALLATION

UNPACKING

Immediately after unpacking the glasswasher, check for possible shipping damage. If this machine is found to be damaged, save packaging material and contact the carrier within 15 days of delivery.

LOCATION

Prior to installation, verify that the electrical supply agrees with the specifications on the machine data plate, which is located on the top of the door.

Steam generated from normal operation may escape from the door. Wood, laminates, veneers, etc. are unsuitable materials for use in areas exposed to glasswasher steam and detergents. Stainless steel or other moisture-resistant shields are recommended for surfaces adjacent to LXGe sides and top.

LEVELING

The machine must be level to operate properly. Place the glasswasher in its operating location. Level the machine before any connections are made. Using a carpenter's level placed diagonally on the rack tracks, level the machine front to back and side to side by threading the adjustable feet in or out.

WATER REQUIREMENTS

Proper water quality can improve glass washing performance by reducing spotting, enhancing effectiveness of labor and extending equipment life. Water conditions vary from one location to another. The recommended proper water treatment for effective and efficient use of this equipment will also vary depending on the local water conditions. Ask your municipal water supplier for details about your local water conditions prior to installation.

Recommended water hardness is 3 grains of hardness per gallon or less. Higher hardness may cause excessive formation of lime scale. Water hardness above 3 grains per gallon requires water treatment. Water treatment has been shown to reduce costs associated with machine cleaning, reduce deliming of the glasswasher, and reduce detergent usage in the glasswasher.

NOTICE High iron levels in the water supply can cause staining and may require an iron filter. High chloride levels in the water supply can cause pitting and may require a chloride removal system. Contact your local water treatment professional for proper water treatment.

Sediment may require a particulate filter. Dissolved solids may require water treatment such as a water softener, reverse osmosis system, etc. Contact your local water treatment professional for proper water treatment.

If an inspection of the glasswasher or booster heater reveals lime buildup after the equipment has been in service, water treatment is recommended. If a water softener is already in place, ensure there is a sufficient level of salt. Contact your local Hobart Service office for specific recommendations.

A water hammer arrestor (meeting ASSE-1010 Standard or equivalent) should be installed (supplied by others) in the common water supply line at the service connection.

The plumber connecting this machine is responsible for making certain that water lines are THOROUGHLY FLUSHED OUT BEFORE connecting to the glasswasher. This "flush-out" is necessary to remove all foreign matter, such as chips (resulting from cutting or threading of pipes) pipe joint compound from the lines; or, if soldered fittings are used, bits of solder or cuttings from the tubing. Debris, if not removed, may lodge in the glasswasher's plumbing components and render them inoperative. Manual valves or solenoid valves fouled by foreign matter and any expenses resulting from this fouling are NOT the responsibility of the manufacturer and associated repair costs are not covered under warranty.

Water supply requirements are as follows:

MODEL	TEMPERATURE
LXGePR	120°F Minimum
LXGeR	55°F Minimum, 85°F Maximum

NOTE: On LXGeR installations, if cold water supply temperature is consistently above 80°F or if excessive water vapor or steam is entering the room after the condensing cycle is complete, contact Hobart Service to increase condensing time.

Required flowing water pressure to the glasswasher is 15-65 PSIG. If pressures higher than 65 PSIG are present, a pressure regulating valve must be installed in the water line to the glasswasher (by others). If flowing pressure is less than 15 psi, improper machine operation may result. All LXGe glasswashers are equipped with a pumped rinse system; therefore, a water pressure gauge is not required and is not supplied with the machine.

NOTICE The water pressure regulator must have a relief bypass. Failure to use the proper type of pressure regulator may result in damage to the unit.

A manual shutoff valve (not supplied) should be installed upstream of the fill hose to accommodate servicing the machine.

It is recommended that a line strainer (not supplied) be installed in the supply line between the manual shutoff valve (not supplied) and the connection point on the machine. Make plumbing connections with ½" minimum copper piping OD (¾" recommended), with a ¾" male garden hose fitting (not supplied). See installation diagrams, pages 14-17.

PLUMBING CONNECTIONS

⚠ WARNING Plumbing connections must comply with applicable sanitary, safety, and plumbing codes.

Drain

A drain hose, ⅝" inside diameter and 6' long, is provided. This should be securely plumbed into a drain. Use care not to kink hose. See installation diagrams, pages 14-17. Drain must have a minimum flow capacity of 5 gallons per minute.

BEFORE FIRST USE

This machine must be cleaned after installation and before being put into operation. (See Cleaning)

ELECTRICAL CONNECTION

⚠ WARNING Electrical and grounding connections must comply with the applicable portions of the National Electrical Code and/or other local electrical codes.

⚠ WARNING Disconnect the electrical power to the machine and follow lockout/tagout procedures.

ELECTRICAL DATA

Complied in accordance with the National Electrical Code NFPA-70, latest addition.

NOTICE For supply connections, use copper wire only rated at 90°C minimum.

Model	Volts/Hertz/Phase	Minimum Supply Circuit Conductor Ampacity	Maximum Protective Device Ampacity
LXGePR	120/60/1	20	20
LXGeR	120/208-240(3W)/60/1*	40	40

*The (3W) systems require three power wires that include a current carrying neutral. An additional fourth wire must be provided for machine ground.

Refer to the top of the door of the machine and the electrical label on the back side of the lower front panel for proper selection.

Connection Method

1. Remove the lower front panel by removing the two screws at the bottom of the panel (Fig. 1).



Fig. 1

2. Open door of glasswasher and remove the two left screws and the top right screw (Fig. 2). Pull top of unit forward approximately 1” and remove the left side panel.

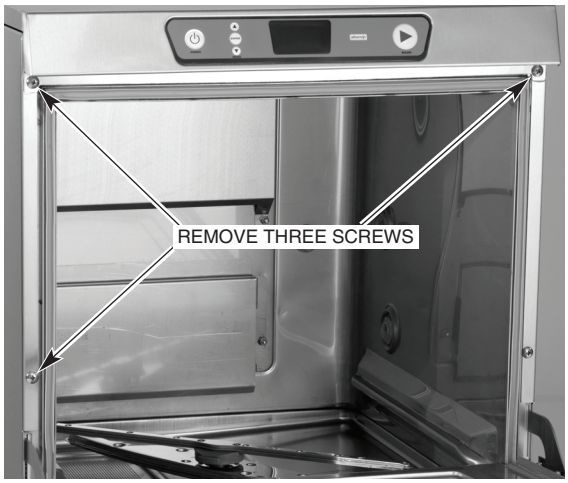

Fig. 2

3. A hole for 1” trade size conduit is supplied at the lower right in the back of the machine (Fig. 3). If necessary due to space requirements, remove the knockout and use a 45° fitting.

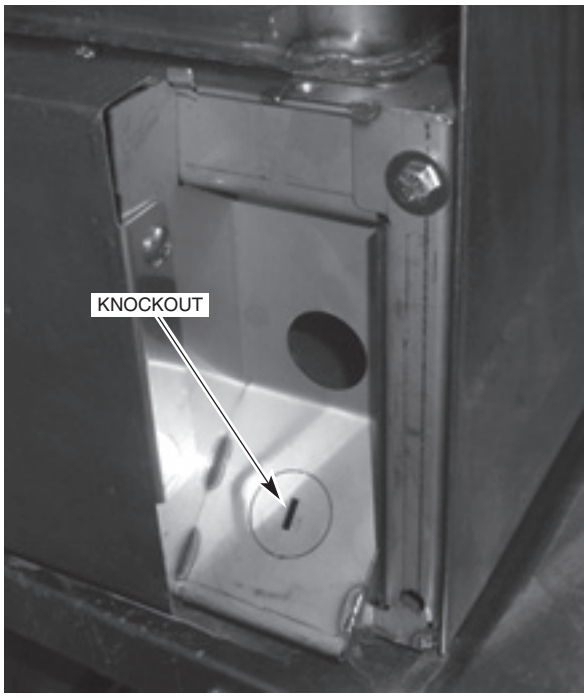

Fig. 3

4. Install 1” trade size conduit and fitting. Leave at least four feet of electrical line between wall connection and machine. This allows machine to be pulled away from the wall for cleaning and/or servicing.
5. Feed wires thru base of unit to front of unit. At least 24” and not more than 28” of the required wire size must extend from the end of the conduit fitting.
6. Make electrical connections according to wiring diagram supplied with the machine and secure wires to the machine service connection. Keep excess wire in the base of the unit to a minimum.
7. Replace the left side panel, top of unit, and lower front panel. Re-install the three screws located behind the door and the two screws at the bottom of the front panel.

DETERGENT AND RINSE AID

Use only commercial-grade detergents recommended by your chemical professional. Do not use detergents formulated for residential glasswashers.

The detergent and rinse aid pump "ON" times are factory-set. If adjustments are required, contact your local Hobart Service Office or your chemical supplier.

Place the detergent and rinse aid containers (which are obtained from an independent supplier) under the glasswasher.

Remove the detergent bottle cap and put the *red* delivery tube in the detergent container by snapping the bottle connector onto the container.

Remove the rinse aid bottle cap and place the *blue* delivery tube in the rinse aid container by snapping the bottle connector onto the container.

Be sure to push the delivery tubes completely to the bottom of each container. Check to make sure there are no obstructions or kinks in the delivery tubes.

CHEMICAL SANITIZER (LXGePR)

NOTICE Items such as pewter, aluminum and silver will be attacked by sodium hypochlorite (bleach). Therefore, chemical-sanitizing glasswashers should not be used to wash such items.

The LXGePR chemical sanitizer pump is factory-set for use with 6% sodium hypochlorite solution.

NOTICE If 8.40% sodium hypochlorite solution is to be used, contact your local Hobart Service Office.

On LXGePR models, place a sanitizer approved for potable water rinse machines under the glasswasher no higher than 10 inches off the floor. Do not pre-mix sanitizing solution with water or any other liquid.

⚠ WARNING Never premix a wetting agent with the sanitizing solution. Mixing may cause hazardous gas to form.

Remove the sanitizer bottle cap and place the *white* delivery tube in the sanitizer container by snapping the bottle connector onto the container. Be sure to push the delivery tube completely to the bottom of the container. Check to make sure there are no obstructions or kinks in the delivery tube.

Frequently check your sanitizer bottle to make sure there is a sufficient chemical supply.

CHECKING SANITIZER CONCENTRATION

Verify there is sufficient chemical supply in the sanitizer bottle and that the delivery tube standpipe is inserted completely to the bottom of the chemical container. Place a glass rack, with glasses, in the machine.

On LXGePR models, the PuriRinse feature must be deactivated to properly check the sanitizer concentration. To deactivate PuriRinse, press and hold the WASH key for five seconds until wash cycle starts.

Follow the directions precisely that are on the litmus paper vial and test the water on the surface of the bottom of the glasses. Concentration should be 50 p.p.m. minimum to 100 p.p.m. maximum.

If reading is incorrect, contact your local Hobart Service Office or chemical provider for adjustments.

DELIMING SOLUTION

All LXGePR and LXGeR models are equipped with an automatic deliming system. At installation, a qualified Hobart Service technician or your chemical supplier must adjust the total water hardness setting to properly set the delime intervals.

Remove the deliming agent bottle cap and put the *black* delivery tube in the container by snapping the bottle connector onto the container.

Be sure to push the delivery tube completely to the bottom of the container. Check to make sure there are no obstructions or kinks in the delivery tube.

PRIMING CHEMICAL PUMPS

When a chemical becomes empty, the priming operation starts automatically the next time the machine is turned on or a wash cycle is started. Note that the initial prime time for all pumps (Detergent, Rinse Agent, and Sanitizer) is 60 seconds. If the chemical is not sensed within 60 seconds, the add chemical indicator will flash. After the chemical is sensed, the indicator in the display turns off; and the pump continues to prime for 10 seconds to allow the chemicals to reach the machine. If all chemicals are empty, the sanitizer will prime first followed by detergent. Only one chemical pump will run at a time.

If chemicals are not sensed after three consecutive priming operations, the add chemical indicator will flash and priming is cancelled. The next time a wash cycle is started, the add chemical indicator will continue to flash. Verify that the chemical bottles are not empty and that the delivery tubes are inserted completely to the bottom of the containers.

The priming operation can be reset by turning the glasswasher off, then back on.

If the chemical bottles are not empty and the delivery tubes are inserted correctly, then the chemical sensor or pumps may have malfunctioned; contact your local Hobart Service Office.

⚠ WARNING **Do not pre-mix other chemicals and sodium hypochlorite (liquid bleach). Mixing may cause hazardous gas to form.**

NOTICE Required flowing water pressure to the dishmachine is 15-65 PSIG. If pressures higher than 65 PSIG are present, a pressure regulating valve must be installed in the water line to the dishmachine (by others).

Pressure guage not provided on pumped rinse machines.

Important: The chemical containers should be placed no higher than 16" above floor.

If chemical containers are to be placed in cabinet adjacent to machine, a 1/2" dia. hole is required in the cabinet to run chemical supply line.

Use only 6% or 8.4% sodium hypochlorite (liquid bleach) as sanitizing chemical to insure proper operation of dishmachine.

Certain materials including silver plate, aluminum and pewter are attacked by sodium hypochlorite (liquid bleach).

NOTES:

1. All vertical machine dimensions taken from floor may be increased by .875" or decreased by .375".
2. Moist air escapes from the door.
   Use only moisture resistant materials adjacent to dishmachine sides and top.
3. A vent hood is not recommended above the undercounter dishmachine since it does not produce excessive vapors.

PLUMBING NOTES:

1. Water hammer arrestor (meeting ASSE-1010 standard or equivalent) to be supplied (by others) in common water supply line at service connection.
2. Recommended water hardness to be 3 grains or less for best results.
3. If drain hose is looped above a sink, the loop must not exceed 44" AFF.

CONNECTION INFORMATION
(AFF = ABOVE FINISHED FLOOR)

LEGEND

E1 ELECTRICAL CONNECTION: 1-3/8" DIA. HOLE FOR 1" TRADE SIZE CONDUIT; 10-5/8" AFF.

P1 SINGLE FILL AND RINSE CONNECTION: 3/4" FEMALE GARDEN HOSE FITTING ON 6' LONG HOSE SUPPLIED WITH MACHINE;

120°F WATER MIN. FOR LXGePR, 140°F RECOMMENDED.

P2 DRAIN CONNECTION: 5/8" BARB FITTING WITH 6' LONG HOSE SUPPLIED WITH MACHINE.

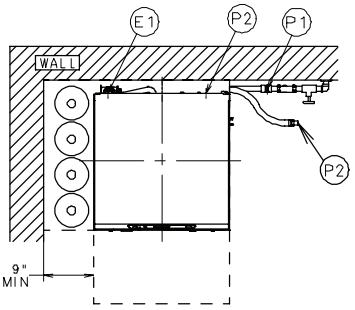

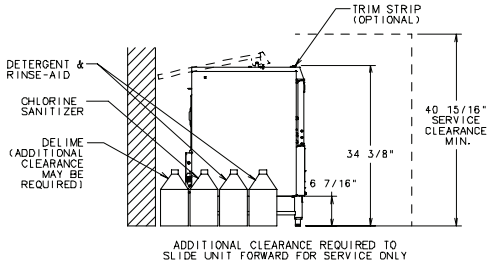

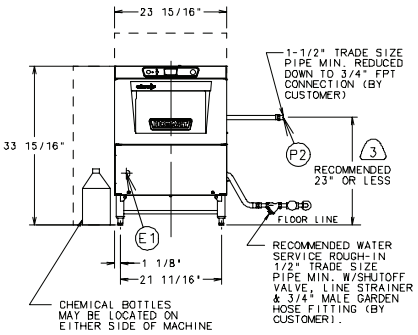

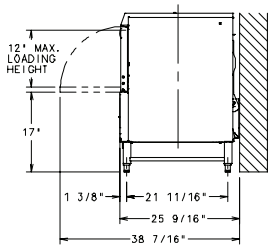

MODEL	VOLTS/HERTZ/PHASE	RATED AMPS	MIN SUPPLY CKT CONDUCT AMPACITY	MAX PROTECTIVE DEVICES
LXGePR	120/60/1	15.4	20	20

HEAT OUTPUT, BTU/HR		
MODEL	LATENT	SENSIBLE
LXGePR	1900	800

SHIPPING WEIGHTS	LXGePR
NET WEIGHT OF MACHINE	150 LBS
DOMESTIC SHIPPING WEIGHT	170 LBS

ACCESSORY CORD KITS AVAILABLE FOR ALL MACHINES

NOTE: FOR SUPPLY CONNECTIONS, USE COPPER WIRE ONLY RATED AT 90°C MINIMUM.

⚠ WARNING **Electrical and grounding connections must comply with the applicable portions of the National Electrical Code and/or other local electrical codes.**

Plumbing connections must comply with applicable sanitary, safety and plumbing codes. Drain and fill line configurations vary, some methods are shown on this drawing.

INSTALLATION DIAGRAM (LXGePR, short)

⚠ WARNING **Do not pre-mix other chemicals and sodium hypochlorite (liquid bleach). Mixing may cause hazardous gas to form.**

NOTICE Required flowing water pressure to the dishmachine is 15-65 PSIG. If pressures higher than 65 PSIG are present, a pressure regulating valve must be installed in the water line to the dishmachine (by others).

Pressure guage not provided on pumped rinse machines.

Important: The chemical containers should be placed no higher than 24" above floor.

If chemical containers are to be placed in cabinet adjacent to machine, a 1/2" dia. hole is required in the cabinet to run chemical supply line.

Use only 6% or 8.4% sodium hypochlorite (liquid bleach) as sanitizing chemical to insure proper operation of dishmachine.

Certain materials including silver plate, aluminum and pewter are attacked by sodium hypochlorite (liquid bleach).

NOTES:

1. All vertical machine dimensions taken from floor may be increased by .875" or decreased by .375".
2. Moist air escapes from the door.
   Use only moisture resistant materials adjacent to dishmachine sides and top.
3. A vent hood is not recommended above the undercounter dishmachine since it does not produce excessive vapors.

PLUMBING NOTES:

1. Water hammer arrestor (meeting ASSE-1010 standard or equivalent) to be supplied (by others) in common water supply line at service connection.
2. Recommended water hardness to be 3 grains or less for best results.
3. If drain hose is looped above a sink, the loop must not exceed 51" AFF.

CONNECTION INFORMATION
(AFF = ABOVE FINISHED FLOOR)

LEGEND

E1 ELECTRICAL CONNECTION: 1-3/8" DIA. HOLE FOR 1" TRADE SIZE CONDUIT; 18-1/8" AFF.

P1 SINGLE FILL AND RINSE CONNECTION: 3/4" FEMALE GARDEN HOSE FITTING ON 6' LONG HOSE SUPPLIED WITH MACHINE;
120°F WATER MIN. FOR LXGePR, 140°F RECOMMENDED.

P2 DRAIN CONNECTION: 5/8" BARB FITTING WITH 6' LONG HOSE SUPPLIED WITH MACHINE.

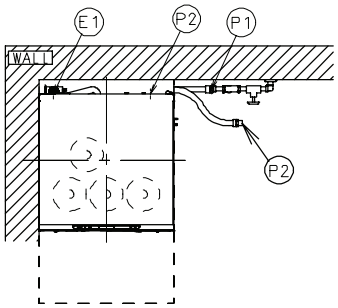

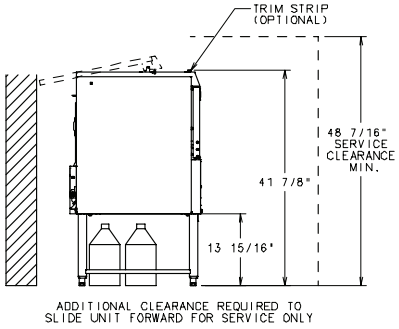

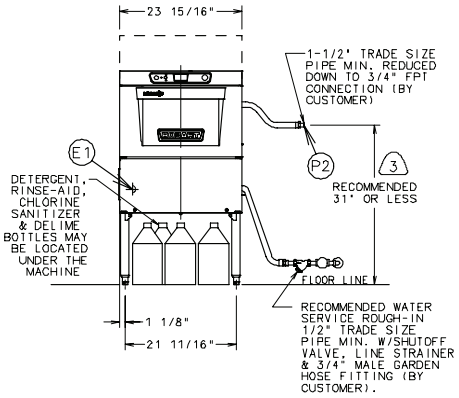

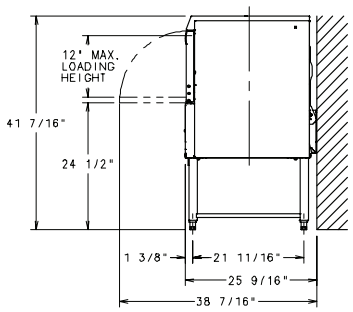

MODEL	VOLTS/HERTZ/PHASE	RATED AMPS	MIN SUPPLY CKT CONDUCT AMPACITY	MAX PROTECTIVE DEVICES
LXGePR	120/60/1	15.4	20	20

HEAT OUTPUT, BTU/HR		
MODEL	LATENT	SENSIBLE
LXGePR	1900	800

SHIPPING WEIGHTS	LXGePR
NET WEIGHT OF MACHINE	150 LBS
DOMESTIC SHIPPING WEIGHT	170 LBS

ACCESSORY CORD KITS AVAILABLE FOR ALL MACHINES

NOTE: FOR SUPPLY CONNECTIONS, USE COPPER WIRE ONLY RATED AT 90°C MINIMUM.

⚠ WARNING **Electrical and grounding connections must comply with the applicable portions of the National Electrical Code and/or other local electrical codes.**

Plumbing connections must comply with applicable sanitary, safety and plumbing codes. Drain and fill line configurations vary, some methods are shown on this drawing.

INSTALLATION DIAGRAM (LXGePR, tall)

NOTICE Required flowing water pressure to the dishmachine is 15-65 PSIG. If pressures higher than 65 PSIG are present, a pressure regulating valve must be installed in the water line to the dishmachine (by others).

Pressure gauge not provided on pumped rinse machines.

If chemical containers are to be placed in cabinet adjacent to machine, a 1/2" dia. hole is required in the cabinet to run chemical supply line.

NOTES:

1. All vertical machine dimensions taken from floor may be increased by .875" or decreased by .375".
2. Moist air escapes from the door.
   Use only moisture resistant materials adjacent to dishmachine sides and top.
3. A vent hood is not recommended above the undercounter dishmachine since it does not produce excessive vapors.

PLUMBING NOTES:

1. Water hammer arrestor (meeting ASSE-1010 standard or equivalent) to be supplied (by others) in common water supply line at service connection.
2. Recommended water hardness to be 3 grains or less for best results.
3. If drain hose is looped above a sink, the loop must not exceed 44" AFF.

CONNECTION INFORMATION
(AFF = ABOVE FINISHED FLOOR)

LEGEND

E1 ELECTRICAL CONNECTION: 1-3/8" DIA. HOLE FOR 1" TRADE SIZE CONDUIT; 10-5/8" AFF.

P1 SINGLE FILL AND RINSE CONNECTION: 3/4" FEMALE GARDEN HOSE FITTING ON 6' LONG HOSE SUPPLIED WITH MACHINE;
55-85°F (COLD) RECOMMENDED FOR LXGeR.

P2 DRAIN CONNECTION: 5/8" BARB FITTING WITH 6' LONG HOSE SUPPLIED WITH MACHINE.

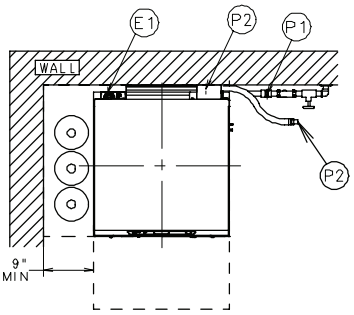

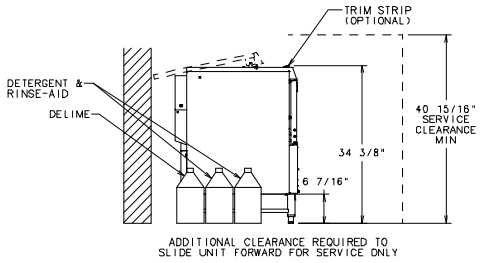

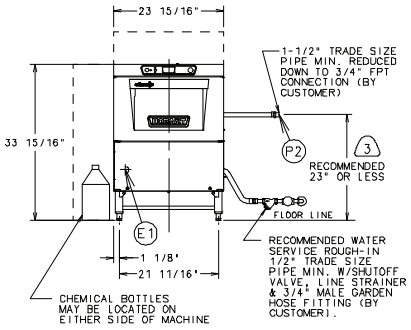

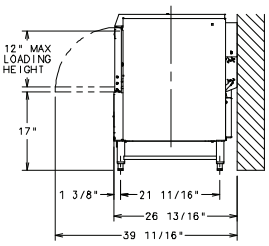

MODEL	VOLTS/HERTZ/PHASE	RATED AMPS	MIN SUPPLY CKT CONDUCT AMPACITY	MAX PROTECTIVE DEVICES
LXGeR	120/208-240(3W)/60/1*	30.5	40	40

HEAT OUTPUT, BTU/HR		
MODEL	**LATENT**	**SENSIBLE**
LXGeR	**1100**	**2000**

SHIPPING WEIGHTS	LXGeR
NET WEIGHT OF MACHINE	**165 LBS**
DOMESTIC SHIPPING WEIGHT	**185 LBS**

* THIS SYSTEM REQUIRES THREE POWER WIRES WHICH INCLUDES A CURRENT CARRYING NEUTRAL, AN ADDITIONAL FOURTH WIRE MUST BE PROVIDED FOR MACHINE GROUND.

ACCESSORY CORD KITS AVAILABLE FOR ALL MACHINES

NOTE: FOR SUPPLY CONNECTIONS, USE COPPER WIRE ONLY RATED AT 90°C MINIMUM.

⚠ WARNING Electrical and grounding connections must comply with the applicable portions of the National Electrical Code and/or other local electrical codes.

Plumbing connections must comply with applicable sanitary, safety and plumbing codes. Drain and fill line configurations vary, some methods are shown on this drawing.

INSTALLATION DIAGRAM (LXGeR, short)

NOTICE Required flowing water pressure to the dishmachine is 15-65 PSIG. If pressures higher than 65 PSIG are present, a pressure regulating valve must be installed in the water line to the dishmachine (by others).

Pressure gauge not provided on pumped rinse machines.

If chemical containers are to be placed in cabinet adjacent to machine, a 1/2" dia. hole is required in the cabinet to run chemical supply line.

NOTES:

1. All vertical machine dimensions taken from floor may be increased by .875" or decreased by .375".
2. Moist air escapes from the door.
   Use only moisture resistant materials adjacent to dishmachine sides and top.
3. A vent hood is not recommended above the undercounter dishmachine since it does not produce excessive vapors.

PLUMBING NOTES:

1. Water hammer arrestor (meeting ASSE-1010 standard or equivalent) to be supplied (by others) in common water supply line at service connection.
2. Recommended water hardness to be 3 grains or less for best results.
3. If drain hose is looped above a sink, the loop must not exceed 51" AFF.

CONNECTION INFORMATION
(AFF = ABOVE FINISHED FLOOR)

LEGEND

E1 ELECTRICAL CONNECTION: 1-3/8" DIA. HOLE FOR 1" TRADE SIZE CONDUIT; 18-1/8" AFF.

P1 SINGLE FILL AND RINSE CONNECTION: 3/4" FEMALE GARDEN HOSE FITTING ON 6' LONG HOSE SUPPLIED WITH MACHINE;
55-85°F (COLD) RECOMMENDED FOR LXGeR.

P2 DRAIN CONNECTION: 5/8" BARB FITTING WITH 6' LONG HOSE SUPPLIED WITH MACHINE.

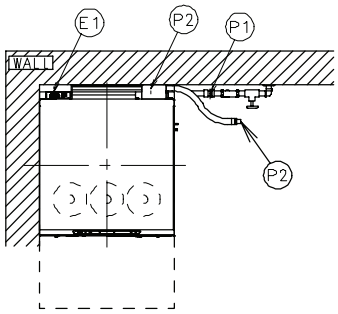

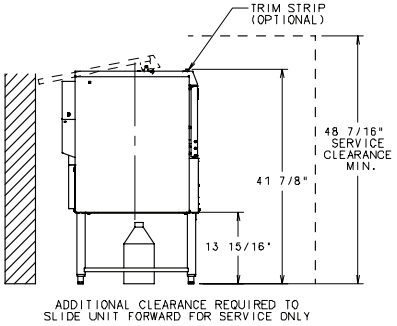

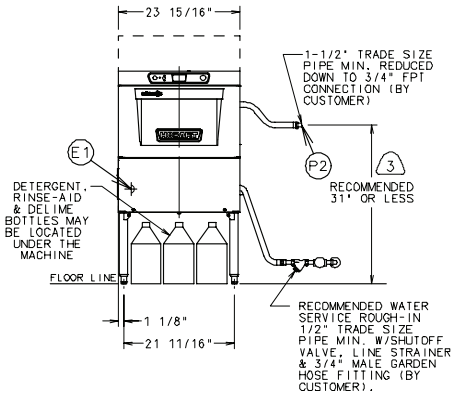

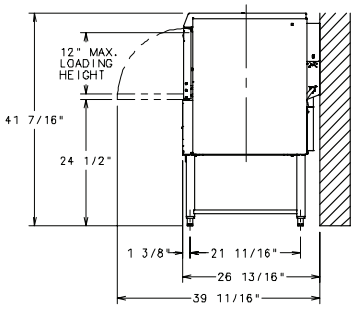

MODEL	VOLTS/HERTZ/PHASE	RATED AMPS	MIN SUPPLY CKT CONDUCT AMPACITY	MAX PROTECTIVE DEVICES
LXGeR	120/208-240(3W)/60/1*	30.5	40	40

HEAT OUTPUT, BTU/HR		
MODEL	LATENT	SENSIBLE
LXGeR	1100	2000

SHIPPING WEIGHTS	LXGeR
NET WEIGHT OF MACHINE	165 LBS
DOMESTIC SHIPPING WEIGHT	185 LBS

* THIS SYSTEM REQUIRES THREE POWER WIRES WHICH INCLUDES A CURRENT CARRYING NEUTRAL, AN ADDITIONAL FOURTH WIRE MUST BE PROVIDED FOR MACHINE GROUND.

ACCESSORY CORD KITS AVAILABLE FOR ALL MACHINES

NOTE: FOR SUPPLY CONNECTIONS, USE COPPER WIRE ONLY RATED AT 90°C MINIMUM.

⚠ WARNING Electrical and grounding connections must comply with the applicable portions of the National Electrical Code and/or other local electrical codes.

Plumbing connections must comply with applicable sanitary, safety and plumbing codes. Drain and fill line configurations vary, some methods are shown on this drawing.

INSTALLATION DIAGRAM (LXGeR, tall)

PROGRAMMING

MANAGER MODE PROGRAMMING

The LXGe series glasswasher's microprocessor allows customization options for machine operation. To activate or change these features, the programming edit mode must be entered.

The manager programming mode requires a MANAGER CODE to be entered to access the options listed in the PARAMETERS MENU. The manager code is 1001.

PROGRAMMING INSTRUCTIONS

All customization is performed through the on-screen menu using the UP Arrow, MENU/DOWN Arrow, and the ENT keys located on the keypad at the top of the machine (Fig. 4).

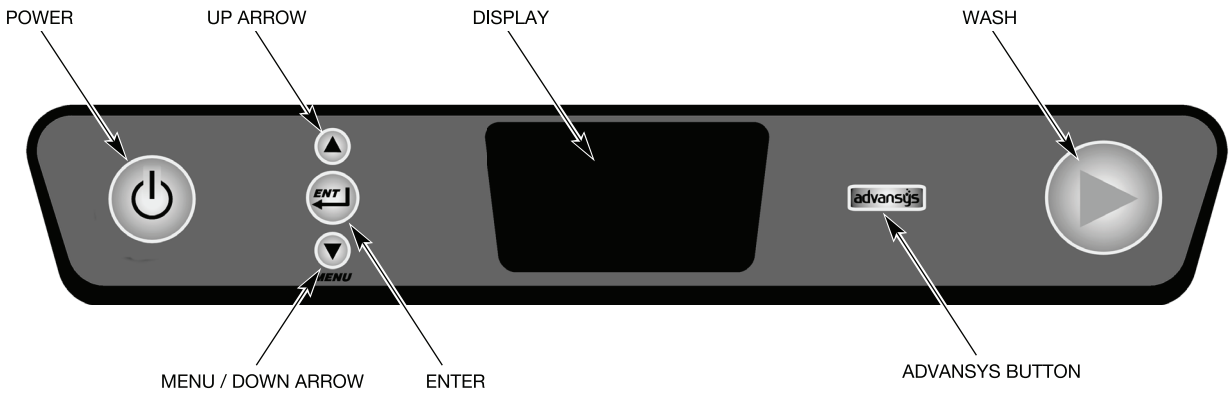

Fig. 4

MENU DISPLAY PROMPTS

The following prompts are used inside the menus:

- The UP arrow and MENU/DOWN arrow keys are used to change parameter values and to navigate the menu.
- The ENT key is used to accept a value, to perform a specified action, or to enter a submenu.
- The text just to the right of the '>' symbol on the display screen shows what action or command will occur if the ENT key is pressed.

Manager Mode Programming Card

CHANGING PARAMETERS ENTER MANAGER SECURITY CODE: **1001**

▼ → MANAGER MENU → ENT → ENTER SECURITY CODE → ▲ (for 1) ENT →
ENT (for 0) ENT → ▲ (for 1) ENT Edit Parameters ENT

CHANGING PARAMETERS IS REQUIRED TO CHANGE ALL CODES BELOW

CHEMICAL PUMP enable or disable the detergent pump or rinse aid pump.

▼ → until DETERGENT PUMP or RINSE AID PUMP → ENT → ▼ to enable or disable
→ ENT ***OR*** ▼ → until EXIT MENU → ENT → ▼ until EXIT → ENT

WASH CYCLE allows the customization of total run time.

▼ → until CYCLE TIME → ENT → ▼ to choose cycle, → ENT ***OR*** ▼ →
until EXIT MENU → ENT → ▼ until EXIT → ENT

LOW TEMP ALARMS for <u>hot machines only: (parameter)</u> enables or disables alert indicating that the final rinse temperature has been below the minimum temperature for a period of time.

▼ → until LOW TEMP ALARMS → ENT → ▼ to enable or disable → ENT
OR ▼ → until EXIT MENU → ENT → ▼ until EXIT → ENT

WASH ARM ALARM enables or disables an alarm that alerts the operator that the wash arms may be clogged or blocked.

▼ → until WASH ARM ALARM → ENT → ▼ to disable, Visual, or Audio & Visual
→ ENT ***OR*** ▼ → until EXIT MENU → ENT → ▼ until EXIT → ENT

DELIME enables or disables the delime reminder alert.

▼ → until DELIME → ENT → ▼ to enable or disable → ENT
OR ▼ → until EXIT MENU → ENT → ▼ until EXIT → ENT

TEMPERATURE UNITS allows the choice of Fahrenheit or Celsius.

▼ → until TEMPERATURE UNITS → ENT → ▼ to choose Fahrenheit or Celsius
→ ENT ***OR*** ▼ → until EXIT MENU → ENT → ▼ until EXIT → ENT

POTABLE RINSE <u>for cold machines only</u> enables or disables the potable water rinse option.

▼ → until POTABLE RINSE → ENT → ▼ to enable or disable → ENT
OR ▼ → until EXIT MENU → ENT → ▼ until EXIT → ENT

DIRTY WATER INDICATOR disables or gives a choice of how many cycles the machine will run between dirty water alert and refresh cycles.



ENERGY SAVER MODE disables or gives choice of how many hours before the unit will stay on before entering energy saving mode.



ADD CHEMICAL ALERT enable or disable the audio alert of missing chemicals.

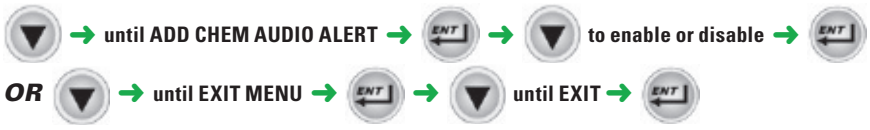

END CYCLE AUDIO ALERT enable or disable the unit creating an audio alert at the end of each wash cycle.

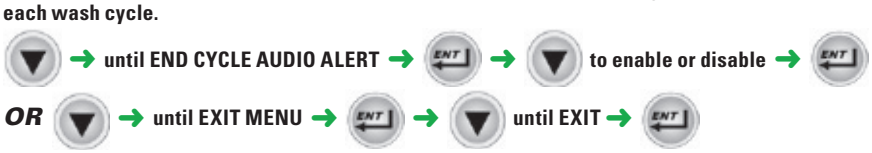

LANGUAGE allows the choice of English, French or Spanish language.



advansys **BUTTON** allows the customization of the advansys button to be used for a variety of options.



EXIT MENU TO MAIN MANAGER MENU



DELIME NOW allows for a single delime cycle to be run from the menu at anytime.
Note: this operation takes 20-45 minutes depending on conditions.



HOBART

701 South Ridge Avenue, Troy, OH 45374-0001

PARAMETERS MENU TABLE

Parameter Name	Advansys Models (LXGePR, LXGeR)	Description	Possible Values	Default Value
Detergent Pump	✓	Enables or disables the detergent pump.	Disabled or Enabled	Enabled
Rinse Aid Pump	✓	Enables or disables the rinse aid pump.	Disabled or Enabled	Enabled
Wash Cycle	✓	Sets the cycle duration.	Light or Normal	Light
Low Temp Alarms	LXGeR Only	Enables or disables a visual alert on the display that indicates that the Final Rinse water temperature is below the required minimum of 180°F (82°C). When enabled, a message will display notifying the user of this condition after three consecutive cycles do not reach the required final rinse temperature. However, machine operation will not change and ware will continue to wash as expected. After the temperature increases past the minimum, the message stops. When disabled, there will be no extra message indicating a low temperature event; however, the temperature display will still show the current Final Rinse water temperature.	Disabled or Enabled	Disabled
Wash Arm Alert	✓	Enables Visual Alert, Audio and Visual Alert, or disables an alert that is displayed when the machine detects a wash arm that is clogged or blocked such that ware wash results could be affected.	Disabled, Visual, or Audio and Visual	Disabled
Delime	✓	Enables or disables the alert to delime option.	Disabled or Enabled	Enabled
Temperature Units	✓	Sets the display units to either Fahrenheit or Celcius.	Fahrenheit or Celcius	Fahrenheit
Potable Rinse	LXGePR Only	On LXGePR machines, this setting enables or disables the PuriRinse option that sprays fresh water after the sanitization cycle to remove the sanitizer from the ware.	Disabled or Enabled	Enabled

Parameter Name	Advansys Models (LXGePR, LXGeR)	Description	Possible Values	Default Value
Dirty Water Indicator	✓	On Advansys machines, this setting allows for a reminder for the operator to be notified that 20, 40, or 60 cycles have passed and a special water refresh cycle is recommended. This cycle will drain a portion of the wash water and refresh it with fresh hot water.	Disabled, 20, 40, or 60 cycles	Disabled
Energy Saver Mode	✓	On Advansys machines, this setting will control when the machine will turn the heaters off in order to save energy when not in use.	Disabled, 1, 2, or 3 hours	2 hours
Add Chemical Alert	✓	Enables or disables an audible alert if chemical is not being detected.	Disabled, Visual, or Audio and Visual	Audio and Visual
End Cycle Audio Alert	✓	Enables or disables an audible alert at the end of a cycle.	Disabled or Enabled	Disabled
Language	✓	Sets the language on the display to either English or French.	English (US) or French (Canada)	English (US)
Advansys Button	✓	Choose function for Advansys button.	1. Not programmed 2. Clean the sump 3. One light wash 4. One normal wash 5. Run delime cycle 6. Energy saver	Not Programmed From Factory
Exit Menu	✓	Press ENT to exit the Parameters Menu and return to the Manager Menu. Any settings that were changed are saved.		

OPERATING THE LXGe GLASSWASHER

DO THIS	DISPLAY SHOWS	REMARKS
Press ON.	Model number.	Glasswasher performs self-check. This takes 5 seconds.
	FILL and fill icon lit; sump temperature displayed when machine is filling. WARMING UP and warming up icon are displayed when booster is preheating on models LXGeR. This preheat could take up to 15 minutes.	Glasswasher fills with water. When filled, pump turns on for 10 seconds. If door is opened during fill cycle, fill will stop. After door is closed, the process continues where it stopped.
	During fill, sump temperature is displayed.	When filled, machine will maintain an idle state. Heat is maintained in both sump and/or booster.
Open door; slide rack of dishes into glasswasher. Close door.	READY lit and sump temperature displayed.	Detergent will be added automatically during wash cycle. Rinse Aid and Sanitizer will be added automatically during rinse cycle. (NOTE: Sanitizer only used on LXGePR models.)
Press WASH.	WASH and wash icon lit; sump temperature displayed during wash cycle. RINSE and rinse icon lit; rinse temperature displayed during rinse cycle.	Machine initiates a wash and rinse cycle. If door is opened during wash, rinse, or drain cycle, cycle will continue at point where door was opened upon closing door. If POWER is pressed during cycle, machine will drain and shut down.
When cycle is complete, reload machine for next wash/rinse cycle; or, if not in use, machine will maintain idle mode.	READY lit and sump temperature displayed.	Machine will drain and shut down if the four hour idle shutdown time is reached.
At the end of the day, press POWER.	DRAIN and SHUTDOWN IN PROGRESS are displayed; then the display shuts down.	When POWER key is pressed, machine will drain and shut down.

DIAGNOSTIC/ERROR MESSAGES

Error	Display		Description
Door Open	Door Open		Displayed when the door of the machine is opened.
Clogged/ Blocked Wash Arm	WASH ARM ALERT - Remove & clean arm - Check nozzles - Replace arm - Close door		Displayed if wash arm is blocked or clogged which would result in poor wash results. Follow on-screen instructions.
Low Rinse Temperature	LOW RINSE TEMP		After two consecutive low temperatures, if problem occurs on the third consecutive cycle, the error will display. The machine will continue to run cycles.
Low Rinse Temperature (10 In A Row)	LOW RINSE TEMP Check Water Input		If the Low Rinse Temperature error occurs for 10 consecutive cycles, the error will change. The machine will continue to run cycles.
Wash Thermistor Error	WASH TEMP SENSOR Service Required (Service Phone Number) OPEN or SHORT		Error displayed if wash temperature probe is out of range. The machine will continue to run cycles.
Booster Thermistor Error	BOOSTER TEMP SENSOR Service Required (Service Phone Number) OPEN or SHORT		Error displayed if booster temperature probe is out of range. The machine will continue to run cycles. (LXGeR only)
Final Rinse Thermistor Error	RINSE TEMP SENSOR Service Required (Service Phone Number) OPEN or SHORT		Error displayed if final rinse temperature probe is out of range. The machine will continue to run cycles.
Low Water In Booster (Time Out Within Any Cycle)	FILL ERROR Service Required (Service Phone Number)		Error displayed if the unit times out before the unit is completely filled. The machine will not operate and will only allow power down.
Drain Error	DRAIN ERROR Service Required (Service Phone Number)		Error displayed if the water level in the unit will not come up. The machine will not operate and will only allow power down.
Sump Level Error	SUMP LEVEL SENSOR Service Required (Service Phone Number) OPEN or SHORT		Error displayed if sump pressure switch is out of range. The machine will not operate and will only allow power down.
Booster Level Error	BOOSTER LEVEL SENSOR Service Required (Service Phone Number) OPEN or SHORT		Error displayed if booster pressure switch is out of range. The machine will not operate and will only allow power down.

WASH/RINSE CYCLE TIMES (LXGePR)

Wash 56 Seconds **
Drain 18 Seconds Max
Rinse 8 Seconds
Dwell 10 Seconds
PuriRinse 7 Seconds

WASH/RINSE CYCLE TIMES (LXGeR)

Wash 56 Seconds *, **
Drain 18 Seconds Max
Rinse 8 Seconds
Dwell 5 Seconds
Condense 105 Seconds Max

* Maximum wash time may vary, depending on operation voltage and incoming water temperature for 70°F rise on LXGeR machines.

** Wash cycle time can be adjusted to a 56- or 85- second cycle.

PREPARATION

Make sure the coarse (Fig. 6) and fine (Fig. 7) strainers are in place and free of debris. Ensure that the coarse strainer is installed with the handle towards the front of the machine. Check both wash arms and rinse arms to make sure they spin freely and are not clogged.

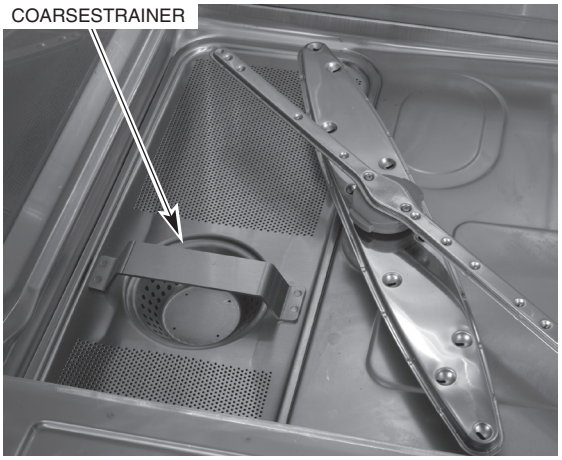

Fig. 6



Fig. 7

Check to see if any detergent, rinse aid or sanitizer chemicals need to be replenished. Use only commercial-type detergents, as prescribed by your chemical professional.

DO'S AND DON'TS FOR YOUR NEW HOBART GLASSWASHER

DO assure proper water hardness.

DO prescrape dishes thoroughly.

DO use only detergents recommended by your chemical professional.

DO at the end of the day, thoroughly clean the machine, rinse and dry. (Leave door open.)

DO use only products formulated to be safe on stainless steel.

DO NOT use detergents formulated for residential glasswashers.

DO NOT allow food soil to accumulate on the tank bottom.

DO NOT exceed chemical manufacturer's recommended concentrations for detergent, sanitizer, rinse aid or lime scale remover.

DO NOT use steel wool to clean ware or glasswasher surface.

DO NOT allow foreign objects to enter the unit, especially metallic contaminants.

CLEANING

This machine must be cleaned at least once each working day. Use only products formulated to be safe on stainless steel.

1. Press POWER. The machine will drain. When the display is no longer lit, open the door and remove any debris from the bottom of the tank. Do not allow food soil to accumulate on the tank bottom.
2. Remove the lower rinse arm by pressing in on the buttons located on the sides of the center hub and pull off (Fig. 8). Remove the lower wash arm by pulling the arm off the shaft. Remove the upper rinse and wash arms in the same manner. Remove the coarse and fine strainers (see Figs. 6 and 7). Thoroughly clean these items in a sink. Remove debris from wash/rinse arm nozzles.

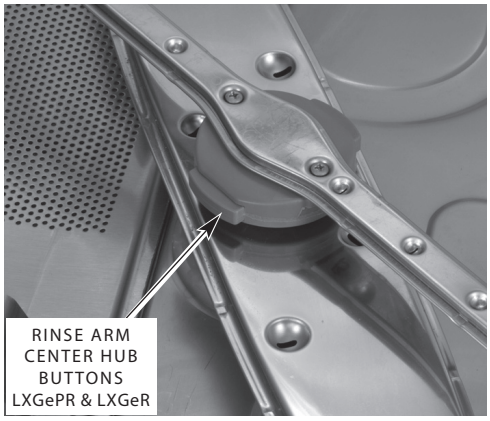

Fig. 8

3. With a damp cloth, wipe the interior of the machine. DO NOT use steel wool. Wipe the exterior of the machine. Remove any remaining debris with a mild cleanser formulated for stainless steel and a soft cloth or brush.
4. Replace the fine and coarse strainers. Reinstall the lower wash arm by pushing it down on the shaft. Press in on the buttons located on the sides of the center hub, place the rinse arm on the shaft, and release. Spin arms to make sure they spin freely. Repeat this procedure with the upper wash and rinse arms.
5. Use a soft, damp cloth or sponge and mild cleanser to clean the control keypad and display. DO NOT use abrasive or harsh cleaners or scouring pads.
6. Leave the door ajar overnight to allow the interior to air out and dry. The door design allows for the door to remain partially open and can be used to vent the machine at the end of the day.

MAINTENANCE

Maintenance and regular care is important to maintain optimal results with your Hobart glasswasher.

DELIMING

⚠ WARNING Deliming solution, rinse agents or any other kind of acid must not come in contact with bleach or rinse solution containing bleach used in chemical-sanitizing machines. Mixing may cause hazardous gas to form. This entire procedure must be followed step by step for safe and satisfactory results.

NOTICE Do not allow the deliming agent to remain in the machine longer than recommended by the deliming agent manufacturer.

DELIME THE GLASSWASHER ON A REGULAR BASIS AS REQUIRED. The regularity will depend on mineral content of the supply water. Deliming should be done when you can see clear signs of lime deposits (a white, chalky substance) on the inside walls and on the wash arms. All LXGe glasswashers are equipped with an automatic delime cycle reminder and are equipped with an internal delime pump which will automatically pump the required amount of deliming agent into the unit.

If deliming is necessary, a deliming agent (such as Lime-A-Way® or LSR®) should be used for best results.

After the preprogrammed number of cycles has expired, the control will indicate the delime request by displaying DELIME RECOMMENDED and will prompt 'Would you like to delime now?'. You must enter 'Yes' or 'No' to proceed with a delime cycle or to continue with normal machine operation. If 'No' is selected, the machine will continue to notify the operator at each start-up and power down until the delime cycle is completed. To delime the unit:

1. Press the MENU/DOWN Arrow key until the '>' symbol is shown to the left of 'Yes' and press the ENT key.
2. Remove dish rack from machine.
3. Remove strainers from machine and clean. Replace strainer, empty rack and close door.
4. Ensure delimer chemical container is not empty. Be sure to push the delivery tube standpipe completely to the bottom of the container. Check to make sure there are no obstructions or kinks in the delivery tube.
5. Press ENT key to enter the delime mode. The machine will drain and refill with fresh water.
6. The unit will automatically enter the wash mode for 10 minutes, then will begin two rinse and drain operations after the fill cycle is complete.
7. After the deliming operation is completed, power to the control will be turned off.
8. Inspect the interior of the machine for lime deposits. If necessary, another delime cycle can be initiated by entering the Manager Programming Mode.

LUBRICATION

The pump motor has permanently sealed bearings and requires no lubrication.

TROUBLESHOOTING

This section outlines various symptoms and possible causes that may be encountered in the event of abnormal machine operation. If symptoms persist after possible causes have been checked, service may be required.

Symptom	Possible Causes
No machine operation (no display).	1. Machine OFF - turn machine ON. 2. Blown fuse or circuit breaker off at power supply. 3. Cord not plugged in (corded models only)
No machine operation (with display).	1. Display: "DOOR OPEN" - open and close door. If problem persists, contact your local Hobart Service Office. 2. See "Machine will not fill or will not fill high enough".
Glasses not clean.	1. Strainers clogged causing inadequate water supply to pump - clean according to instructions. (See CLEANING.) 2. Obstruction in wash arm(s) or wash arms will not turn - clean according to instructions. (See CLEANING.) 3. Wash and/or rinse arms will not turn - check that they spin freely. 4. Detergent dispenser may be clogged. 5. Soil quantity - scrape dishes before cycle. 6. Improper rack loading. (See PREPARATION.) 7. Low water - check water supply. 8. Water temperature too low - note wash temperature on display during WASH; should be above 120°F for chemical sanitizing machines and above 150°F for high temperature machines. 9. Incoming water supply turned off.
Spotting of silverware, glasses, or dishes.	1. Improperly loaded racks. 2. Water temperature too low. 3. Improper type or concentration of detergent - contact your chemical representative. 4. Hard water - install a water softener; use a rinse agent. 5. Insufficient fill - check water supply.
Chemicals not feeding.	1. Low on chemicals - check levels. 2. Air leak at feeder hose connections - check insertion of quick connect fittings and wire ties at tube to tube connections. 3. Tubes kinked - check for smooth bends.
Food soils remain in glasswasher.	Follow daily cleaning instructions. (See CLEANING.)
Appearance of rust in machine.	1. Ensure steel wool is not used to clean machine. 2. May be due to high iron content in water supply.

Symptom	Possible Causes
Unexpected results on glasses or other ware.	1. Etching - usually caused by any combination of high temperatures, soft water, soft glass, or high alkaline washing solutions. 2. Tarnishing - avoid washing silver, silver plates, and pewter in chemical sanitizing machines. 3. Pitting - stainless steel may pit with lengthy contact of foods containing salt, fruit juices, vinegar, etc. Wash immediately. 4. Black or gray marks - may have been rubbed with aluminum. 5. Brown stains - may be due to high iron content in water supply. 6. Chipping - improper loading or glasses are too delicate. 7. Wooden ware damage - avoid washing in glasswasher. 8. Rust on cast iron - seasoning is lost in glasswasher. Avoid washing in glasswasher. 9. Plastic ware distortion - high temperatures. Check plastic ware's instructions.
Low temperature readings.	1. Low water supply temperature - make sure it meets the recommended minimum temperature. 2. Rapid cycle use - if incoming water temperature is low and cycle use rate is high, the hot water supply may be insufficient to meet the demand. 3. Heavy ware load cools wash water - do not overload racks. 4. Booster heater or sump heater set low - contact your local Hobart Service Office.
Machine will not fill or will not fill high enough.	1. Low water pressure - check for clogged hose strainer; ensure the site water pressure meets minimum flow pressures. 2. No water flow - main water supply valves may not be working.
Machine fills too high or leaks from door.	1. Machine not level. (see LEVELING.) 2. Fill solenoid valve leaking - power the glasswasher OFF; if water continues to flow into the machine, contact your local Hobart Service Office.
Machine will not drain.	1. Drain pipes restricted - check glasswasher drain line for kinks; ensure proper drain rate is allowed from plumbing. 2. Power machine OFF. Wait several seconds and then power back ON. Repeat this procedure twice if necessary. If problem persists, contact your local Hobart Service Office.
Some water occasionally drips out of rinse arms (high temperature glasswashers only).	This is normal due to expansion of water being heated in the booster tank.

Installation, fonctionnement et entretien des LAVE-VERRE DE LA GAMME LXGe

CONSERVEZ CE MODE D'EMPLOI



DESCRIPTION GÉNÉRALE

Les lave-verre de la gamme LXGe sont entièrement automatiques à chargement frontal. Les lave-verres de la série LXGe sont capables de traiter entre 24 et 38 paniers à l'heure.

Dans le but de conserver l'énergie, tous les lave-verre de la gamme LXGe s'arrêtent automatiquement 4 heures après la dernière utilisation.

Tous les lave-verre de la série LXGe sont équipés du surchauffeur Sense-A-Temp^{MD} assurant une température d'eau chaude adéquate lors du rinçage.

Les appareils sont livrés de série avec un panier pour verres à vin, des commandes électroniques, une pompe de vidange, une pompe de rinçage, des doseurs de produits chimiques, un boyau de remplissage et un boyau de vidange.

MODÈLE	DESCRIPTION
LXGePR	Ce sont des modèles à assainissement chimique fonctionnant à basse température et dont le rinçage se fait à l'eau fraîche; l'agent d'assainissement est une solution d'hypochlorite de sodium à 6 % (javellisant). REMARQUE : si vous devez utiliser un javellisant à 8,4 %, veuillez contacter le Service de l'entretien Hobart ou votre fournisseur de produits chimiques pour modifier les réglages du doseur d'assainissement (il se peut qu'il y ait des frais).
LXGeR	Rinçage à l'eau fraîche avec un surchauffeur intégré capable d'élever la température de 70 °F (39 °C). Cela permet une température d'eau de distribution à 110 °F (43 °C)

* - L'agent d'assainissement doit être utilisé en conformité avec les directives de l'étiquette EPA enregistrée.

INSTALLATION

DÉBALLAGE

Aussitôt après avoir déballé le lave-verre, vérifiez si des dommages peuvent être survenus lors de l'expédition. Si cet appareil a été endommagé, conservez le matériel d'emballage et contactez le transporteur dans les 15 jours suivant la livraison.

EMPLACEMENT

Avant l'installation, assurez-vous que la source électrique concorde avec les spécifications de la plaque signalétique de l'appareil qui se trouve au-dessus de la porte.

Pendant l'utilisation normale, il se peut que de la vapeur s'échappe par la porte. Les bois stratifiés, les placages, etc. sont des matériaux inadéquats pour utilisation dans des endroits exposés à la vapeur d'un lave-verre et aux détergents. Il est recommandé d'utiliser de l'acier inoxydable ou un autre bouclier résistant à l'humidité sur les surfaces à proximité des côtés et du dessus de l'appareil LXGe.

MISE DE NIVEAU

Pour bien fonctionner, l'appareil doit être mis de niveau. Placez le lave-verre à l'endroit où il doit être utilisé. Mettez l'appareil de niveau avant de faire quelque raccordement que ce soit. À l'aide d'un niveau de charpentier posé en diagonale sur les rails du panier, mettez l'appareil de niveau de l'avant vers l'arrière et d'un côté à l'autre en vissant ou dévissant les pieds réglables.

BESOINS EN EAU

Une bonne qualité d'eau peut améliorer les performances de lavage en réduisant les taches, en rehaussant l'efficacité du travail et en augmentant la durée de vie de l'appareil. Les conditions de l'eau varient d'un endroit à l'autre. Le système de traitement d'eau approprié à recommander pour une utilisation efficace et efficiente de cet équipement variera lui aussi selon les conditions de l'eau locale. Avant l'installation, demandez les détails sur la condition de l'eau locale à votre fournisseur d'eau municipal.

La dureté d'eau recommandée est de 3 grains par gallon US (20,58 ppm) ou moins. Une dureté d'eau plus élevée peut être cause d'une formation excessive de calcaire. Une dureté d'eau au-dessus de 3 grains/gal US (20,58 ppm) exige que l'eau soit traitée. Il a été démontré que le traitement de l'eau réduit les coûts reliés au nettoyage du lave-verre, diminue le détartrage du lave-verre, de même que la quantité de détergent utilisée.

ATTENTION Une source d'eau à haute teneur en fer peut causer des taches et peut rendre nécessaire la mise en place d'un système de filtration du fer. Un niveau de chlorure élevé dans l'eau peut être cause de piqûres et il peut être nécessaire d'installer un système de traitement des chlorures. Pour une eau traitée adéquatement, consultez votre professionnel local de traitement de l'eau.

Les sédiments peuvent nécessiter un filtre spécial. Les matières dissoutes peuvent exiger un traitement d'eau, tel qu'un adoucisseur, un système à osmose inversée, etc. Pour une eau traitée adéquatement, consultez votre professionnel local de traitement de l'eau.

Si l'inspection du lave-verre ou du surchauffeur révèle une accumulation de calcaire après que l'équipement ait été mis en service, le traitement de l'eau est recommandé. S'il y a déjà un adoucisseur d'eau en place, assurez-vous que le niveau de sel est suffisant. Contactez le bureau Hobart de votre région pour des recommandations particulières.

Un antibélier (conforme à la norme ASSE-10 ou équivalent) devrait être mis en place (par un tiers) dans la conduite d'alimentation de l'eau générale au point de raccordement.

Le plombier qui raccorde cet appareil est responsable de s'assurer que les conduites d'eau SOIENT PARFAITEMENT RINCÉES AVANT de les raccorder au lave-verre. Ce « rinçage » est nécessaire pour retirer toutes les matières étrangères, telles que les copeaux provenant de la coupe ou du filetage des tuyaux et la pâte à joint dans les conduites; ou, si des joints soudés sont utilisés, les débris du soudage ou du coupage des tuyaux. Les débris qui n'auraient pas été retirés peuvent venir se loger dans les composants de la plomberie du lave-verre et les rendre inopérants. Les robinets manuels ou électromagnétiques endommagés par des corps étrangers et tous les frais qui en résulteraient ne sont PAS la responsabilité du fabricant et ne sont pas couverts par la garantie.

Les besoins en alimentation d'eau sont les suivants :

MODÈLE	**TEMPÉRATURE**
LXGePR	Minimale 120 °F (49 °C)
LXGeR	Minimale 55 °F (12,7 °C), maximale 85 °F (29 °C)

REMARQUE : quand il s'agit d'une installation d'un appareil LXGeR et si la température de l'alimentation d'eau froide se situe systématiquement au-dessus de 80 °F (26,7 °C) ou si des vapeurs d'eau ou de la vapeur pénètrent dans la salle après la fin du cycle de condensation, contactez le Service de l'entretien de Hobart pour faire relever le temps de condensation.

La pression dynamique requise de l'eau au lave-verre est de 15 à 65 lb/po² (103,4 kPa à 448,1 kPa). Si des pressions supérieures à 65 lb/po² (448,1 kPa) sont présentes, il faut installer un régulateur de pression sur la conduite d'eau de distribution au lave-verre (par un tiers). Si la pression dynamique est inférieure à 15 lb/po² (103,4 kPa), un mauvais fonctionnement de l'appareil peut se produire. Tous les lave-verre LXGe sont dotés d'un système de rinçage par pompage; un manomètre de pression n'est donc pas nécessaire et n'est pas livré avec l'appareil.

ATTENTION **Le régulateur de pression doit être équipé d'un dispositif de dérivation. La non-utilisation d'un type de régulateur adéquat peut entraîner des dommages à l'appareil.**

Un robinet d'arrêt manuel (non livré) devrait être installé en amont du boyau de remplissage pour faciliter l'entretien de l'appareil.

Il est recommandé d'installer un filtre à tamis (non livré) sur la conduite d'alimentation d'eau entre le robinet d'arrêt manuel (non livré) et le point de raccordement de l'appareil. Il faut faire les raccordements avec un tuyau de cuivre d'un diamètre extérieur minimal de ½ po (12,7 mm) [¾ po (19 mm) recommandé] et un raccord de boyau d'arrosage mâle de ¾ po (19 mm) (non livré). Voir les schémas d'installation aux pages 14 et 17.

RACCORDEMENTS DE PLOMBERIE

⚠ AVERTISSEMENT **Les raccordements de plomberie doivent se faire en conformité avec les codes d'hygiène, de sécurité et de plomberie en vigueur.**

Vidange

Un boyau de vidange d'un diamètre interne de 5/8 po (15,8 mm) et d'une longueur de 6 pi (1 829 mm) est livré avec l'appareil. Il devrait être raccordé solidement à un point de vidange. Faites attention de ne pas entortiller le boyau. Voir les schémas d'installation aux pages 14 et 17. Le système de vidange doit avoir une capacité d'écoulement de 5 gal US/minute (18,9 l/m).

AVANT LA PREMIÈRE UTILISATION

Cette machine doit être nettoyée après l'installation et avant de la mettre en marche. (vous reporter à Nettoyage)

CONNEXIONS ÉLECTRIQUES

⚠ AVERTISSEMENT Les connexions électriques et de mise à la terre doivent être conformes aux sections pertinentes du Code national de l'électricité et de tous les autres codes électriques en vigueur.

⚠ AVERTISSEMENT Déconnectez le courant électrique à l'appareil et observez les normes de verrouillage et d'étiquetage.

DONNÉES ÉLECTRIQUES

En conformité au Code national de l'électricité NFPA-70, édition la plus récente.

ATTENTION Pour les connexions à la source, n'utilisez que du fil de cuivre d'une capacité nominale minimale de 90 °C.

Modèle	Volts/Hertz/Phase	Courant minimal admissible du circuit d'alimentation (Ampères)	Courant maximal admissible du dispositif de protection (Ampères)
LXGePR	120/60/1	20	20
LXGeR	120/208-240(3F)/60/1*	40	40

*Les systèmes (3F) exigent 3 fils d'alimentation comprenant un fil neutre sous tension. Un quatrième fil supplémentaire est nécessaire pour la mise à la terre de l'appareil.

Pour une sélection adéquate, veuillez vous référer au dessus de la poignée de la porte de l'appareil et à l'étiquette électrique se trouvant au dos du panneau inférieur avant.

Méthode de connexion

1. Enlevez le panneau inférieur avant en retirant les deux vis au bas du panneau (fig. 1).



Fig. 1

2. Ouvrez la porte du lave-verre et retirez les deux vis de gauche et la vis en haut du côté droit (fig. 2). Tirez le dessus de l'appareil vers l'avant pour qu'il sorte d'environ 1 po (25,4 mm) et enlevez le panneau latéral gauche.



Fig. 2

3. Un trou d'une grosseur commerciale de 1 po (25,4 mm) est percé du côté droit inférieur à l'arrière de l'appareil (fig. 3). Si le manque d'espace l'exige, retirez la débouchure et utilisez un raccord de 45°.

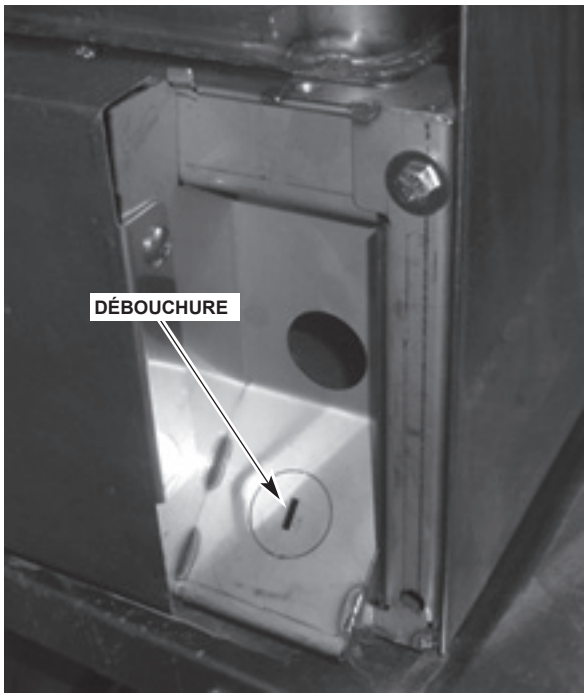

Fig. 3

4. Installez un raccord de conduit de la taille commerciale de 1 po (25,4 mm). Laissez une longueur de fil d'au moins quatre pieds (1 210 mm) entre la connexion murale et l'appareil. L'appareil peut ainsi être tiré du mur pour procéder au nettoyage ou à l'entretien.
5. Passez les fils à travers la base jusqu'à l'avant de l'appareil. À partir du raccord de conduit, la longueur de fil requise doit être d'au moins 24 po (600 mm) et ne pas dépasser 28 po (710 mm).
6. Faites les connexions électriques selon le schéma de câblage livré avec l'appareil et fixez les fils au point de connexion de l'appareil. L'excédent de fil dans la base de l'appareil doit être le plus court possible.
7. Remettez en place le panneau latéral gauche, le dessus et le panneau inférieur avant. Revissez les trois vis situées derrière la porte et les deux vis au bas du panneau inférieur avant.

DÉTERGENT ET AGENT DE RINÇAGE

N'utilisez que du détergent de classe commerciale recommandé par votre professionnel en produits chimiques. Ne pas utiliser les détergents conçus pour les lave-verre domestiques.

Le temps D'ACTIVATION des doseurs à détergent et agent de rinçage est fixé en usine. Si des ajustements sont nécessaires, contactez le bureau du Service de l'entretien Hobart de votre région ou votre fournisseur de produits chimiques.

Posez les contenants de détergent et d'agent de rinçage (fournis par un tiers) sous le lave-verre.

Retirez la capsule du contenant de détergent et insérez-y le tube de distribution rouge en pinçant le raccord de bouteille sur le contenant.

Retirez la capsule du contenant d'agent de rinçage et insérez-y le tube de distribution bleu.

Assurez-vous d'enfoncer les tubes jusqu'au fond de chacun des contenants. Vérifiez s'il n'y a pas d'obstructions ou d'angles de cassure dans les tubes de distribution.

ASSAINISSEMENT CHIMIQUE (LXGePR)

ATTENTION **Certains articles de métal tels que l'étain, l'aluminium et l'argent seront attaqués par l'hypochlorite de sodium (javellisant). Il est en conséquence déconseillé de laver de tels articles dans un lave-verre à assainissement chimique.**

Le doseur à produits chimiques du modèle LXGePR est préréglé en usine pour des solutions d'hypochlorite de sodium d'une teneur de 6 %.

ATTENTION S'il faut utiliser une solution d'hypochlorite de sodium d'une teneur de 8,4 %, contactez le bureau du Service de l'entretien Hobart de votre région.

Pour le modèle LXGePR, posez une bouteille d'un gallon US (3,78 l) d'hypochlorite de sodium d'une teneur de 6,0 % ou 8,4 % sous le lave-verre qui ne dépasse pas une hauteur de 10 po (254 mm) à partir du sol. Ne pas prémélanger une solution d'assainissement avec de l'eau ou tout autre liquide.

⚠ AVERTISSEMENT **Ne prémélangez jamais un agent mouillant avec une solution d'assainissement. Le mélange pourrait causer la formation d'un gaz dangereux.**

Retirez la capsule du contenant de détergent et insérez-y le tube de distribution blanc en pinçant le raccord de la bouteille sur le contenant. Assurez-vous d'enfoncer le tube de distribution jusqu'au fond du contenant. Vérifiez s'il n'y a pas d'obstructions ou d'angles de cassure dans le tube de distribution.

Vérifiez souvent votre bouteille d'assainisseur pour vous assurer que le niveau de produit chimique est suffisant.

POUR VÉRIFIER LA CONCENTRATION DE L'ASSAINISSEUR

Assurez-vous qu'il y ait suffisamment de produit chimique dans la bouteille d'assainisseur et que le tube vertical de distribution soit bien enfoncé jusqu'au fond du contenant. Glissez un panier à verres, avec des verres, dans l'appareil.

Pour vérifier correctement la concentration de l'assainisseur pour les modèles LXGePR, la fonction PuriRinse doit être désactivée. Pour ce faire, appuyez sur la touche LAVAGE (WASH) pendant 5 secondes jusqu'au début du cycle de lavage.

Suivez précisément les instructions contenues sur le flacon de papier réactif et testez l'eau à la surface du fond des verres. La concentration devrait se situer entre un minimum de 50 ppm et un maximum de 100 ppm.

Si votre lecture est incorrecte, contactez le bureau du Service de l'entretien Hobart de votre région ou votre fournisseur de produits chimiques pour procéder à des ajustements.

SOLUTION DE DÉTARTAGE

Tous les modèles LXGePR et LXGeR sont dotés d'un système de détartrage automatique. Lors de l'installation, un technicien qualifié du Service de l'entretien Hobart ou votre fournisseur de produits chimiques doit régler la dureté totale de l'eau pour fixer les intervalles de détartrage.

Retirez la capsule de la bouteille de l'agent de détartrage et insérez-y le tube de distribution noir dans le contenant en pinçant le raccord de bouteille dans le contenant.

Assurez-vous d'enfoncer le tube de distribution vertical jusqu'au fond du contenant. Vérifiez s'il n'y a pas d'obstructions ou d'angles de cassure dans le tube de distribution.

AMORÇAGE DES DOSEURS CHIMIQUES

Lorsqu'un contenant de produit chimique se vide, le processus d'amorçage s'engage automatiquement lors de la prochaine mise en marche de l'appareil ou lors du début d'un cycle de lavage. Prendre note que la durée de l'amorçage de tous les doseurs (détergent, agent de rinçage et assainisseur) est de 60 secondes. Si le produit chimique n'est pas détecté dans les 60 secondes, l'indicateur d'ajout de produits chimiques clignotera. Quand le produit chimique a été détecté, l'indicateur sur l'afficheur s'arrête; et l'amorçage du doseur se poursuit pendant 10 secondes pour permettre au produit chimique de se rendre jusqu'à l'appareil. Si tous les contenants de produits chimiques sont vides, le doseur d'assainisseur s'amorce en premier, suivi de celui du détergent. Un seul doseur de produits chimiques sera en fonction à la fois.

Si les produits chimiques ne sont pas détectés après trois séances d'amorçage consécutives, l'indicateur d'ajout de produits chimiques clignote et l'amorçage est annulé. Au début du prochain cycle de lavage, l'indicateur d'ajout de produits chimiques continuera de clignoter. Assurez-vous que les bouteilles ne soient pas vides et que les tubes soient bien enfoncés jusqu'au fond des contenants.

L'amorçage peut être réinitialisé en mettant le lave-verre à l'arrêt, puis en marche.

Si les bouteilles de produits chimiques ne sont pas vides, et que les tubes sont enfoncés correctement, alors les capteurs de produits chimiques ou les doseurs peuvent être défectueux; contactez le bureau du Service de l'entretien Hobart.

⚠ AVERTISSEMENT **Ne prémélangez pas d'autres produits chimiques avec de l'hypochlorite de sodium (javellisant liquide). Le mélange pourrait causer la formation d'un gaz dangereux.**

ATTENTION La pression dynamique requise à l'appareil est de 15 à 65 lb/po² (103,4 à 448 kPa). Si la pression dépasse 65 lb/po² (448 kPa), il faut installer un régulateur de pression dans la conduite d'eau vers l'appareil (par un tiers).

Les appareils dont le rinçage est effectué à l'aide d'une pompe ne sont pas livrés avec un manomètre de pression.

Important : Les contenants de produits chimiques ne devraient pas être posés à une hauteur de plus de 16 po (406,4 mm) au-dessus du sol.

Si les contenants de produits chimiques doivent être placés dans une armoire adjacente à l'appareil, un trou de ½ po (12,7 mm) est nécessaire pour le passage de la ligne de produit chimique.

Pour assurer le bon fonctionnement de votre lave-verre, n'utilisez que de l'hypochlorite de sodium (javellisant liquide) dont la teneur est de 6 % ou 8,4 %.

Certains matériaux tels que les assiettes en argent, l'aluminium et l'étain seront attaqués par l'hypochlorite de sodium (javellisant).

NOTES :

1. Toutes les dimensions verticales à partir du sol fini peuvent être allongées de 0,875 po (22,3 mm) ou raccourcies de 0,375 po (9,5 mm).
2. De l'air humide s'échappe par la porte.

   N'employez que des matériaux résistants à l'humidité sur les surfaces adjacentes aux côtés et au-dessus du lave-verre.
3. Il n'est pas recommandé d'installer une hotte de ventilation au-dessus d'un appareil sous-comptoir, car l'émission de vapeur n'est pas excessive.

NOTES DE PLOMBERIE :

1. Un antibélier (conforme à la norme ASSE-1010 ou équivalent) doit être installé (par un tiers) sur la conduite d'alimentation d'eau commune au point de raccordement.
2. Pour obtenir les meilleurs résultats, la dureté d'eau recommandée doit être de 3 grains ou moins par gallon US (20,58 ppm).
3. Si le boyau de vidange est installé en boucle au-dessus d'un évier, sa hauteur ne doit pas dépasser 44 po (1 117,6 mm) ASF.

RENSEIGNEMENTS DE RACCORDEMENT
(ASF = AU-DESSUS DU SOL FINI)

LÉGENDE

E1 CONNEXION ÉLECTRIQUE : TROU DE 1 3/8 PO DE DIAMÈTRE POUR CONDUIT COMMERCIAL DE 1 PO; 10 5/8 PO ASF.

P1 RACCORDEMENT SIMPLE POUR REMPLISSAGE ET RINÇAGE : RACCORD FEMELLE DE ¾ PO POUR TUYAU D'ARROSAGE SUR BOYAU DE 6 PI LIVRÉ AVEC L'APPAREIL;

TEMP. MIN. DE L'EAU POUR LXGePR, 120 °F (49 °C), 140 °F (60 °C) RECOMMANDÉ.

P2 RACCORD DE VIDANGE : RACCORD DE TUYAU ANNELÉ DE 5/8 PO SUR UN BOYAU DE 6 PI LIVRÉ AVEC L'APPAREIL.

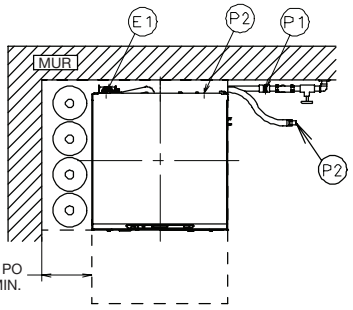

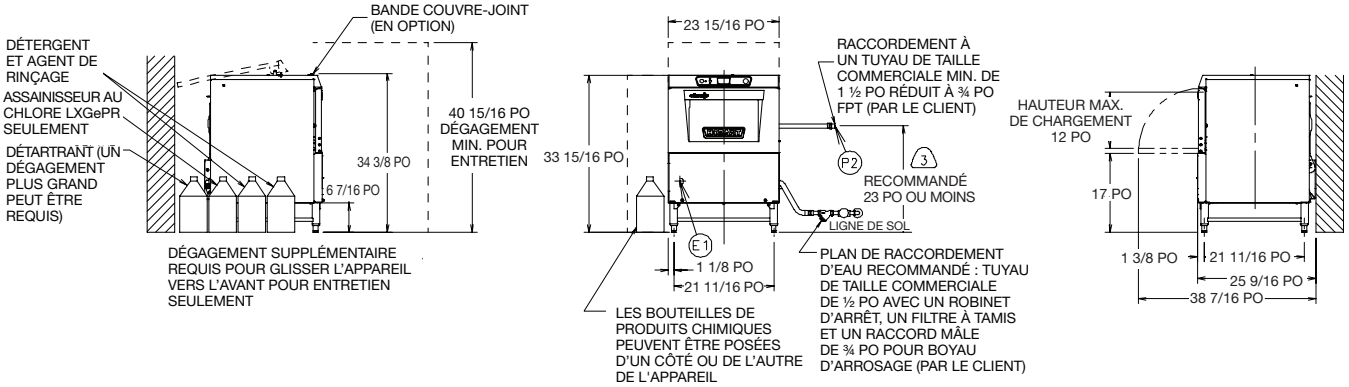

MODÈLE	VOLTS/HERTZ/PHASE	INTENSITÉ (A)	COURANT MINIMAL ADMISSIBLE DU CIRCUIT D'ALIMENTATION (AMPÈRES)	COURANT MAXIMAL ADMISSIBLE DU DISPOSITIF DE PROTECTION (AMPÈRES)
LXGePR	120/60/1	15,4	20	20

DÉGAGEMENT DE CHALEUR EN BTU/H		
MODÈLE	**LATENTE**	**SENSIBLE**
LXGePR	**1 900**	**800**

POIDS D'EXPÉDITION	**LXGePR**
POIDS NET DE L'APPAREIL	**150 lb (68 kg)**
POIDS À L'EMBARQUEMENT	**170 lb (77,1 kg)**

DES TROUSSES DE CÂBLES DE CONNEXION SONT LIVRABLES AVEC TOUS LES APPAREILS.

REMARQUE : POUR LES CONNEXIONS D'ALIMENTATION, N'UTILISEZ QUE DES CÂBLES DE CUIVRE D'UNE RÉSISTANCE MINIMALE DE 90 °C.

⚠ AVERTISSEMENT

Les connexions électriques et de mise à la terre doivent être en conformité avec les parties pertinentes du Code national de l'électricité et avec tous les autres codes électriques locaux.

Les raccordements de plomberie doivent se faire en conformité avec les codes d'hygiène, de sécurité et de plomberie. La configuration des lignes de vidange et de remplissage peut varier. Certains exemples sont illustrés dans ce dessin.

SCHÉMA D'INSTALLATION (LXGePR, petit)

⚠ AVERTISSEMENT **Ne prémélangez pas d'autres produits chimiques avec de l'hypochlorite de sodium (javellisant liquide). Le mélange pourrait causer la formation d'un gaz dangereux.**

ATTENTION La pression dynamique requise à l'appareil est de 15 à 65 lb/po² (103,4 à 448 kPa). Si la pression dépasse 65 lb/po² (448 kPa), il faut installer un régulateur de pression dans la conduite d'eau vers l'appareil (par un tiers).

Les appareils dont le rinçage est effectué à l'aide d'une pompe ne sont pas livrés avec un manomètre de pression.

Important : Les contenants de produits chimiques ne devraient pas être posés à une hauteur de plus de 24 po (609,6 mm) au-dessus du sol.

Si les contenants de produits chimiques doivent être placés dans une armoire adjacente à l'appareil, un trou de ½ po (12,7 mm) est nécessaire pour le passage de la ligne de produit chimique.

Pour assurer le bon fonctionnement de votre lave-verre, n'utilisez que de l'hypochlorite de sodium (javellisant liquide) dont la teneur est de 6 % ou 8,4 %.

Certains matériaux tels que les assiettes en argent, l'aluminium et l'étain seront attaqués par l'hypochlorite de sodium (javellisant).

NOTES :

1. Toutes les dimensions verticales à partir du sol fini peuvent être allongées de 0,875 po (22,3 mm) ou raccourcies de 0,375 po (9,5 mm).
2. De l'air humide s'échappe par la porte.

   N'employez que des matériaux résistants à l'humidité sur les surfaces adjacentes aux côtés et au-dessus du lave-verre.
3. Il n'est pas recommandé d'installer une hotte de ventilation au-dessus d'un appareil sous-comptoir, car l'émission de vapeur n'est pas excessive.

NOTES DE PLOMBERIE :

1. Un antibélier (conforme à la norme ASSE-1010 ou équivalent) doit être installé (par un tiers) sur la conduite d'alimentation d'eau commune au point de raccordement.
2. Pour obtenir les meilleurs résultats, la dureté d'eau recommandée doit être de 3 grains ou moins par gallon US (20,58 ppm).
3. Si le boyau de vidange est installé en boucle au-dessus d'un évier, sa hauteur ne doit pas dépasser 51 po (1 295,4 mm) ASF.

RENSEIGNEMENTS DE RACCORDEMENT
(ASF = AU-DESSUS DU SOL FINI)

LÉGENDE

E1 CONNEXION ÉLECTRIQUE : TROU DE 1 3/8 PO DE DIAMÈTRE POUR CONDUIT COMMERCIAL DE 1 PO; 18-1/8 PO ASF.

P1 RACCORDEMENT SIMPLE POUR REMPLISSAGE ET RINÇAGE : RACCORD FEMELLE DE ¾ PO POUR TUYAU D'ARROSAGE SUR BOYAU DE 6 PI LIVRÉ AVEC L'APPAREIL;

TEMP. MIN. DE L'EAU POUR LXGePR, 120 °F (49 °C), 140 °F (60 °C) RECOMMANDÉ.

P2 RACCORD DE VIDANGE : RACCORD DE TUYAU ANNELÉ DE 5/8 PO SUR UN BOYAU DE 6 PI LIVRÉ AVEC L'APPAREIL.

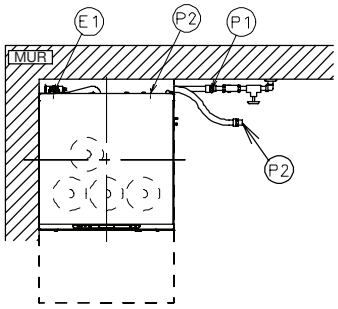

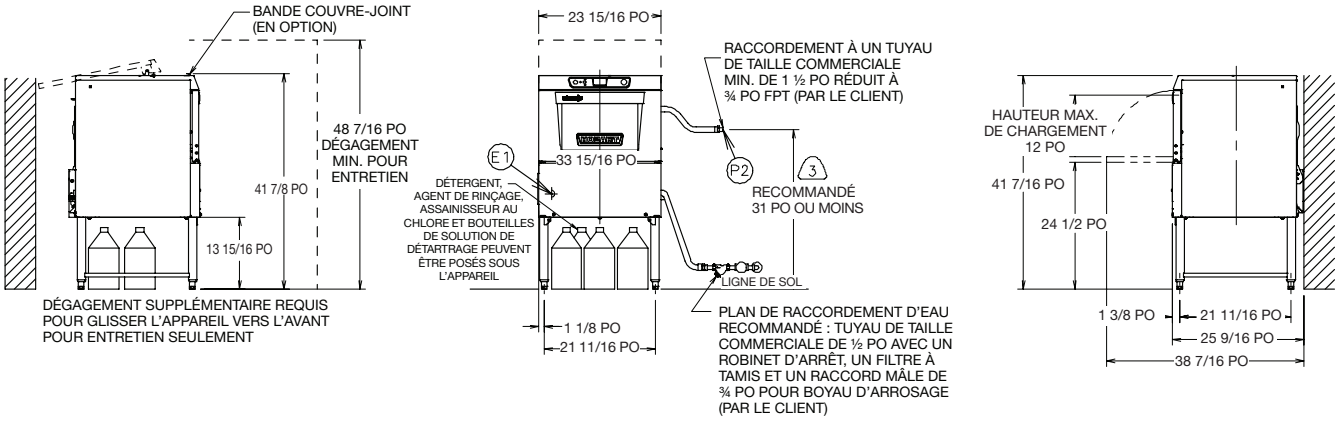

MODÈLE	VOLTS/HERTZ/PHASE	INTENSITÉ (A)	COURANT MINIMAL ADMISSIBLE DU CIRCUIT D'ALIMENTATION (AMPÈRES)	COURANT MAXIMAL ADMISSIBLE DU DISPOSITIF DE PROTECTION (AMPÈRES)
LXGePR	120/60/1	15,4	20	20

DÉGAGEMENT DE CHALEUR EN BTU/H		
MODÈLE	**LATENTE**	**SENSIBLE**
LXGePR	**1 900**	**800**

POIDS D'EXPÉDITION	**LXGePR**
POIDS NET DE L'APPAREIL	**150 lb (68 kg)**
POIDS À L'EMBARQUEMENT	**170 lb (77,1 kg)**

DES TROUSSES DE CÂBLES DE CONNEXION SONT LIVRABLES AVEC TOUS LES APPAREILS.

REMARQUE : POUR LES CONNEXIONS D'ALIMENTATION, N'UTILISEZ QUE DES CÂBLES DE CUIVRE D'UNE RÉSISTANCE MINIMALE DE 90 °C.

⚠ AVERTISSEMENT

Les connexions électriques et de mise à la terre doivent être en conformité avec les parties pertinentes du Code national de l'électricité et avec tous les autres codes électriques locaux.

Les raccordements de plomberie doivent se faire en conformité avec les codes d'hygiène, de sécurité et de plomberie. La configuration des lignes de vidange et de remplissage peut varier. Certains exemples sont illustrés dans ce dessin.

SCHÉMA D'INSTALLATION (LXGePR, grand)

ATTENTION La pression dynamique requise à l'appareil est de 15 à 65 lb/po² (103,4 à 448 kPa). Si la pression dépasse 65 lb/po² (448 kPa), il faut installer un régulateur de pression dans la conduite d'eau vers l'appareil (par un tiers).

Les appareils dont le rinçage est effectué à l'aide d'une pompe ne sont pas livrés avec un manomètre de pression.

Important : Les contenants de produits chimiques ne devraient pas être posés à une hauteur de plus de 10 po (254 mm) au-dessus du sol.

Si les contenants de produits chimiques doivent être placés dans une armoire adjacente à l'appareil, un trou de ½ po (12,7 mm) est nécessaire pour le passage de la ligne de produit chimique.

NOTES :

1. Toutes les dimensions verticales à partir du sol fini peuvent être allongées de 0,875 po (22,3 mm) ou raccourcies de 0,375 po (9,5 mm).
2. De l'air humide s'échappe par la porte.

   N'employez que des matériaux résistants à l'humidité sur les surfaces adjacentes aux côtés et au-dessus du lave-verre.
3. Il n'est pas recommandé d'installer une hotte de ventilation au-dessus d'un appareil sous-comptoir, car l'émission de vapeur n'est pas excessive.

NOTES DE PLOMBERIE :

1. Un antibélier (conforme à la norme ASSE-1010 ou équivalent) doit être installé (par un tiers) sur la conduite d'alimentation d'eau commune au point de raccordement.
2. Pour obtenir les meilleurs résultats, la dureté d'eau recommandée doit être de 3 grains ou moins par gallon US (20,58 ppm).
3. Si le boyau de vidange est installé en boucle au-dessus d'un évier, sa hauteur ne doit pas dépasser 44 po (1 117,6 mm) ASF.

RENSEIGNEMENTS DE RACCORDEMENT
(ASF = AU-DESSUS DU SOL FINI)

LÉGENDE

E1 CONNEXION ÉLECTRIQUE : TROU DE 1 3/8 PO DE DIAMÈTRE POUR CONDUIT COMMERCIAL DE 1 PO; 10 5/8 PO ASF.

P1 RACCORDEMENT SIMPLE POUR REMPLISSAGE ET RINÇAGE : RACCORD FEMELLE DE ¾ PO POUR TUYAU D'ARROSAGE SUR BOYAU DE 6 PI LIVRÉ AVEC L'APPAREIL;

55-85°F (13-29°C) (FROID) RECOMMANDÉ POUR LXGeR.

P2 RACCORD DE VIDANGE : RACCORD DE TUYAU ANNELÉ DE 5/8 PO SUR UN BOYAU DE 6 PI LIVRÉ AVEC L'APPAREIL.

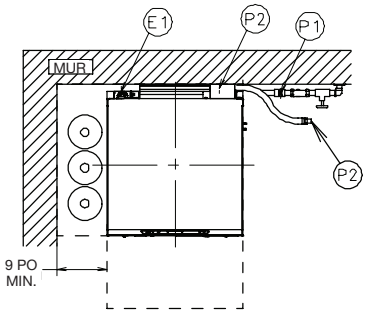

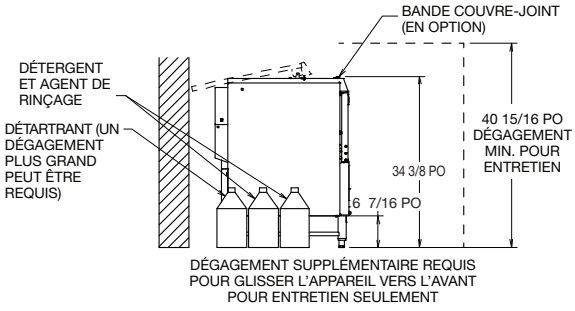

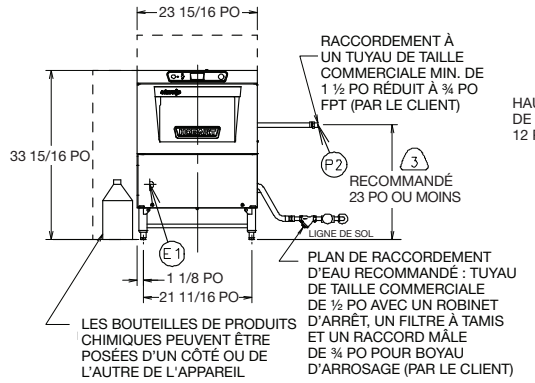

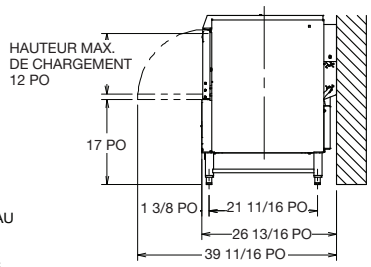

MODÈLE	VOLTS/HERTZ/PHASE	INTENSITÉ (A)	COURANT MINIMAL ADMISSIBLE DU CIRCUIT D'ALIMENTATION (AMPÈRES)	COURANT MAXIMAL ADMISSIBLE DU DISPOSITIF DE PROTECTION (AMPÈRES)
LXGeR	120/208-240(3F)/60/1*	30,5	40	40

DÉGAGEMENT DE CHALEUR EN BTU/H		
MODÈLE	LATENTE	SENSIBLE
LXGeR	1 100	2 000

POIDS D'EXPÉDITION	LXGeR
POIDS NET DE L'APPAREIL	165 lb (74,8 kg)
POIDS À L'EMBARQUEMENT	185 lb (84 kg)

* CE SYSTÈME EXIGE 3 FILS D'ALIMENTATION Y COMPRIS UN FIL NEUTRE SOUS TENSION; UN QUATRIÈME FIL DOIT ÊTRE FOURNI POUR LA MISE À LA TERRE DE L'APPAREIL.

DES TROUSSES DE CÂBLES DE CONNEXION SONT LIVRABLES AVEC TOUS LES APPAREILS.

REMARQUE : POUR LES CONNEXIONS D'ALIMENTATION, N'UTILISEZ QUE DES CÂBLES DE CUIVRE D'UNE RÉSISTANCE MINIMALE DE 90 °C.

⚠ AVERTISSEMENT

Les connexions électriques et de mise à la terre doivent être en conformité avec les parties pertinentes du Code national de l'électricité et avec tous les autres codes électriques locaux.

Les raccordements de plomberie doivent se faire en conformité avec les codes d'hygiène, de sécurité et de plomberie. La configuration des lignes de vidange et de remplissage peut varier. Certains exemples sont illustrés dans ce dessin.

SCHÉMA D'INSTALLATION (LXGeR, petit)

ATTENTION La pression dynamique requise à l'appareil est de 15 à 65 lb/po² (103,4 à 448 kPa). Si la pression dépasse 65 lb/po² (448 kPa), il faut installer un régulateur de pression dans la conduite d'eau vers l'appareil (par un tiers).

Les appareils dont le rinçage est effectué à l'aide d'une pompe ne sont pas livrés avec un manomètre de pression.

Important : Les contenants de produits chimiques ne devraient pas être posés à une hauteur de plus de 10 po (254 mm) au-dessus du sol.

Si les contenants de produits chimiques doivent être placés dans une armoire adjacente à l'appareil, un trou de ½ po (12,7 mm) est nécessaire pour le passage de la ligne de produit chimique.

NOTES :

1. Toutes les dimensions verticales à partir du sol fini peuvent être allongées de 0,875 po (22,3 mm) ou raccourcies de 0,375 po (9,5 mm).
2. De l'air humide s'échappe par la porte.

   N'employez que des matériaux résistants à l'humidité sur les surfaces adjacentes aux côtés et au-dessus du lave-verre.
3. Il n'est pas recommandé d'installer une hotte de ventilation au-dessus d'un appareil sous-comptoir, car l'émission de vapeur n'est pas excessive.

NOTES DE PLOMBERIE :

1. Un antibélier (conforme à la norme ASSE-1010 ou équivalent) doit être installé (par un tiers) sur la conduite d'alimentation d'eau commune au point de raccordement.
2. Pour obtenir les meilleurs résultats, la dureté d'eau recommandée doit être de 3 grains ou moins par gallon US (20,58 ppm).
3. Si le boyau de vidange est installé en boucle au-dessus d'un évier, sa hauteur ne doit pas dépasser 51 po (1 295,4 mm) ASF.

RENSEIGNEMENTS DE RACCORDEMENT
(ASF = AU-DESSUS DU SOL FINI)

LÉGENDE

E1 CONNEXION ÉLECTRIQUE : TROU DE 1 3/8 PO DE DIAMÈTRE POUR CONDUIT COMMERCIAL DE 1 PO; 18-1/8 PO ASF.

P1 RACCORDEMENT SIMPLE POUR REMPLISSAGE ET RINÇAGE : RACCORD FEMELLE DE ¾ PO POUR TUYAU D'ARROSAGE SUR BOYAU DE 6 PI LIVRÉ AVEC L'APPAREIL;

55-85°F (13-29°C) (FROID) RECOMMANDÉ POUR LXGeR.

P2 RACCORD DE VIDANGE : RACCORD DE TUYAU ANNELÉ DE 5/8 PO SUR UN BOYAU DE 6 PI LIVRÉ AVEC L'APPAREIL.

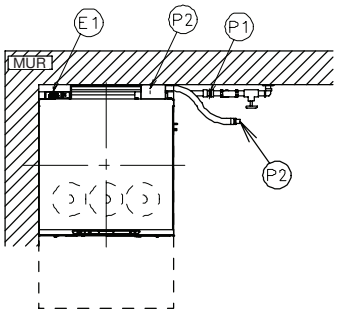

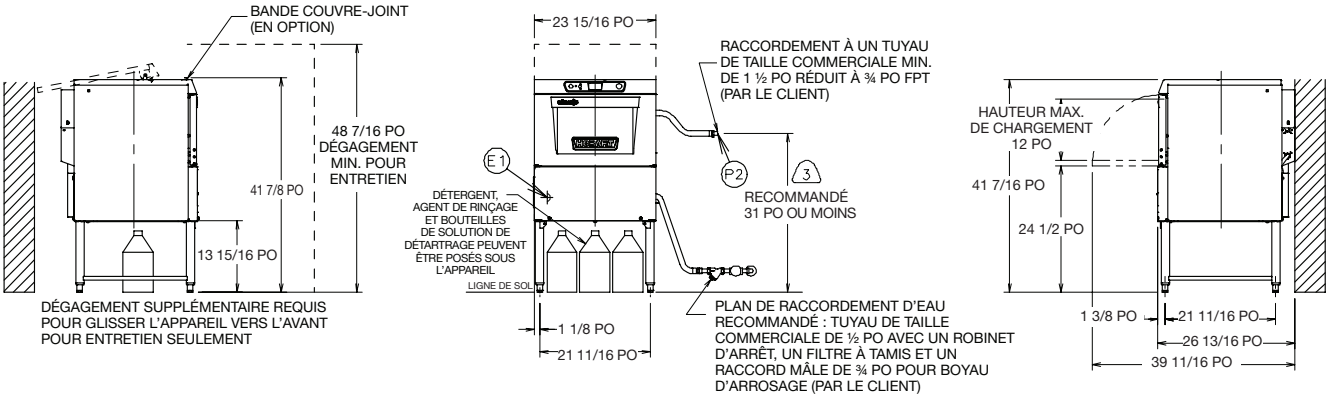

MODÈLE	VOLTS/HERTZ/PHASE	INTENSITÉ (A)	COURANT MINIMAL ADMISSIBLE DU CIRCUIT D'ALIMENTATION (AMPÈRES)	COURANT MAXIMAL ADMISSIBLE DU DISPOSITIF DE PROTECTION (AMPÈRES)
LXGeR	120/208-240(3F)/60/1*	30,5	40	40

DÉGAGEMENT DE CHALEUR EN BTU/H		
MODÈLE	**LATENTE**	**SENSIBLE**
LXGeR	**1 100**	**2 000**

POIDS D'EXPÉDITION	LXGeR
POIDS NET DE L'APPAREIL	**165 lb (74,8 kg)**
POIDS À L'EMBARQUEMENT	**185 lb (84 kg)**

* CE SYSTÈME EXIGE 3 FILS D'ALIMENTATION Y COMPRIS UN FIL NEUTRE SOUS TENSION; UN QUATRIÈME FIL DOIT ÊTRE FOURNI POUR LA MISE À LA TERRE DE L'APPAREIL.

DES TROUSSES DE CÂBLES DE CONNEXION SONT LIVRABLES AVEC TOUS LES APPAREILS.

REMARQUE : POUR LES CONNEXIONS D'ALIMENTATION, N'UTILISEZ QUE DES CÂBLES DE CUIVRE D'UNE RÉSISTANCE MINIMALE DE 90 °C.

⚠ AVERTISSEMENT

Les connexions électriques et de mise à la terre doivent être en conformité avec les parties pertinentes du Code national de l'électricité et avec tous les autres codes électriques locaux.

Les raccordements de plomberie doivent se faire en conformité avec les codes d'hygiène, de sécurité et de plomberie. La configuration des lignes de vidange et de remplissage peut varier. Certains exemples sont illustrés dans ce dessin.

SCHÉMA D'INSTALLATION (LXGeR, grand)

PROGRAMMATION

PROGRAMMATION DU MODE DE GESTION

Le microprocesseur des lave-verre de la gamme LXGe offre des choix de fonctionnement personnalisé. Pour l'activation ou la modification de ces caractéristiques, il faut entrer en mode édition de la programmation.

Le mode de programmation de gestion exige qu'un CODE DE GESTION soit saisi pour avoir accès à la liste d'options du MENU DES PARAMÈTRES. Le code de gestion est le 1001.

INSTRUCTIONS DE PROGRAMMATION

Toute personnalisation s'accomplit à l'écran en utilisant les touches de déplacement vers le HAUT ou le BAS et par la touche ENT qui se retrouvent sur le clavier en haut de l'appareil (fig. 4).

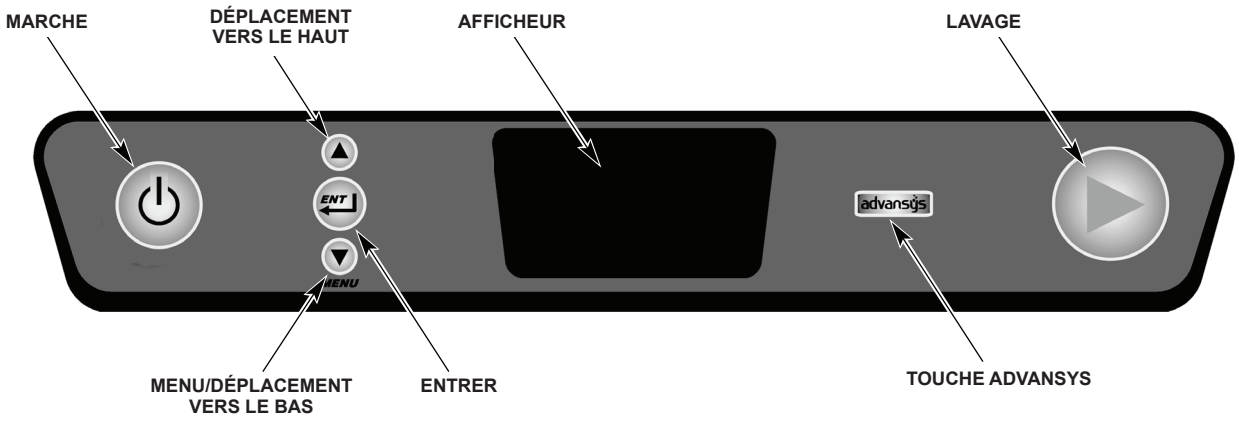

Fig. 4

TOUCHES POUR L'AFFICHAGE DES MENUS

Les touches suivantes sont utilisées à l'intérieur des menus :

- Les touches de déplacement vers le HAUT et de MENU/DÉPLACEMENT VERS LES BAS servent à modifier la valeur des paramètres et à naviguer à travers les menus.
- La touche ENT sert à accepter une valeur, à effectuer une action spécifique ou à se déplacer vers un sous-menu.
- Le texte à côté du symbole '>' affiché à l'écran indique quelle action ou commande surviendra si on appuie sur la touche ENT.

Carte de Programmation du Mode de Gestion

POUR MODIFIER LES PARAMÈTRES, SAISIR LE CODE DE SÉCURITÉ DE GESTION : **1001**

MENU DE GESTION → ENT → ENTRER CODE D'ACCÈS → ▲ (pour 1) → ENT → ENT (pour 0) → ENT → ▲ (pour 1) → ENT → Modifier paramètres → ENT

IL FAUT ENTRER EN MODIFICATIONS DES PARAMÈTRES
POUR CHANGER TOUS LES CODES CI-DESSOUS

DOSEURS CHIMIQUES–activation ou désactivation des doseurs à détergent ou agent de rinçage.

▼ Jusqu'à DOSEUR À DÉTERSIF ou DOSEUR DE RINÇAGE → ENT → ▼ Pour Désactivé ou Activé → ENT OU ▼ Jusqu'à QUITTER → ENT → ▼ Jusqu'à QUITTER → ENT

CYCLE DE LAVAGE–pour la personnalisation de la durée totale du cycle.

▼ Jusqu'à CYCLE DE LAVAGE → ENT → ▼ Pour choisir un cycle → ENT OU ▼ Jusqu'à QUITTER → ENT → ▼ Jusqu'à QUITTER → ENT

ALARME DE BASSE TEMP.–pour <u>assainissement à l'eau chaude seulement</u> : (ce paramètre) active ou désactive l'alerte avertissant que la température du rinçage final s'est trouvée en dessous de la température minimale pendant un certain temps.

▼ Jusqu'à ALARMES BASSE TEMP. → ENT → ▼ Pour Désactivé ou Activé → ENT OU ▼ Jusqu'à QUITTER → ENT → ▼ Jusqu'à QUITTER → ENT

ALARME DU BRAS DE LAVAGE– active ou désactive une alarme qui avertit l'opérateur que les bras de lavage pourraient être obstrués ou bloqués.

▼ Jusqu'à ALARMES BRAS LAV. → ENT → ▼ Pour Désactivé, Visuelle, Audio et visuelle → ENT OU ▼ Jusqu'à QUITTER → ENT → ▼ Jusqu'à QUITTER → ENT

DÉTARTRAGE–active ou désactive l'alerte du rappel de détartrage.

▼ Jusqu'à DÉTARTRAGE → ENT → ▼ Pour Désactivé ou Activé → ENT OU ▼ Jusqu'à QUITTER → ENT → ▼ Jusqu'à QUITTER → ENT

UNITÉS DE TEMPÉRATURE–alterne entre les degrés Fahrenheit et Celsius.

▼ Jusqu'à FORMAT DE TEMP. → ENT → ▼ Pour choisir entre Fahrenheit et Celsius → ENT OU ▼ Jusqu'à QUITTER → ENT → ▼ Jusqu'à QUITTER → ENT

RINÇAGE À L'EAU POTABLE–<u>pour les appareils à l'eau froide seulement</u>– active ou désactive l'option de rinçage à l'eau potable.

▼ Jusqu'à RINÇ., EAU POTABLE → ENT → ▼ Pour Désactivé ou Activé → ENT OU ▼ Jusqu'à QUITTER → ENT → ▼ Jusqu'à QUITTER → ENT

INDICATEUR D'EAU SOUILLÉE–pour désactiver ou offrir un choix du nombre de cycles que l'appareil effectue entre l'alerte d'eau souillée et les cycles de régénération.

Jusqu'à INDIC. D'EAU US. → ENT → Pour désactiver, 20 cycles, 40 cycles, ou 60 cycles → ENT

OU Jusqu'à QUITTER → ENT → Jusqu'à QUITTER → ENT

MODE ÉCOÉNERGÉTIQUE–pour désactiver ou offrir un choix du nombre d'heures pendant lesquelles l'appareil reste allumé avant d'entrer en mode d'économie d'énergie.

Jusqu'à MODE ÉCOÉNERGÉTIQUE → ENT → Vers désactivé, 1 heure, 2 heures, ou 3 heures → ENT

OU Jusqu'à QUITTER → ENT → Jusqu'à QUITTER → ENT

ALERTE AJOUTER DES PRODUITS CHIMIQUES–active ou désactive l'alerte sonore indiquant qu'il y a pénurie de produits chimiques.

Jusqu'à ALERTE < PROD CHIM → ENT → Pour désactiver, visuelle, audio et visuelle → ENT

OU Jusqu'à QUITTER → ENT → Jusqu'à QUITTER → ENT

ALERTE SONORE DE FIN DE CYCLE–active ou désactive la création d'une alerte sonore à la fin de chaque cycle de lavage.

Jusqu'à ALERTE FIN DE CYCLE → ENT → Pour Activé ou Désactivé → ENT

OU Jusqu'à QUITTER → ENT → Jusqu'à QUITTER → ENT

LANGUE–permet de choisir la langue anglaise, française ou espagnole.

Jusqu'à LANGUE → ENT → Anglais, français ou espagnol → ENT

OU Jusqu'à QUITTER → ENT → Jusqu'à QUITTER → ENT

TOUCHEadvansys Pour personnaliser la touche advansys pour diverses options.

Jusqu'à BOUTON advansys → ENT → Pour : non programmé, laver cuve lavage, un lavage léger, un lavage moyen, un lavage lourd (LXe seulement), partir détartrage, ou écoénergie → ENT

OU Jusqu'à QUITTER → ENT → Jusqu'à QUITTER → ENT

QUITTER MENU VERS LE MENU PRINCIPAL DE GESTION

Jusqu'à QUITTER → ENT

DÉTARTRER MAINTENANT–permet le lancement d'un cycle de détartrage en tout temps à partir du menu. Remarque : cette opération dure de 20 à 45 minutes selon les circonstances.

Jusqu'à DÉTARTRER MAINTENANT → ENT → Vers OUI ou NON → ENT (pour quitter le menu)

HOBART

701 South Ridge Avenue, Troy, OH 45374-0001

GRILLE DU MENU DES PARAMÈTRES

Nom du paramètre	Modèles Advansys (LXGePR, LXGeR)	Description	Valeurs possibles	Valeur par défaut
Doseur de détergent	✓	Active ou désactive le doseur de détergent	Activé ou désactivé	Activé
Doseur d'agent de rinçage	✓	Active ou désactive le doseur d'agent de rinçage	Activé ou désactivé	Activé
Cycle de lavage	✓	Pour régler la durée du cycle	Léger, normal ou lourd	Normal
Alarme de basse temp.	LXGeR seulement	Active ou désactive une alerte visuelle sur l'afficheur indiquant que la température de l'eau du rinçage final se trouve en dessous du seuil minimal requis de 180 °F (82 °C). Si activée, un message sur l'afficheur avertit l'utilisateur de cette situation après 3 cycles consécutifs sans atteindre la température requise au rinçage final. Le fonctionnement de l'appareil ne change cependant pas et la vaisselle continuera d'être lavée comme prévu. Dès que la température augmente au-delà du minimum requis, le message s'arrête. Lorsque désactivée, aucun autre message ne signale un écart de température; par contre l'afficheur continue d'indiquer la température actuelle du rinçage final.	Activée ou désactivée	Désactivée
Alerte du bras de lavage	✓	Active une alerte visuelle, une alerte sonore et visuelle, ou désactive une alerte affichée quand l'appareil détecte que le bras de lavage est obstrué ou bloqué de telle façon que le lavage pourrait en être affecté.	Désactivée, visuelle, ou sonore et visuelle	Sonore et visuelle
Détartrage	✓	Active ou désactive l'alerte de l'option de détartrage	Activée ou désactivée	Activée
Unités de température	✓	Pour régler la température affichée en degrés Fahrenheit ou Celsius	Fahrenheit ou Celsius	Fahrenheit
Rinçage à l'eau potable	LXGePR seulement	Ce réglage active ou désactive sur les appareils LXGePR l'option PuriRinse qui pulvérise de l'eau fraîche après le cycle d'assainissement pour rincer l'assainisseur resté sur la vaisselle.	Activé ou désactivé	Activé

Nom du paramètre	Modèles Advansys (LXGePR, LXGeR)	Description	Valeurs possibles	Valeur par défaut
Indicateur d'eau souillée	✓	Ce réglage, sur les appareils Advansys, permet de rappeler à l'utilisateur qu'il s'est écoulé 20, 40 ou 60 cycles et qu'il est temps d'engager un cycle spécial de régénération de l'eau. Ce cycle envoie à la vidange une partie de l'eau de lavage pour la remplacer par de l'eau chaude fraîche.	Désactivé, 20, 40, ou 60 cycles	Désactivée
Mode économie d'énergie	✓	Ce réglage des appareils Advansys contrôle le délai d'extinction des éléments électriques pour économiser de l'énergie quand ils sont hors service	Désactivé, 1, 2, ou 3 heures	2 heures
Alerte Ajouter des produits chimiques	✓	Active ou désactive une alerte sonore si les produits chimiques ne sont pas détectés	Désactivée, visuelle, ou sonore et visuelle	Sonore et visuelle
Alerte sonore de fin de cycle	✓	Active ou désactive une alerte sonore à la fin d'un cycle	Activée ou désactivée	Désactivée
Langue	✓	Règle la langue affichée en anglais ou en français	Anglais (US) ou français (Canada)	Anglais (US)
Touche Advansys	✓	Pour choisir une fonction de la touche Advansys	1. Non programmée 2. Nettoyer la cuve 3. Un lavage léger 4. Un lavage normal 5. Engager un cycle de détartrage 6. Économie d'énergie	Aucune programmation en usine
Quitter menu	✓	Appuyez sur ENT pour quitter le menu des paramètres et revenir au menu de gestion. Tous les réglages modifiés seront sauvegardés.		

POUR FAIRE FONCTIONNER LE LAVE-VERRE

FAITES CECI	L'AFFICHEUR INDIQUE	REMARQUES
Appuyez sur MARCHE	Le numéro de modèle	Le lave-verre procède à un autocontrôle qui dure 5 secondes.
	Le voyant REMPLISSAGE (FILL) et le symbole de remplissage s'allument; lorsque l'appareil se remplit, la température du fond de cuve est affichée. Le mot RÉCHAUFFEMENT et le symbole de réchauffement sont affichés quand le surchauffeur est en réchauffement sur le modèle LXGeR. Ce réchauffement peut durer jusqu'à 15 minutes.	Le lave-verre se remplit d'eau. Une fois plein, la pompe se met en marche pendant 10 secondes. Si la porte est ouverte pendant le cycle de remplissage, le cycle s'arrête. Après la fermeture de la porte, le cycle reprend là où il s'est arrêté.
	Pendant le remplissage, la température du fond de cuve est affichée.	Une fois rempli, l'appareil se met en mode d'attente. La chaleur sera maintenue à la fois dans le fond de la cuve et dans le surchauffeur.
Ouvrez la porte; glissez un panier de vaisselle dans l'appareil. Refermez la porte.	Le voyant PRÊT et la température du fond de cuve sont affichés.	Le détergent est ajouté automatiquement pendant le cycle de lavage. L'agent de rinçage et l'assainisseur sont automatiquement ajoutés pendant le cycle de rinçage. (REMARQUE : l'assainisseur n'est injecté qu'avec les modèles LXGePR).
Appuyez sur LAVAGE (WASH)	Le mot LAVAGE et le symbole de lavage s'allument; la température du fond de cuve est affichée pendant le cycle de lavage. Le mot RINÇAGE et le symbole de rinçage s'allument; la température du rinçage est affichée pendant le cycle de rinçage.	L'appareil enclenche un cycle de lavage et de rinçage. Si la porte est ouverte pendant le lavage, le rinçage ou la vidange, le cycle, à la fermeture de la porte, reprend au point où il se trouvait quand celle-ci a été ouverte. Si vous appuyez sur le bouton MARCHE pendant le cycle, l'appareil se vidange et s'éteint.
Lorsqu'un cycle est terminé, rechargez l'appareil pour un autre cycle de lavage/ rinçage; ou, s'il est en pause, l'appareil se maintient en attente.	Le mot PRÊT est allumé et la température du fond de la cuve est affichée.	L'appareil se vidange et s'arrête si la période de maintien de quatre heures est atteinte.
À la fin de la journée, appuyez sur le bouton MARCHE	L'afficheur indique VIDANGE et ARRÊT EN MARCHE; ensuite l'afficheur s'éteint.	Après avoir appuyé sur la touche MARCHE, l'appareil se vidange et s'éteint.

DIAGNOSTICS/MESSAGES D'ERREUR

Erreur	Affichage		Description
Porte ouverte	Porte ouverte		S'affiche si la porte est ouverte.
Bras de lavage obstrué/bloqué	ALERTE BRAS DE LAVAGE − Retirer et nettoyer le bras − Vérifier les gicleurs − Replacer le bras − Fermer la porte		S'affiche si le bras de lavage est obstrué ou bloqué, ce qui serait la cause de mauvais résultats de lavage. Veuillez suivre les instructions à l'écran.
Basse température de rinçage	BASSE TEMP. DE RINÇAGE		Si le problème se produit pendant trois cycles consécutifs à basse température, ce message d'erreur s'affiche. L'appareil continue malgré tout de fonctionner.
Basse température de rinçage (10 cycles d'affilée)	BASSE TEMP. DE RINÇAGE Vérifier l'eau de distribution		Si l'erreur de basse température se produit pendant 10 cycles d'affilée, l'erreur change. L'appareil continue malgré tout de fonctionner.
Erreur du thermistor de lavage	CAPTEUR DE TEMP. DE LAVAGE Entretien nécessaire (N° de tél. du service) OUVERT OU COURT-CIRCUIT		Cette erreur s'affiche si la sonde de température de lavage devient hors-normes. L'appareil continue malgré tout de fonctionner.
Erreur du thermistor du surchauffeur	CAPTEUR DE LA TEMP. DU SURCHAUFFEUR Entretien nécessaire (N° de tél. du service) OUVERT OU COURT-CIRCUIT		Cette erreur s'affiche si la sonde de la température du surchauffeur devient hors-normes. L'appareil continue malgré tout de fonctionner. (LXGeR seulement).
Erreur du thermistor du rinçage final	CAPTEUR DE TEMP. DU RINÇAGE Entretien nécessaire (N° de tél. du service) OUVERT OU COURT-CIRCUIT		Cette erreur s'affiche si la sonde de la température du rinçage final devient hors-normes. L'appareil continue malgré tout de fonctionner.
Bas niveau d'eau dans le surchauffeur (arrêt dans n'importe quel cycle)	ERREUR DE REMPLISSAGE Entretien nécessaire (N° de tél. du service)		Cette erreur s'affiche si l'appareil s'arrête avant la fin du remplissage. L'appareil ne fonctionnera plus et seul son arrêt est possible.
Erreur de vidange	ERREUR DE VIDANGE Entretien nécessaire (N° de tél. du service)		Cette erreur s'affiche si le niveau d'eau de l'appareil ne monte pas. L'appareil ne fonctionnera plus et seul son arrêt est possible.
Erreur du niveau du fond de cuve	CAPTEUR DE FOND DE CUVE Entretien nécessaire (No de tél. du service) OUVERT OU COURT-CIRCUIT		Cette erreur s'affiche si le pressostat du fond de la cuve devient hors-normes. L'appareil ne fonctionnera plus et seul son arrêt est possible.
Erreur du niveau d'eau du surchauffeur	CAPTEUR DU NIVEAU D'EAU DU SURCHAUFFEUR Entretien nécessaire (N° de tél. du service) OUVERT OU COURT-CIRCUIT		Cette erreur s'affiche si le pressostat du surchauffeur devient hors-normes. L'appareil ne fonctionnera plus et seul son arrêt est possible.

DURÉE DU CYCLE DE LAVAGE/RINÇAGE (LXGePR)

Lavage 56 secondes **

Vidange max. 18 secondes

Rinçage 8 secondes

Attente 10 secondes

PuriRinse 7 secondes

DURÉE DU CYCLE DE LAVAGE/RINÇAGE (LXGeR)

Lavage 56 secondes *, **

Vidange max. 18 secondes

Rinçage 8 secondes

Attente 5 secondes

Condensation max. 105 secondes

* Le temps maximal de lavage peut varier selon la tension de fonctionnement et la température de l'eau de distribution quand il faut élever la température des appareils LXGeR de 70 °F (39 °C).

**La durée du cycle de lavage peut être fixée à 56 ou 85 secondes.

PRÉPARATION

Assurez-vous que le filtre à gros grains (fig. 6) et le filtre fin (fig. 7) sont bien en place et libres de tout débris. Veillez à ce que la poignée du filtre à gros grains soit tournée vers l'avant de l'appareil. Vérifiez si les bras de lavage et de rinçage tournent facilement et ne sont pas obstrués.

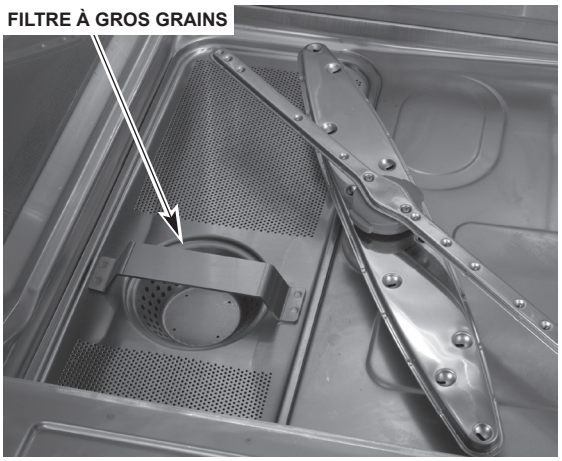

Fig. 6

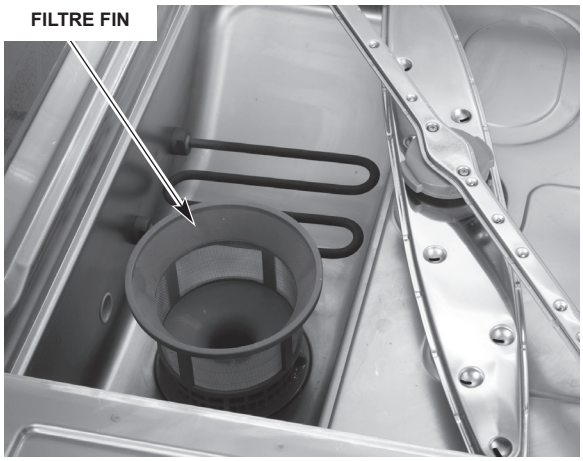

Fig. 7

Vérifiez s'il y a suffisamment de détergent, d'agent de rinçage et d'assainisseur. Utilisez uniquement les détergents destinés aux appareils commerciaux comme recommandés par votre spécialiste en produits chimiques.

CHOSES À FAIRE ET À NE PAS FAIRE AVEC VOTRE NOUVEAU LAVE-VERRE HOBART

ASSUREZ-VOUS que la dureté de l'eau est adéquate.

RINCEZ À FOND les verres avant le lavage.

UTILISEZ uniquement les détergents recommandés par votre spécialiste en produits chimiques.

NETTOYEZ et RINCEZ À FOND l'appareil à la fin de chaque journée et FAITES LE SÉCHER (en laissant la porte ouverte).

UTILISEZ uniquement des produits conçus pour traiter l'acier inoxydable.

N'utilisez PAS les détergents conçus pour les lave-verre domestiques.

NE LAISSEZ PAS de résidus d'aliments s'accumuler au fond de la cuve.

N'ALLEZ PAS au-delà des concentrations de détergent, désinfectant ou produit de détartrage recommandées par le fabricant.

NE NETTOYEZ PAS la vaisselle ou le lave-verre avec de la laine d'acier.

NE LAISSEZ PAS entrer de corps étrangers dans le lave-verre, tout particulièrement les débris métalliques.

NETTOYAGE

Nettoyez cet appareil au moins une fois par jour d'utilisation. N'utilisez que des produits destinés à traiter l'acier inoxydable.

1. Appuyez sur le bouton MARCHE. L'appareil se vidange. Lorsque le voyant s'éteint, ouvrez la porte et éliminez tout déchet dans le fond de la cuve. Évitez l'accumulation de restes d'aliments au fond de la cuve.
2. Retirez le bras de rinçage inférieur en appuyant sur les boutons situés sur les côtés du moyeu central et tirez vers vous (fig. 8). Enlevez le bras de lavage inférieur en retirant le bras de son axe. Retirez les bras de rinçage et de lavage supérieurs de la même façon. Enlevez le filtre à gros grains et le filtre fin (voir fig. 6 et 7). Nettoyez soigneusement ces pièces dans un évier. Retirez les débris pris dans les gicleurs des bras de lavage et de rinçage.

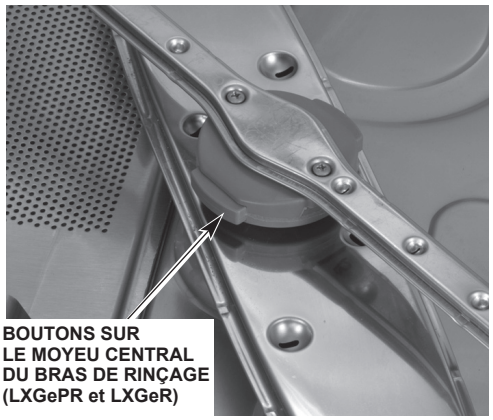

Fig. 8

3. À l'aide d'un chiffon humide, essuyez l'intérieur de l'appareil. N'utilisez PAS de laine d'acier. Essuyez l'extérieur de l'appareil. Retirez tout débris restant avec un nettoyant doux conçu pour traiter l'acier inoxydable et un linge ou une brosse à soies douces.
4. Remettez le filtre à gros grains et le filtre fin en place. Réinstallez le bras de lavage inférieur en le poussant sur son arbre. Appuyez sur les boutons situés sur les côtés du moyeu central, placez le bras de rinçage sur l'arbre et relâchez les boutons. Faites tourner les bras pour vous assurer qu'ils sont bien en place. Refaites la même procédure pour les bras de lavage et de rinçage supérieurs.
5. Pour nettoyer le clavier de commande et l'afficheur, utilisez un linge humide doux ou une éponge imbibée d'un nettoyant doux. N'utilisez PAS de nettoyants abrasifs ou forts ou de tampons à récurer.
6. Laissez la porte ouverte toute la nuit pour permettre à l'intérieur de s'aérer et de sécher. La porte est conçue de telle façon qu'elle puisse rester partiellement ouverte et elle peut être utilisée pour ventiler l'appareil à la fin de la journée.

ENTRETIEN

Pour obtenir en tout temps des résultats optimaux de votre lave-verre Hobart, il est important de l'entretenir et d'en prendre soin régulièrement.

DÉTARTRAGE

⚠ AVERTISSEMENT **Aucune solution de détartrage, ni produit de rinçage ou autres acides ne doivent entrer en contact avec un agent de blanchiment ou une solution de rinçage contenant un agent de blanchiment destiné aux lave-verre à désinfection chimique. Cela pourrait provoquer la formation de gaz dangereux. Pour obtenir de meilleurs résultats et par mesure de sécurité, veuillez suivre les directives ci-dessous à la lettre.**

ATTENTION Évitez de laisser dans l'appareil la solution de détartrage plus longtemps que la durée recommandée par le fabricant.

DÉTARTREZ RÉGULIÈREMENT LE LAVE-VERRE SELON LES BESOINS. La fréquence du détartrage dépend de la teneur en sels minéraux de l'eau de distribution. Procédez au détartrage en présence de dépôts de tartre (substance blanche crayeuse) sur les parois internes et les bras de lavage. Tous les lave-verre LXGe sont pourvus d'un aide-mémoire automatique de cycle de détartrage et sont équipés d'un doseur de détartrage interne qui injecte automatiquement la quantité d'agent de détartrage requise dans l'appareil.

Si un détartrage s'avère nécessaire, utilisez un produit de détartrage (tel que Lime-A-Way® ou LSR®) pour obtenir de meilleurs résultats.

Une fois que le nombre de cycles préprogrammés est effectué, l'indicateur DÉTARTRAGE RECOMMANDÉ apparaît sur l'afficheur et vous demande « Voulez-vous détartrer maintenant? ». Vous devez répondre « Oui » ou « Non » pour commencer un cycle de détartrage ou continuer à utiliser l'appareil normalement. Si vous choisissez de répondre « Non », l'appareil continue d'avertir l'utilisateur à chaque mise en marche et à chaque arrêt jusqu'à ce qu'un cycle de détartrage soit lancé. Pour détartrer l'appareil :

1. Appuyez sur la touche DÉPLACEMENT VERS LE BAS/MENU jusqu'à`ce que le symbole '>' apparaisse à gauche du 'Oui' et appuyez sur la touche ENT.
2. Sortez les paniers du lave-verre.
3. Retirez les filtres de l'appareil pour les nettoyer. Replacez les filtres, videz le panier et fermez la porte.
4. Assurez-vous que le contenant de produits de détartrage des modèles LXGePR et LXGeR ne soit pas vide. Veillez à ce que le tuyau de distribution droit soit bien enfoncé jusqu'au fond du contenant. Vérifiez pour qu'il n'y ait pas d'obstruction ou de plis de cassure dans le tube de distribution.
5. Appuyez sur la touche ENT pour entrer en mode de détartrage. L'appareil se vidange et se remplit d'eau fraîche.
6. L'appareil entre automatiquement en mode de lavage pendant 10 minutes pour ensuite commencer deux opérations de rinçage et de vidange après avoir terminé le cycle de remplissage.
7. Une fois le détartrage terminé, le module de commande s'éteint.
8. Inspectez l'intérieur de l'appareil pour voir s'il reste des dépôts de calcaire. S'il y a lieu, un autre cycle de détartrage peut être entrepris en entrant en mode de programmation de gestion.

LUBRIFICATION

Le moteur est équipé de roulements à billes à graissage permanent et ne requiert donc aucune lubrification.

DÉPANNAGE

Cette section décrit différents symptômes et causes possibles susceptibles de se développer lors d'un fonctionnement anormal de l'appareil. Faites appel au Service de l'entretien si les symptômes persistent après en avoir vérifié les causes possibles.

Symptôme	Causes possibles
L'appareil ne fonctionne pas (pas d'affichage).	1. L'appareil est éteint – le mettre en marche. 2. Le fusible d'alimentation est grillé ou le disjoncteur d'alimentation s'est déclenché. 3. Le cordon d'alimentation n'est pas branché (modèles livrés avec cordon seulement).
L'appareil ne fonctionne pas (l'affichage est allumé).	1. Affichage : « PORTE OUVERTE » – ouvrez et refermez la porte. Si le problème persiste, appelez le Service de l'entretien Hobart de votre région. 2. Voir « L'appareil ne se remplit pas ou ne se remplit pas suffisamment ».
Les verres ne sont pas propres.	1. Les filtres sont obstrués, ce qui cause une alimentation insuffisante de l'eau à la pompe – nettoyez-les selon les instructions. (Voir NETTOYAGE). 2. Obstructions dans le(s) bras de lavage ou les bras de lavage ne tournent pas – nettoyez-les selon les instructions. (Voir NETTOYAGE). 3. Les bras de lavage ou de rinçage ne tournent pas – assurez-vous qu'ils tournent librement. 4. Le doseur à détergent est peut-être bouché. 5. Saleté accumulée – prérincez la vaisselle avant le cycle. 6. Chargement du panier incorrect – voir PRÉPARATION. 7. Bas niveau d'eau – vérifiez l'alimentation en eau. 8. La température de l'eau est trop basse – notez la température de l'eau sur l'afficheur pendant le LAVAGE; elle devrait être supérieure à 120 °F (49 °C) pour les appareils à assainissement chimiques, et à 150 °F (65,5 °C) pour les appareils à assainissement à l'eau chaude. 9. Le robinet d'alimentation en eau est fermé.
Taches sur les couverts, les verres ou la vaisselle.	1. Les paniers ne sont pas chargés correctement. 2. La température de l'eau est trop basse. 3. Type ou concentration des détergents incorrects. 4. Eau dure – installez un adoucisseur d'eau; utilisez un agent de rinçage. 5. Remplissage insuffisant – vérifiez l'alimentation en eau.
Les produits chimiques ne sont pas injectés.	1. Bas niveaux de produits chimiques – vérifiez les niveaux. 2. Fuite d'air aux raccordements des tubes de distribution – vérifiez l'insertion des raccords rapides et le serrage des attache-fils sur les connexions des différents tubes. 3. Les tubes sont pliés – veillez à les placer de façon à obtenir des courbes douces.
Des débris alimentaires sont restés dans le lave-verre.	Observez les instructions de nettoyage quotidiennes. (Voir NETTOYAGE).
Il y a des traces de rouille à l'intérieur de l'appareil.	1. Assurez-vous de ne pas utiliser de laine d'acier pour le nettoyage de l'appareil. 2. Cela peut être dû à une eau à haute teneur en fer.

Symptômes	Causes possibles
Résultats de lavage inattendus.	1. Attaque chimique – elle est généralement causée par toute combinaison de haute température, d'eau douce, de verre mou, ou de solutions de lavage à haute teneur alcaline. 2. Ternissement – évitez de laver des articles en argent et en étain dans les lave-verre à désinfection chimique. 3. Piqûres – l'acier inox peut être piqué au contact prolongé avec des aliments contenant du sel, du jus de fruits, du vinaigre, etc. Lavez immédiatement. 4. Marques noires ou grises – frottement possible sur de l'aluminium. 5. Taches brunes – peuvent être causées par une eau à haute teneur en fer. 6. Ébrèchement – chargement incorrect ou les verres sont trop fragiles. 7. Ustensiles en bois endommagés – ne pas laver au lave-verre. 8. Rouille sur la fonte – le culottage se perd au lave-verre. Évitez de laver au lave-verre. 9. Déformation de la vaisselle de plastique – températures élevées. Vérifiez les instructions d'utilisation de la vaisselle de plastique.
Lectures de basses températures.	1. Température de l'eau de distribution basse – assurez-vous que la température soit conforme au seuil minimal recommandé. 2. Succession rapide de cycles – si la température de l'eau de distribution est basse et que les cycles se succèdent rapidement, il se peut que la quantité d'eau d'arrivée ne soit pas suffisante pour répondre à la demande. 3. Des paniers chargés lourdement refroidissent l'eau de lavage – ne surchargez pas les paniers. 4. Le réglage de la chaleur du surchauffeur ou du fond de la cuve est trop bas – contactez le bureau du Service de l'entretien Hobart de votre région.
L'appareil ne se remplit pas ou ne se remplit pas suffisamment.	1. Pression d'eau basse – vérifiez si le filtre du boyau n'est pas obstrué; assurez-vous que la pression domestique rencontre les pressions minimales requises. 2. Pas de circulation d'eau – les robinets d'alimentation d'eau ne fonctionnent peut-être pas.
L'appareil se remplit trop ou l'eau coule par la porte.	1. L'appareil n'est pas de niveau. (voir MISE DE NIVEAU). 2. L'électrovalve de remplissage coule – éteignez l'appareil; si l'eau continue à entrer dans l'appareil, contactez le bureau du Service de l'entretien Hobart de votre région.
L'appareil ne se vidange pas.	1. Les tuyaux de vidange sont entravés – vérifiez la conduite de vidange pour déceler les entortillages; assurez-vous que la plomberie est conçue pour un débit de vidange approprié. 2. Mettez l'appareil à l'ARRÊT. Attendez plusieurs secondes et remettez-le en MARCHE. Répétez cette procédure deux fois si nécessaire. Si le problème persiste, contactez le bureau du Service de l'entretien Hobart de votre région.
De l'eau gicle occasionnellement des bras de rinçage (lave-verre à haute température seulement).	Cette situation est normale à cause de l'expansion de l'eau chauffée dans le réservoir du surchauffeur.

Instalación, operación y cuidado de los LAVAVAJILLAS DE LA SERIE LXGe

GUARDE ESTAS INSTRUCCIONES



GENERAL

Los lavavajillas de la serie LXGe son máquinas totalmente automáticas y de carga frontal. Los lavavajillas de la serie LXGe son capaces de procesar 24 a 38 charolas por hora, según el modelo.

Todos los lavavajillas de la serie LXGe se apagan automáticamente después de 4 horas de uso para ahorrar energía.

Los lavavajillas LXGe incluyen *Sense-A-Temp*™ para garantizar una temperatura adecuada del agua caliente durante el enjuague.

El equipo estándar incluye una canastilla de vajillas y copas, controles electrónicos, bomba de drenaje, bomba de enjuague, bombas de químicos, manguera de llenado y manguera de drenaje.

MODELO	DESCRIPCIÓN
LXGePR	Enjuague con agua nueva; modelos para desinfección con químicos a baja temperatura, para usarse con solución de hipoclorito de sodio (cloro) al 6% como agente desinfectante*. Nota: Si se usará cloro al 8,40%, contacte al Servicio de Hobart o al proveedor de sustancias químicas para cambiar los ajustes de la bomba del desinfectante. (Pueden aplicarse cargos).
LXGeR	Enjuague con agua nueva con unidad de recuperación de energía interna y un sobre-calentador integrado que eleva la temperatura del agua de entrada a 180°F. Temperatura del agua de entrada recomendada de 55°F a 85°F.

* - El agente desinfectante se debe usar según las instrucciones de uso en la etiqueta registrada en EPA.

INSTALACIÓN

DESEMPAQUE

Inmediatamente después de desempacar el lavavajillas, compruebe la existencia de posibles daños por transporte. Si se comprueba que esta máquina se ha dañado, guarde el material de embalaje y comuníquese con el transportista a más tardar a los 15 días de la entrega.

UBICACIÓN

Antes de la instalación, compruebe que el suministro eléctrico coincida con las especificaciones de la placa de datos de la máquina, que se encuentra en la parte superior de la puerta.

El vapor generado durante el funcionamiento es normal y puede salir por la puerta. Madera, laminados, chapas de madera, etc. no son materiales adecuados para su uso en zonas expuestas a vapor y detergentes del lavavajillas. Se recomiendan protecciones de acero inoxidable o resistentes a la humedad para superficies adyacentes a los lados y encima del LXGe.

NIVELACIÓN

La máquina debe estar nivelada para funcionar correctamente. Ubique el lavavajillas en su lugar de funcionamiento. Nivele la máquina antes de realizar cualquier conexión. Con un nivel de carpintero colocado en diagonal en los rieles de la canastilla, nivele la máquina de adelante hacia atrás y de lado a lado atornillando las patas ajustables hacia adentro o afuera.

REQUISITOS DE AGUA

Una calidad del agua adecuada puede mejorar el rendimiento de lavado de vajillas, al reducir las manchas, mejorar la eficacia del trabajo y prolongar la vida del equipo. Las condiciones del agua varían de un lugar a otro. El tratamiento de agua adecuado y recomendado para un uso eficaz y eficiente de este equipo también variará según las condiciones del agua. Pregunte al proveedor de agua municipal para obtener más detalles sobre sus condiciones locales de agua antes de la instalación.

La dureza del agua recomendada es 3 granos de dureza por galón o menos. Una mayor dureza puede provocar una formación excesiva de cal. La dureza del agua sobre los 3 granos por galón requiere tratamiento del agua. Se ha demostrado que el tratamiento del agua reduce los costos relacionados con la limpieza, merma la descalcificación del lavavajillas y reduce el consumo de detergente en el lavavajillas.

AVISO Los altos niveles de hierro en el suministro de agua pueden causar manchas y requerir un filtro de hierro. Los altos niveles de cloruro en el agua de suministro pueden causar picaduras y será necesario un sistema de extracción de cloro. Comuníquese con el profesional de tratamiento del agua local para un tratamiento del agua adecuado.

El sedimento puede requerir un filtro de partículas. Los sólidos disueltos pueden requerir tratamiento del agua como un suavizador de agua, sistema de ósmosis inversa, etc. Comuníquese con un profesional local de tratamiento del agua para su tratamiento adecuado.

Si la inspección del lavavajillas o el sobrecalentador muestra acumulación de cal después de haber usado el equipo, se recomienda el tratamiento de agua. Si ya hay un suavizador de agua instalado, asegúrese de que hay un nivel suficiente de sal. Comuníquese con la Oficina de Servicio local de Hobart para pedir recomendaciones específicas.

Un amortiguador de golpe de ariete (que cumpla con la norma ASSE-1010 o equivalente) debe instalarse (suministrado por otros) en la línea de suministro de agua común en la conexión del servicio.

El plomero que conecte esta máquina es responsable de asegurar que las tuberías de agua estén COMPLETAMENTE ENJUAGADAS ANTES de conectarlas al lavavajillas. Este "enjuague" es necesario para quitar todo material extraño, tal como astillas (procedentes de tuberías cortadas o enroscadas) compuestos en los empalmes o si se usan conexiones soldadas, trozos de soldadura o recortes de los tubos. Los escombros, si no se eliminan, pueden alojarse en los componentes de la tubería del lavavajillas e inutilizarlos. Las válvulas manuales o las válvulas solenoides contaminadas por cuerpos extraños y cualquier material derivado de esta suciedad no son responsabilidad del fabricante y los costos de reparación relacionados no están cubiertos por la garantía.

Las necesidades de suministro de agua son las siguientes:

MODELO	**TEMPERATURA**
LXGeR	55 °F mínimo, 85 °F máximo

NOTA: En las instalaciones de LXGeR, si la temperatura del agua fría está siempre sobre los 80 °F o si está entrando un exceso de vapor al tanque de lavado después de haber terminado el ciclo de condensación, contacte al Servicio de Hobart para aumentar el tiempo de condensación.

La presión de agua requerida para este lavavajillas es de 15 a 65 psig. Si hay presiones superiores a 65 psig, se debe instalar una válvula reguladora de presión en la línea de agua al lavavajillas (por otros). Si la presión que fluye es inferior a 15 psi, causará un mal funcionamiento de la máquina. Todos los lavavajillas LXGe están equipados con un sistema de enjuague por bomba; por lo tanto, un manómetro de agua no es necesario y no se suministra con la máquina.

AVISO **El regulador de presión del agua debe tener un desvío de descarga. El hecho de no usar el tipo adecuado de regulador de presión puede causar daños a la unidad.**

Se debe instalar una válvula de cierre manual (no suministrada) antes de la manguera de llenado para permitir el servicio a la máquina.

Se recomienda la instalación de un colador de línea (no suministrado) en la línea de alimentación entre la válvula de cierre manual (no suministrada) y el punto de conexión en la máquina. Haga las conexiones de plomería con tubería de cobre de mínimo ½" de diámetro externo (¾" recomendado), con una conexión de manguera de jardín de ¾" (no suministrada). Consulte los diagramas de instalación, páginas 14-17.

CONEXIONES DE PLOMERÍA

⚠ ADVERTENCIA **Las conexiones de plomería deben cumplir con los códigos sanitarios, de seguridad y plomería.**

Drenaje

Se suministra una manguera de drenaje de ⅝" de diámetro y 6' de largo. Debe conectarse firmemente en el drenaje. Tenga cuidado de no estrangular la manguera. Consulte los diagramas de instalación, páginas 14-17. El drenaje debe tener una capacidad de flujo mínima de 5 galones por minuto.

ANTES DE UTILIZARLO POR PRIMERA VEZ

Esta máquina debe limpiarse después de su instalación y antes de entrar en funcionamiento. (Véase Limpieza).

CONEXIÓN ELÉCTRICA

⚠ ADVERTENCIA Las conexiones eléctricas y a tierra deben cumplir con las normas correspondientes del Código Eléctrico Nacional y/u otros códigos eléctricos locales.

⚠ ADVERTENCIA Desconecte la máquina de la corriente eléctrica y siga los procedimientos de bloqueo/etiquetado.

DATOS ELÉCTRICOS

Cumplimiento de conformidad con el Código Eléctrico Nacional NFPA-70, última adición.

AVISO Para conexiones eléctricas, utilice cable de cobre clasificado para 90 °C como mínimo.

Modelo	Voltios/Hertz/Fases	Ampacidad mínima del conductor del circuito de suministro	Ampacidad máxima del dispositivo protector
LXGePR	120/60/1	20	20
LXGeR	120/208-240(3W)/60/1*	40	40

* Los sistemas (3W) requieren tres cables de alimentación que incluyen un neutro que lleva corriente. Debe proporcionarse un cuarto cable adicional para la conexión a tierra de la máquina.

Consulte la parte superior de la manija de la puerta de la máquina y la etiqueta eléctrica en la parte posterior del panel frontal inferior para una selección adecuada.

Método de conexión

1. Retire el panel frontal inferior; para hacerlo, quite los dos tornillos en la parte inferior del panel (Fig. 1).



Fig. 1

2. Abra la puerta del lavavajillas y retire los dos tornillos izquierdos y el tornillo superior derecho (Fig. 2). Jale la parte superior de la unidad hacia adelante más o menos 1" y retire el panel lateral izquierdo.



Fig. 2

3. Se suministra un agujero para un conductor de tamaño industrial de 1" en la esquina inferior derecha en la parte posterior de la máquina (Fig. 3). Si necesita más espacio, retire el prepunzonado y use un acople de 45°.



Fig. 3

4. Instale el conducto de tamaño comercial de 1" y el acople. Deje al menos cuatro pies de cable entre la conexión de la pared y la máquina. Esto permite que la máquina se retire de la pared para su limpieza y/o mantenimiento.
5. Inserte los cables a través del acople hacia el frente de la unidad. Al menos 24" y no más de 28" de cable.
6. Realice las conexiones eléctricas según el diagrama suministrado con el equipo y asegure los cables a las conexiones de servicio de la máquina. Mantenga al mínimo el exceso de cable en la base de la unidad.
7. Vuelva a instalar el panel lateral izquierdo, la parte superior de la unidad y el panel frontal inferior. Reinstale los tres tornillos situados detrás de la puerta y los dos tornillos de la parte inferior del panel frontal.

DETERGENTE Y ENJUAGUE

Utilice solo detergentes de grado comercial recomendados por un profesional químico. No use detergentes formulados para lavavajillas residenciales.

Los tiempos de “encendido” de la bombas de detergente y enjuague se ajustan en la fábrica. Si se requieren ajustes, comuníquese con la Oficina de Servicio local de Hobart o su proveedor de productos químicos.

Coloque los recipientes de detergente y enjuague (que se obtienen de un proveedor de químicos) debajo del lavavajillas (lo más cerca a la máquina).

Retire la tapa del recipiente de detergente y coloque el tubo *rojo* del equipo dentro del recipiente de detergente.

Retire la tapa del recipiente del abrillantador y enjuague y coloque el tubo *azul* del equipo dentro del recipiente del abrillantador y enjuague.

Asegúrese de empujar los tubos de suministro por completo hasta el fondo de cada recipiente. Asegúrese de que no haya obstrucciones ni estrangulamiento en los tubos de suministro.

DESINFECTANTE QUÍMICO (LXGePR)

El hipoclorito de sodio (cloro) atacará materiales tales como peltre, aluminio y plata. Por lo tanto, los lavavajillas con desinfección química no deben usarse para lavar estos materiales. LA BOMBA DE DESINFECCIÓN QUÍMICA DEL LXGePR SE AJUSTA DE FÁBRICA PARA USARSE CON SOLUCIÓN DE HIPOCLORITO DE SODIO AL 6%.

AVISO Si se usará solución de hipoclorito de sodio al 8,40%, comuníquese con la Oficina de Servicio local de Hobart.

En los modelos LXGePR, coloque un desinfectante aprobado para máquinas de enjuague con agua potable debajo del lavavajillas (lo más cerca a la máquina) que no esté a más de 10 pulgadas encima del suelo. No premezcle la solución desinfectante con agua ni cualquier otro líquido.

⚠ ADVERTENCIA **Nunca premezcle un humectante con una solución desinfectante. La mezcla puede causar la formación de gases peligrosos.**

Retire la tapa del recipiente de desinfectante y coloque el tubo *blanco* del equipo dentro del recipiente de desinfectante. Asegúrese de empujar el tubo hasta el fondo de cada recipiente. Asegúrese de que no haya obstrucciones ni estrangulamientos en los tubos.

Revise con frecuencia el recipiente de desinfectante para garantizar la desinfección.

REVISIÓN DE LA CONCENTRACIÓN DEL DESINFECTANTE

Verifique que haya suficiente químico desinfectante y que el tubo esté insertado completamente en el recipiente del desinfectante. Coloque una canastilla de vasos de vidrio en la máquina.

En los modelos LXGePR, la función PuriRinse debe estar desactivada para revisar correctamente la concentración del desinfectante. Para desactivar PuriRinse, mantenga pulsada la tecla LAVAR por cinco segundos hasta que inicie el ciclo de lavado.

Siga las instrucciones que están en el frasco con papel tornasol y pruebe el agua sobre la superficie del fondo de los vasos. La concentración debe ser de 50 ppm como mínimo a 100 ppm como máximo.

Si la lectura es incorrecta, comuníquese con la Oficina de Servicio local de Hobart o su proveedor de sustancias químicas para hacer ajustes.

SOLUCIÓN PARA DESCALCIFICAR

Todos los modelos LXGeR y LXGePR están equipados con un sistema automático de descalcificación. Durante la instalación, un técnico de servicio calificado de Hobart o el proveedor de productos químicos debe ajustar la dureza del agua total para establecer correctamente los intervalos de descalcificación.

Retire la tapa del recipiente de desincrustante y coloque el tubo *negro* del equipo dentro del recipiente. Asegúrese de empujar el tubo hasta el fondo de cada recipiente. Asegúrese de que no haya obstrucciones ni estrangulamientos en los tubos.

LLENADO DE LAS BOMBAS DE QUÍMICOS.

Cuando se vacía un producto químico, el llenado se inicia automáticamente la próxima vez que se encienda la máquina o se haya iniciado un ciclo de lavado. Observe que el tiempo de llenado inicial para todas las bombas (detergente, enjuague y desinfectante) es de 60 segundos. Si la sustancia química no se detecta en 60 segundos, el indicador de agregar químico destellará. Después de detectar la sustancia química, el indicador en la pantalla se apagará y la bomba continuará llenándose durante 10 segundos para permitir que los productos químicos lleguen a la máquina. Si todas las sustancias químicas están vacías, el desinfectante se llenará primero y luego el detergente. Solo una bomba de químicos funcionará a la vez.

Si las sustancias químicas no se detectan después de tres operaciones de llenado consecutivas, el indicador de agregar químico destellará y se cancelará el llenado. La próxima vez que se inicie un ciclo de lavado, el indicador de agregar químico seguirá destellando. Compruebe que los recipientes de sustancias químicas no estén vacíos y que los tubos de suministro estén insertados completamente en el fondo de los recipientes.

La operación de llenado puede restaurarse al apagar el lavavajillas y luego encenderlo.

Si los recipientes de sustancias químicas no están vacíos y los tubos de suministro están insertados correctamente, el sensor químico o las bombas podrían estar funcionando mal; comuníquese con la Oficina de Servicio local de Hobart.

⚠ ADVERTENCIA **No premezcle otras sustancias químicas con el hipoclorito de sodio (cloro líquido). La mezcla puede causar la formación de gases peligrosos.**

AVISO La presión del agua que fluye requerida para este lavavajillas es de 15 a 65 psig. Si hay presiones superiores a 65 psig, una válvula reguladora de presión se debe instalar en la línea de agua al lavavajillas (por otros).

Manómetro de presión no provisto en máquinas de enjuague bombeadas.

Importante: Los recipientes de sustancias químicas se deben colocar a no más de 16" sobre el piso.

Si los recipientes de sustancias químicas se colocarán en el gabinete junto a la máquina, se requerirá un agujero de 1/2" de diámetro en el gabinete para que funcione la línea de suministro de productos químicos.

Use solo hipoclorito de sodio (cloro líquido) al 6% u 8,4% como químico desinfectante para asegurar el funcionamiento correcto del lavavajillas.

Ciertos materiales incluyendo la chapa de plata, aluminio y estaño son atacados por el hipoclorito de sodio (cloro líquido).

NOTAS:

1. Todas las dimensiones de la máquina vertical tomadas del suelo pueden aumentarse en .875" o disminuirse en .375".
2. Se escapa aire húmedo de la puerta.
   Solo use materiales resistentes a la humedad a los lados y encima del lavavajillas.
3. No se recomienda una cubierta de ventilación sobre el lavavajillas empotrado ya que no produce vapores en exceso.

NOTAS DE PLOMERÍA:

1. Amortiguador de golpe de ariete (que cumpla con la norma ASSE-1010 o equivalente) a suministrarse (por otros) en la línea de suministro de agua común en conexión con el servicio.
2. La dureza del agua recomendada será de 3 granos o menos para obtener mejores resultados.
3. Si la manguera de drenaje se enrolla sobre un fregadero, el lazo no debe exceder 44" AFF.

INFORMACIÓN DE CONEXIÓN
(AFF = SOBRE EL PISO ACABADO)

LEYENDA

E1 CONEXIÓN ELÉCTRICA: AGUJERO DE 1-3/8" DE DIÁMETRO PARA CONDUCTO DE TAMAÑO INDUSTRIAL DE 1"; 10-5/8" AFF.

P1 CONEXIÓN DE LLENADO SIMPLE Y ENJUAGUE: ACOPLE DE MANGUERA DE JARDÍN HEMBRA DE 3/4" EN MANGUERA DE 6' DE LARGO SUMINISTRADO CON LA MÁQUINA; 120 °F MÍN. DE AGUA PARA LXGePR, 140 °F RECOMENDADO.

P2 CONEXIÓN DEL DRENAJE: 5/8" ACOPLE CON GANCHO MANGUERA DE 6' DE LARGO SUMINISTRADA CON LA MÁQUINA.

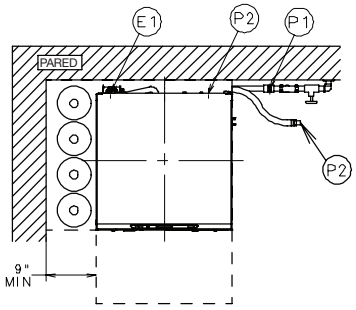

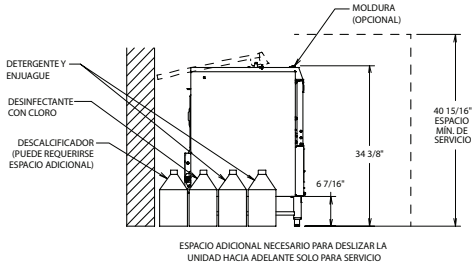

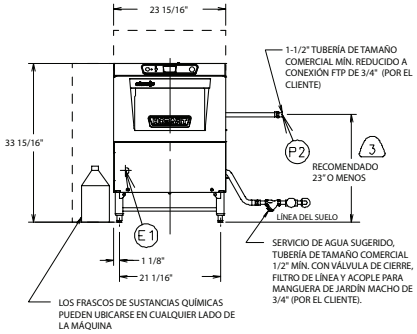

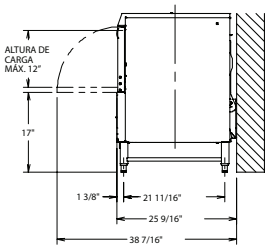

MODELO	VOLTIOS/HERTZ/FASES	AMPERIOS NOMINALES	AMPACIDAD MÍNIMA DEL CONDUCTOR DEL CIRCUITO DE SUMINISTRO	MÁX. DISPOSITIVOS PROTECTORES
LXGePR	120/60/1	15.4	20	20

SALIDA DE CALOR, BTU/HR		
MODELO	LATENTE	SENSIBLE
LXGePR	1900	800

PESOS DE ENVÍO	LXGePR
PESO NETO DE LA MÁQUINA	150 LBS
PESO DE ENVÍO NACIONAL	170 LBS

KITS DE ACCESORIOS Y CABLES PARA TODAS LAS MÁQUINAS

NOTA: PARA CONEXIONES A LA RED ELÉCTRICA, USE SOLO CABLE DE COBRE CLASIFICADO A 90 °C COMO MÍNIMO.

⚠ ADVERTENCIA **Las conexiones eléctricas y a tierra deben cumplir con las partes aplicables del Código Eléctrico Nacional y/u otros códigos locales eléctricos.**

Las conexiones de plomería deben cumplir con los códigos sanitarios, de seguridad y plomería . Las configuraciones de drenaje y la línea de llenado varían, algunos métodos se muestran en este dibujo.

DIAGRAMA DE INSTALACIÓN (LXGePR, pequeño)

⚠ ADVERTENCIA **No premezcle otras sustancias químicas con el hipoclorito de sodio (cloro líquido). La mezcla puede causar la formación de gases peligrosos.**

AVISO La presión del agua que fluye requerida para este lavavajillas es de 15 a 65 psig. Si hay presiones superiores a 65 psig, una válvula reguladora de presión se debe instalar en la línea de agua al lavavajillas (por otros).

Manómetro de presión no provisto en máquinas de enjuague bombeadas.

Importante: Los recipientes de sustancias químicas se deben colocar a no más de 24" sobre el piso.

Si los recipientes de sustancias químicas se colocarán en el gabinete junto a la máquina, se requerirá un agujero de 1/2" de diámetro en el gabinete para que funcione la línea de suministro de productos químicos.

Use solo hipoclorito de sodio (cloro líquido) al 6% u 8,4% como químico desinfectante para asegurar el funcionamiento correcto del lavavajillas.

Ciertos materiales incluyendo la chapa de plata, aluminio y estaño son atacados por el hipoclorito de sodio (cloro líquido).

NOTAS:

1. Todas las dimensiones de la máquina vertical tomadas del suelo pueden aumentarse en .875" o disminuirse en .375".
2. Se escapa aire húmedo de la puerta.
   Solo use materiales resistentes a la humedad a los lados y encima del lavavajillas.
3. No se recomienda una cubierta de ventilación sobre el lavavajillas empotrado ya que no produce vapores en exceso.

NOTAS DE PLOMERÍA:

1. Amortiguador de golpe de ariete (que cumpla con la norma ASSE-1010 o equivalente) a suministrarse (por otros) en la línea de suministro de agua común en conexión con el servicio.
2. La dureza del agua recomendada será de 3 granos o menos para obtener mejores resultados.
3. Si la manguera de drenaje se enrolla sobre un fregadero, el lazo no debe exceder 51" AFF.

INFORMACIÓN DE CONEXIÓN
(AFF = SOBRE EL PISO ACABADO)

LEYENDA

E1 CONEXIÓN ELÉCTRICA: AGUJERO DE 1-3/8" DE DIÁMETRO PARA CONDUCTO DE TAMAÑO INDUSTRIAL DE 1"; 18-1/8" AFF.

P1 CONEXIÓN DE LLENADO SIMPLE Y ENJUAGUE: ACOPLE DE MANGUERA DE JARDÍN HEMBRA DE 3/4" EN MANGUERA DE 6' DE LARGO SUMINISTRADO CON LA MÁQUINA; 120 °F MÍN. DE AGUA PARA LXGePR, 140 °F RECOMENDADO.

P2 CONEXIÓN DEL DRENAJE: 5/8" ACOPLE CON GANCHO MANGUERA DE 6' DE LARGO SUMINISTRADA CON LA MÁQUINA.

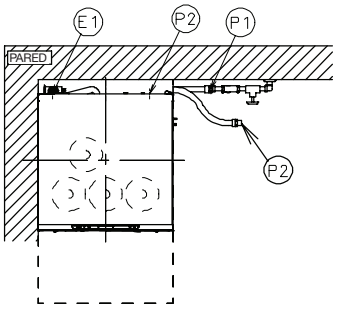

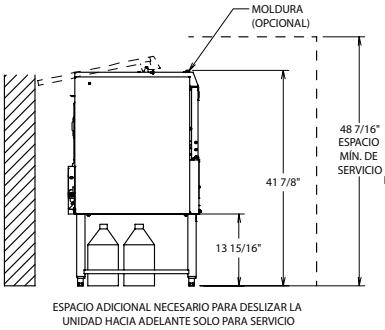

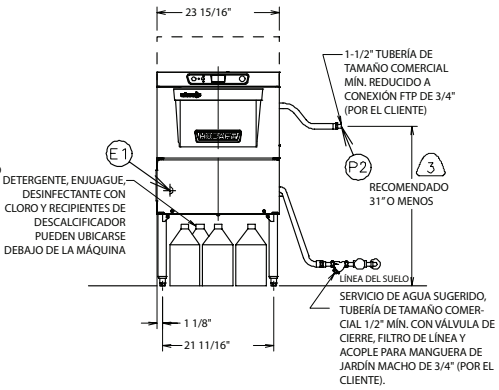

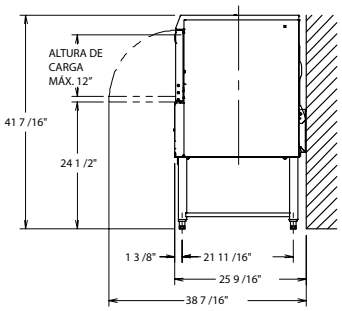

MODELO	VOLTIOS/HERTZ/FASES	AMPERIOS NOMINALES	AMPACIDAD MÍNIMA DEL CONDUCTOR DEL CIRCUITO DE SUMINISTRO	MÁX. DISPOSITIVOS PROTECTORES
LXGePR	120/60/1	15.4	20	20

SALIDA DE CALOR, BTU/HR		
MODELO	LATENTE	SENSIBLE
LXGePR	1900	800

PESOS DE ENVÍO	LXGePR
PESO NETO DE LA MÁQUINA	150 LBS
PESO DE ENVÍO NACIONAL	170 LBS

KITS DE ACCESORIOS Y CABLES PARA TODAS LAS MÁQUINAS

NOTA: PARA CONEXIONES A LA RED ELÉCTRICA, USE SOLO CABLE DE COBRE CLASIFICADO A 90 °C COMO MÍNIMO.

⚠ ADVERTENCIA **Las conexiones eléctricas y a tierra deben cumplir con las partes aplicables del Código Eléctrico Nacional y/u otros códigos locales eléctricos.**

Las conexiones de plomería deben cumplir con los códigos sanitarios, de seguridad y plomería . Las configuraciones de drenaje y la línea de llenado varían, algunos métodos se muestran en este dibujo.

DIAGRAMA DE INSTALACIÓN (LXGePR, grande)

AVISO La presión del agua que fluye requerida para este lavavajillas es de 15 a 65 psig. Si hay presiones superiores a 65 psig, una válvula reguladora de presión se debe instalar en la línea de agua al lavavajillas (por otros).

Manómetro de presión no provisto en máquinas de enjuague bombeadas.

Si los recipientes de sustancias químicas se colocarán en el gabinete junto a la máquina, se requerirá un agujero de 1/2" de diámetro en el gabinete para que funcione la línea de suministro de productos químicos.

NOTAS:

1. Todas las dimensiones de la máquina vertical tomadas del suelo pueden aumentarse en .875" o disminuirse en .375".
2. Se escapa aire húmedo de la puerta.
   Solo use materiales resistentes a la humedad a los lados y encima del lavavajillas.
3. No se recomienda una cubierta de ventilación sobre el lavavajillas empotrado ya que no produce vapores en exceso.

NOTAS DE PLOMERÍA:

1. Amortiguador de golpe de ariete (que cumpla con la norma ASSE-1010 o equivalente) a suministrarse (por otros) en la línea de suministro de agua común en conexión con el servicio.
2. La dureza del agua recomendada será de 3 granos o menos para obtener mejores resultados.
3. Si la manguera de drenaje se enrolla sobre un fregadero, el lazo no debe exceder 44" AFF.

INFORMACIÓN DE CONEXIÓN
(AFF = SOBRE EL PISO ACABADO)

LEYENDA

E1 CONEXIÓN ELÉCTRICA: AGUJERO DE 1-3/8" DE DIÁMETRO PARA CONDUCTO DE TAMAÑO INDUSTRIAL DE 1"; 10-5/8" AFF.

P1 CONEXIÓN DE LLENADO SIMPLE Y ENJUAGUE: ACOPLE DE MANGUERA DE JARDÍN HEMBRA DE 3/4" EN MANGUERA DE 6' DE LARGO SUMINISTRADO CON LA MÁQUINA; 55-85° F (FRÍO) RECOMENDADO PARA LXGeR.

P2 CONEXIÓN DEL DRENAJE: 5/8" ACOPLE CON GANCHO MANGUERA DE 6' DE LARGO SUMINISTRADA CON LA MÁQUINA.

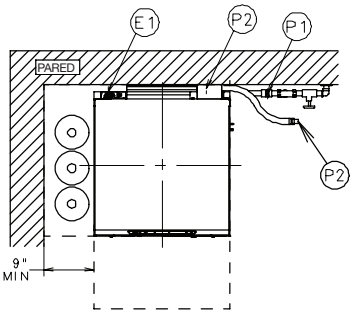

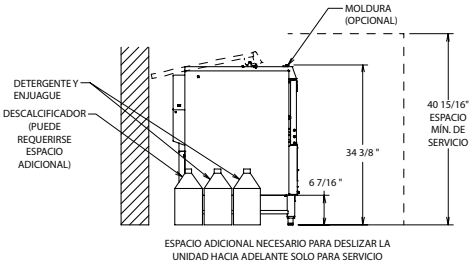

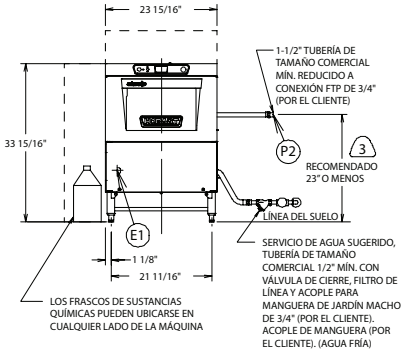

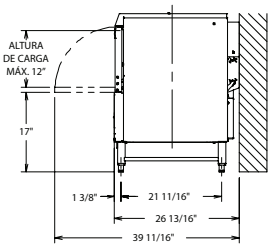

MODELO	VOLTIOS/HERTZ/FASES	AMPERIOS NOMINALES	AMPACIDAD MÍNIMA DEL CONDUCTOR DEL CIRCUITO DE SUMINISTRO	MÁX. DISPOSITIVOS PROTECTORES
LXGeR	120/208-240(3W)/60/1*	30.5	40	40

SALIDA DE CALOR, BTU/HR		
MODELO	**LATENTE**	**SENSIBLE**
LXGeR	**1100**	**2000**

PESOS DE ENVÍO	LXGeR
PESO NETO DE LA MÁQUINA	**165 LBS**
PESO DE ENVÍO NACIONAL	**185 LBS**

* ESTE SISTEMA REQUIERE TRES CABLES DE ALIMENTACIÓN QUE INCLUYE UN NEUTRO QUE LLEVA CORRIENTE, UN CUARTO CABLE ADICIONAL DEBE PROPORCIONARSE PARA LA CONEXIÓN A TIERRA DE LA MÁQUINA.

KITS DE ACCESORIOS Y CABLES PARA TODAS LAS MÁQUINAS

NOTA: PARA CONEXIONES A LA RED ELÉCTRICA, USE SOLO CABLE DE COBRE CLASIFICADO A 90 °C COMO MÍNIMO.

⚠ ADVERTENCIA **Las conexiones eléctricas y a tierra deben cumplir con las partes aplicables del Código Eléctrico Nacional y/u otros códigos locales eléctricos.**

Las conexiones de plomería deben cumplir con los códigos sanitarios, de seguridad y plomería . Las configuraciones de drenaje y la línea de llenado varían, algunos métodos se muestran en este dibujo.

DIAGRAMA DE INSTALACIÓN (LXGeR, pequeño)

AVISO La presión del agua que fluye requerida para este lavavajillas es de 15 a 65 psig. Si hay presiones superiores a 65 psig, una válvula reguladora de presión se debe instalar en la línea de agua al lavavajillas (por otros).

Manómetro de presión no provisto en máquinas de enjuague bombeadas.

Si los recipientes de sustancias químicas se colocarán en el gabinete junto a la máquina, se requerirá un agujero de 1/2" de diámetro en el gabinete para que funcione la línea de suministro de productos químicos.

NOTAS:

1. Todas las dimensiones de la máquina vertical tomadas del suelo pueden aumentarse en .875" o disminuirse en .375".
2. Se escapa aire húmedo de la puerta.
   Solo use materiales resistentes a la humedad a los lados y encima del lavavajillas.
3. No se recomienda una cubierta de ventilación sobre el lavavajillas empotrado ya que no produce vapores en exceso.

NOTAS DE PLOMERÍA:

1. Amortiguador de golpe de ariete (que cumpla con la norma ASSE-1010 o equivalente) a suministrarse (por otros) en la línea de suministro de agua común en conexión con el servicio.
2. La dureza del agua recomendada será de 3 granos o menos para obtener mejores resultados.
3. Si la manguera de drenaje se enrolla sobre un fregadero, el lazo no debe exceder 51" AFF.

INFORMACIÓN DE CONEXIÓN (AFF = SOBRE EL PISO ACABADO)

LEYENDA

E1 CONEXIÓN ELÉCTRICA: AGUJERO DE 1-3/8" DE DIÁMETRO PARA CONDUCTO DE TAMAÑO INDUSTRIAL DE 1"; 18-1/8" AFF.

P1 CONEXIÓN DE LLENADO SIMPLE Y ENJUAGUE: ACOPLE DE MANGUERA DE JARDÍN HEMBRA DE 3/4" EN MANGUERA DE 6' DE LARGO SUMINISTRADO CON LA MÁQUINA; 55-85° F (FRÍO) RECOMENDADO PARA LXGeR.

P2 CONEXIÓN DEL DRENAJE: 5/8" ACOPLE CON GANCHO MANGUERA DE 6' DE LARGO SUMINISTRADA CON LA MÁQUINA.

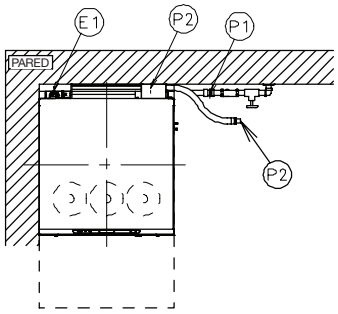

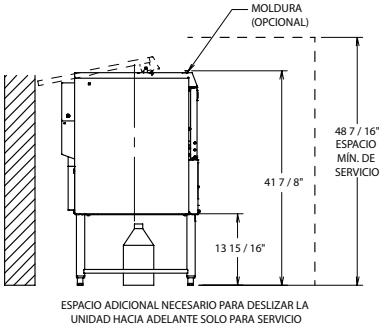

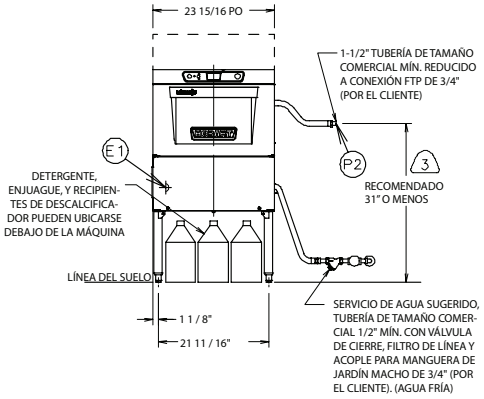

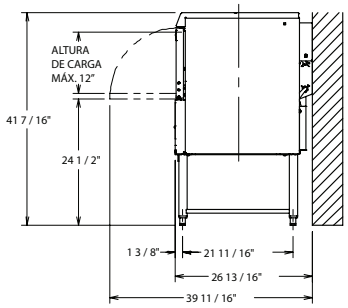

MODELO	VOLTIOS/HERTZ/FASES	AMPERIOS NOMINALES	AMPACIDAD MÍNIMA DEL CONDUCTOR DEL CIRCUITO DE SUMINISTRO	MÁX. DISPOSITIVOS PROTECTORES
LXGeR	120/208-240(3W)/60/1*	30.5	40	40

SALIDA DE CALOR, BTU/HR		
MODELO	**LATENTE**	**SENSIBLE**
LXGeR	**1100**	**2000**

PESOS DE ENVÍO	LXGeR
PESO NETO DE LA MÁQUINA	**165 LBS**
PESO DE ENVÍO NACIONAL	**185 LBS**

* ESTE SISTEMA REQUIERE TRES CABLES DE ALIMENTACIÓN QUE INCLUYE UN NEUTRO QUE LLEVA CORRIENTE, UN CUARTO CABLE ADICIONAL DEBE PROPORCIONARSE PARA LA CONEXIÓN A TIERRA DE LA MÁQUINA.

KITS DE ACCESORIOS Y CABLES PARA TODAS LAS MÁQUINAS

NOTA: PARA CONEXIONES A LA RED ELÉCTRICA, USE SOLO CABLE DE COBRE CLASIFICADO A 90 °C COMO MÍNIMO.

⚠ ADVERTENCIA **Las conexiones eléctricas y a tierra deben cumplir con las partes aplicables del Código Eléctrico Nacional y/u otros códigos locales eléctricos.**

Las conexiones de plomería deben cumplir con los códigos sanitarios, de seguridad y plomería . Las configuraciones de drenaje y la línea de llenado varían, algunos métodos se muestran en este dibujo.

DIAGRAMA DE INSTALACIÓN (LXGeR, grande)

PROGRAMACIÓN

PROGRAMACIÓN EN MODO DE ADMINISTRADOR

El microprocesador de la máquina permite varias opciones de funcionamiento. Para activar o cambiar estas funciones, debe entrar al modo de programación.

El modo de programación del Administrador requiere que se introduzca un CÓDIGO DEL ADMINISTRADOR para acceder a las opciones que aparecen en el MENÚ DE PARÁMETROS. El código del administrador es 1001.

INSTRUCCIONES DE PROGRAMACIÓN

Todos los cambios se realizarán a través del menú en pantalla mediante los botones FLECHA ARRIBA, FLECHA ABAJO/MENÚ e INTRO situados en el teclado en la parte superior de la máquina (Fig. 4).

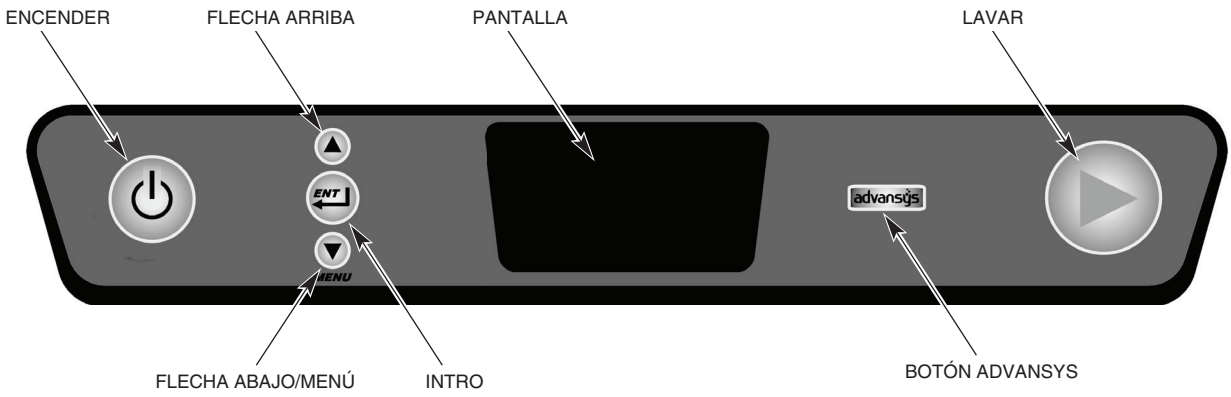

Fig. 4

INDICACIONES EN LA PANTALLA DEL MENÚ

Las indicaciones siguientes se utilizan dentro de los menús:

- Las teclas de flecha ARRIBA y flecha ABAJO/MENÚ se utilizan para cambiar los valores de los parámetros y para navegar por el menú.
- La tecla ENT (INTRO) se utiliza para aceptar un valor, realizar una acción específica o para entrar a un submenú.
- El texto a la derecha del símbolo '>' en la pantalla de visualización muestra qué acción o comando se producirá si se presiona la tecla ENT (INTRO).

Tarjeta de programación, modo de Administrador

LXe EMPOTRADO advansys — LXGe LAVAVAJILLAS advansys

CÓMO CAMBIAR PARÁMETROS INGRESE CÓD. SEGURIDAD DEL ADMINISTRADOR: **1001**

▼ → MENÚ DEL ADMINISTRADOR → ENT → INGRESE CÓDIGO DE SEGURIDAD → ▲ (para 1) ENT →

ENT (para 0) ENT → ▲ (para 1) ENT Editar parámetros ENT

SE REQUIERE CAMBIAR LOS PARÁMETROS PARA CAMBIAR TODOS LOS CÓDIGOS ABAJO

BOMBA QUÍMICA activa o desactiva la bomba de detergente o la bomba de enjuague.

▼ → hasta BOMBA DE DETERGENTE o ENJUAGUE → ENT → ▼ para activar o desactivar

→ ENT *o* ▼ → hasta SALIR DEL MENÚ → ENT → ▼ hasta SALIR → ENT

CICLO DE LAVADO permite la personalización del tiempo de ejecución total.

▼ → hasta TIEMPO DEL CICLO → ENT → ▼ para elegir ciclo, → ENT *o* ▼ →

hasta SALIR DEL MENÚ → ENT → ▼ hasta SALIR → ENT

ALARMAS DE TEMPERATURA BAJA solo para máquinas en caliente: (parámetros) activa o desactiva una alerta que indica que la temperatura final de enjuague estuvo abajo de la temperatura mínima por un periodo.

▼ → hasta ALARMAS DE BAJA TEMP. → ENT → ▼ para activar o desactivar → ENT

o ▼ → hasta SALIR DEL MENÚ → ENT → ▼ hasta SALIR → ENT

ALARMA DE BRAZO DE LAVADO activa o desactiva una alarma que alerta al operador de que los brazos de lavado pueden estar obstruidos o bloqueados.

▼ → hasta ALARMA DE BRAZO DE LAVADO → ENT → ▼ a desactivar Visual o Audio y Visual

→ ENT *o* ▼ → hasta SALIR DEL MENÚ → ENT → ▼ hasta SALIR → ENT

DESCALCIFICAR activa o desactiva el recordatorio de descalcificar.

▼ → hasta DESCALCIFICAR → ENT → ▼ para activar o desactivar → ENT

o ▼ → hasta SALIR DEL MENÚ → ENT → ▼ hasta SALIR → ENT

UNIDADES DE TEMPERATURA permite elegir entre grados Fahrenheit o Celsius.

▼ → hasta UNID. TEMPERATURA → ENT → ▼ para elegir Fahrenheit o Celsius

→ ENT *o* ▼ → hasta SALIR DEL MENÚ → ENT → ▼ hasta SALIR → ENT

ENJUAGAR POTABLE solo para máquinas en frío, activa/desactiva la opción de enjuague con agua potable.

▼ → hasta ENJUAGAR POTABLE → ENT → ▼ para activar o desactivar → ENT

o ▼ → hasta SALIR DEL MENÚ → ENT → ▼ hasta SALIR → ENT

INDICADOR DE AGUA SUCIA desactiva o da una opción de cuántos ciclos hará la máquina entre los ciclos de alerta de sucia alerta y refrescar.



MODO DE AHORRO DE ENERGÍA desactiva o da la opción de cuántas horas quedará encendida la unidad antes de entrar al modo de ahorro de energía.



ALERTA DE AGREGAR QUÍMICOS activa o desactiva la alerta sonora de químicos faltantes.

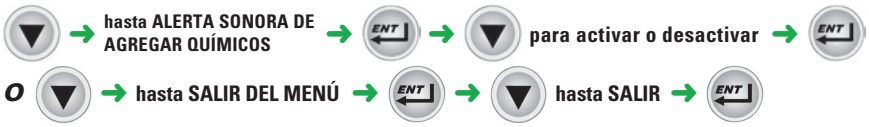

ALERTA SONORA DE CICLO FINAL activa o desactiva la unidad que crea una alerta sonora al final de cada ciclo de lavado.

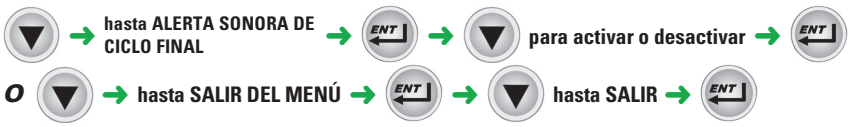

IDIOMA permite elegir el idioma inglés, francés o español

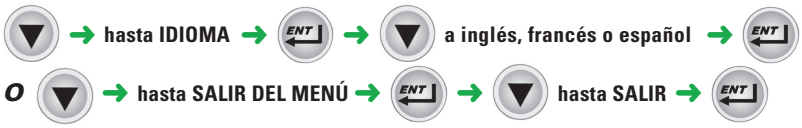

BOTÓN advansys permite la personalización del botón advansys a usarse para diversas de opciones.

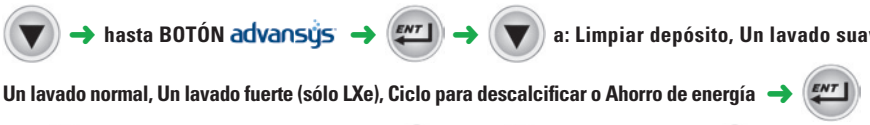

SALIR DEL MENÚ AL MENÚ DEL ADMINISTRADOR PRINCIPAL



DESCALCIFICAR YA permite ejecutar un ciclo para descalcificar del menú en cualquier momento. Nota: esta operación puede tomar de 20 a 45 minutos según las condiciones.



HOBART

701 South Ridge Avenue, Troy, OH 45374-0001

TABLA DEL MENÚ DE PARÁMETROS

Nombre del parámetro	Modelos Advansys (LXGePR, LXGeR)	Descripción	Valores posibles	Valor predeterminado
Bomba del detergente	✓	Activa o desactiva la bomba del detergente.	Desactivado o Activado	Activado
Bomba de enjuague	✓	Activa o desactiva la bomba de enjuague.	Desactivado o Activado	Activado
Ciclo de lavado	✓	Fija la duración del ciclo.	Suave, Normal o Fuerte	Normal
Alarmas de baja temperatura	Solo LXGeR	El LXGeR sólo activa o desactiva una alerta visual en la pantalla que indica que la temperatura del enjuague final está por debajo del mínimo exigido de 180 °F (82 °C). Cuando está activada, se mostrará un mensaje que notifica al usuario de esta condición después de tres ciclos consecutivos cuando no se alcance la temperatura final de enjuague requerida. Sin embargo, el funcionamiento de la máquina no cambiará y el lavavajillas seguirá lavando como se espera. Después de que la temperatura aumente y pase a la mínima, se detendrá el mensaje. Si está desactivado, no habrá un mensaje adicional que indique una baja temperatura; sin embargo, la visualización de la temperatura todavía mostrará la temperatura del agua de enjuague actual y final.	Desactivado o Activado	Desactivado
Alerta del brazo de lavado	✓	Activa la alerta visual, sonora y visual, o desactiva la alerta que se muestra cuando la máquina detecta un brazo de lavado que está atascado o bloqueado donde el lavavajillas podría resultar afectado.	Desactivado Visual o Audio y Visual	Audio y Visual
Descalcificar	✓	Activa o desactiva la alerta de la opción de descalcificar.	Desactivado o Activado	Activado
Unidades de temperatura	✓	Establece las unidades de la pantalla en grados Fahrenheit o Celsius.	Fahrenheit o Celsius	Fahrenheit
Enjuague potable	Solo LXGePR	En las máquinas LXGePR, este parámetro activa o desactiva la opción PuriRinse que rocía agua nueva tras el ciclo de desinfección para eliminar el desinfectante del lavavajillas.	Desactivado o Activado	Activado

Nombre del parámetro	Modelos Advansys (LXGePR, LXGeR)	Descripción	Valores posibles	Valor predeterminado
Indicador de agua sucia	✓	En las máquinas de Advansys, esta opción permite un recordatorio para que el operador sepa que han pasado 20, 40 o 60 ciclos y se recomienda un ciclo de refresco de agua especial. Este ciclo drenará una parte del agua de lavado y la refrescará con agua nueva caliente.	Desactivado, 20, 40 o 60 ciclos	Desactivado
Modo de ahorro de energía	✓	En las máquinas Advansys, esta configuración controlará cuándo apagará la máquina los calentadores a fin de ahorrar energía cuando no esté en uso.	Desactivado, 1, 2 o 3 horas	2 horas
Alerta de agregar químicos	✓	Activa o desactiva una alarma audible si no se detecta una sustancia química.	Desactivado Visual o Audio y Visual	Audio y Visual
Alerta sonora de final del ciclo	✓	Activa o desactiva una alarma sonora al final de un ciclo.	Desactivado o Activado	Desactivado
Idioma	✓	Establece el idioma de la pantalla en inglés o francés.	Inglés (EE.UU.) o francés (Canadá)	Inglés (EE.UU.)
Botón Advansys	✓	Seleccione la función para el botón Advansys.	1. No programado 2. Limpiar el tanque 3. Una lavada suave 4. Una lavada normal 5. Ejecutar ciclo para descalcificar 6. Ahorro de energía	No programado de la fábrica
Salir del menú	✓	Pulse ENT (INTRO) para salir del menú de Parámetros y volver al menú del Administrador. Todos los ajustes que se han cambiado se guardan.		

OPERACIÓN DEL LAVAVAJILLAS LXGeR

HAGA ESTO	LA PANTALLA MUESTRA	COMENTARIOS
Presione ENCENDER.	Modelo.	El lavavajillas realiza una autorevisión. Esto toma 5 segundos.
	LLENAR y el icono de llenar se iluminará; la temperatura del tanque se muestra cuando la máquina se está llenando. CALENTAMIENTO y el icono de calentamiento y el icono de calentamiento se encenderá cuando el sobrecalentador se esté precalentando. en los modelos LXGeR. Este precalentamiento puede durar hasta 15 minutos.	El lavavajillas se llena de agua. Cuando está llena, la bomba se encenderá por 10 segundos. Si la puerta se abre durante el ciclo de llenado, el llenado se detendrá. Después de cerrar la puerta, el proceso continúa donde se detuvo.
	Durante el llenado, se muestra la temperatura del depósito.	Cuando está llena, la máquina se mantendrá en estado de inactividad. El calor se mantiene tanto en el depósito como en el sobrecalentador.
Abra la puerta; deslice la canastilla en el lavavajillas. Cierre la puerta.	LISTO se encenderá y se mostrará la temperatura del tanque.	El detergente se agregará automáticamente durante el ciclo de lavado. El agente de Enjuague y el Desinfectante se agregarán automáticamente durante el ciclo de enjuague. (NOTA: el desinfectante solo se usa en los modelos LXGePR).
Pulse LAVAR.	LAVAR y el icono de lavar de encenderá; la temperatura del tanque se muestra en el ciclo de lavado. ENJUAGAR y el icono de enjuagar encendidos; la temperatura del depósito se muestra en el ciclo de lavado.	La máquina inicia un ciclo de lavado y enjuague. Si se abre la puerta durante el ciclo de lavado, enjuague o drenaje, El ciclo continuará donde se quedó al momento de cerrar la puerta. Si ENCENDER se pulsa durante el ciclo, la máquina se drenará y apagará.
Cuando haya terminado el ciclo, Retire la canastillla limpia y cargue la máquina con otra canastilla para lavar; o si no se usa, la máquina entrará al modo de inactividad.	LISTO se encenderá y se mostrará la temperatura del tanque.	La máquina se drenará y apagará si se llegó al tiempo de apagado por inactividad de cuatro horas.
Al final del día, presione ENCENDER.	Se mostrarán DRENAJE y APAGADO EN MARCHA; luego la pantalla se apagará.	Si se pulsa la tecla ENCENDER, la máquina se drenará y apagará.

MENSAJES DE ERROR/DIAGNÓSTICO

Error	Pantalla		Descripción
Puerta abierta	Puerta abierta		Se muestra cuando la puerta de la máquina está abierta.
Brazo de lavado atascado/ bloqueado	ALERTA DEL BRAZO DE LAVADO - Retirar y limpiar brazo - Revisar boquillas - Cambiar brazo - Cerrar puerta		Se muestra si el brazo de lavado está atascado o bloqueado, lo que podría causar un lavado pobre. Siga las instrucciones en pantalla.
Temperatura de enjuague baja	TEMP. DE ENJUAGUE BAJA		Después de dos temperaturas bajas consecutivas, si el problema se produce en el tercer ciclo, se mostrará un error. La máquina continuará ejecutando ciclos.
Temperatura de enjuague baja (10 Sucesivamente)	TEMP. DE ENJUAGUE BAJA Revisar entrada de agua		Si se produce el error de Baja temperatura de enjuague en 10 ciclos consecutivos, el error cambiará. La máquina continuará ejecutando ciclos.
Error de Termistor en lavado	SENSOR DE TEMPERATURA DE LAVADO Servicio requerido (Número de teléfono de servicio) ABIERTO o CORTO		Aparece un error si la sonda de temperatura de lavado está fuera de rango. La máquina continuará ejecutando ciclos.
Error de Termistor en sobrecalentador	SENSOR DE TEMPERATURA DEL SOBRECALENTADOR Servicio requerido (Número de teléfono de servicio) ABIERTO o CORTO		Aparece un error si la sonda de temperatura del sobrecalentador está fuera de rango. La máquina continuará ejecutando ciclos. (solo el LXGeR).
Error de Termistor en enjuague final	SENSOR DE TEMPERATURA DE ENJUAGUE Servicio requerido (Número de teléfono de servicio) ABIERTO o CORTO		Aparece un error si la sonda de temperatura de enjuague final está fuera de rango. La máquina continuará ejecutando ciclos.
Poca agua en el sobrecalentador (Interrupción en cualquier ciclo)	ERROR DE LLENADO Servicio requerido (Número de teléfono de servicio)		Aparecerá un error si la unidad se interrumpe antes de que esté completamente llena. La máquina no funcionará y solo permitirá el apagado.
Error de drenaje	ERROR DE DRENAJE Servicio requerido (Número de teléfono de servicio)		Error que aparece cuando el nivel de agua en la unidad no sube. La máquina no funcionará y solo permitirá el apagado.
Error en nivel del depósito	SENSOR DEL NIVEL DEL DEPÓSITO Servicio requerido (Número de teléfono de servicio) ABIERTO o CORTO		Aparece un error si el interruptor de presión del depósito está fuera de rango. La máquina no funcionará y solo permitirá el apagado.
Error en nivel del sobrecalentador	SENSOR DEL NIVEL DEL SOBRECALENTADOR Servicio requerido (Número de teléfono de servicio) ABIERTO o CORTO		Aparece un error si el interruptor de presión del sobrecalentador está fuera de rango. La máquina no funcionará y solo permitirá el apagado.

TIEMPOS DEL CICLO DE LAVADO/ENJUAGUE (LXGePR)

Lavado 85 segundos*

Drenaje 18 segundos máx.

Enjuague 8 segundos

Pausa 10 segundos

Enjuague 7 segundos

TIEMPOS DEL CICLO DE LAVADO/ENJUAGUE (LXGeR)

Lavado 85 segundos *, **

Drenaje 18 segundos máx.

Enjuague 8 segundos

Pausa 5 segundos

Condensar 105 segundos máx.

* La absorción máxima puede variar, según el voltaje de operación y la temperatura de entrada de agua para un aumento de 70 °F en las máquinas LXGeR.

** El tiempo del ciclo de lavado se puede ajustar a un ciclo de 56 u 85 segundos.

PREPARACIÓN

Asegúrese de que los coladores gruesos (Fig. 6) y finos (Fig. 7) estén en su lugar y sin residuos. Asegúrese de que el colador grueso esté instalado con el mango hacia el frente de la máquina. Compruebe ambos brazos de lavado y enjuague para asegurarse de que giren libremente y no estén obstruidos.

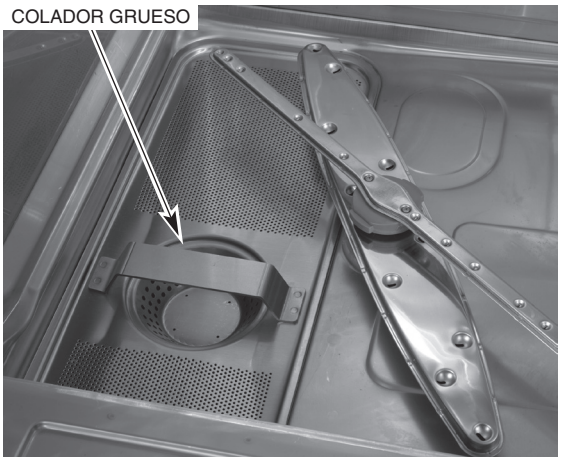

Fig. 6



Fig. 7

Compruebe si algún detergente, enjuague o sustancia química desinfectante tiene que rellenarse.

QUÉ HACER Y QUÉ NO HACER CON SU NUEVO LAVAVAJILLAS HOBART

SÍ: Garantice la dureza del agua adecuada.

SÍ: Prelave los platos completamente.

SÍ: Utilice solo detergentes recomendados por el profesional químico.

SÍ: Al final del día, limpie a fondo la máquina y luego enjuáguela y séquela. (Deje la puerta abierta).

SÍ: Utilice solo los productos formulados para ser seguros en acero inoxidable.

NO: Use detergentes formulados para lavavajillas residenciales.

NO: Permita que se acumulen restos de comida en el fondo del depósito.

NO: Supere las concentraciones químicas recomendadas por el fabricante del detergente, desinfectante, enjuague o desincrustante.

NO: Utilice un estropajo de acero para limpiar la superficie del lavavajillas.

NO: Permita que objetos extraños entren a la unidad, especialmente contaminantes metálicos.

LIMPIEZA

Esta máquina se debe limpiar al menos una vez por día de trabajo. Utilice solo los productos formulados para ser seguros en acero inoxidable.

1. Presione ENCENDER. La máquina se drenará. Cuando la pantalla ya no esté iluminada, abra la puerta y retire cualquier residuo del fondo del depósito. No permita que se acumulen restos de comida en el fondo del depósito.
2. Retire el brazo de enjuague inferior al pulsar los botones ubicados a los lados del concentrador central y despréndalo (Fig. 8). Retire el brazo de lavado inferior al desprender el brazo del eje. Retire los brazos de lavado y enjuague superiores de la misma manera. Retire los coladores de gruesos y finos (consulte las Figs. 6 y 7). Limpie a fondo estos artículos en un fregadero. Retire los residuos de las boquillas de los brazos de lavado y enjuague.

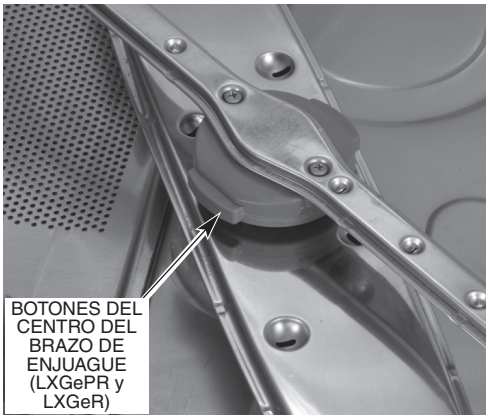

Fig. 8

3. Con un trapo húmedo, limpie el interior de la máquina. NO use estropajo de acero. Limpie el exterior de la máquina. Retire cualquier residuo restante con un limpiador suave formulado para acero inoxidable y un trapo suave o cepillo.

4. Sustituya los coladores de finos y gruesos. Reinstale el brazo de lavado inferior al presionarlo hacia abajo en el eje. Presione los botones ubicados a los lados del concentrador central, coloque el brazo de enjuague en el eje y libérelo. Gire los brazos para cerciorarse que giran libremente. Repita este procedimiento con los brazos de lavado y enjuagues superiores.

5. Use un trapo suave y húmedo, o una esponja y un limpiador suave para limpiar el teclado de control y la pantalla. NO use limpiadores abrasivos o fuertes o estropajos.
6. Deje la puerta entreabierta durante la noche para permitir que el interior reciba aire y se seque. El diseño de la puerta permitirá que la puerta quede entreabierta y pueda usarse para ventilar la máquina el final del día.

MANTENIMIENTO

El mantenimiento y el cuidado regulares son importantes para obtener resultados óptimos con el lavavajillas Hobart.

DESCALCIFICACIÓN

⚠ ADVERTENCIA **La solución de descalcificación, los agentes de enjuague o cualquier clase de ácido no deben entrar en contacto con cloro o una solución de enjuague que contenga cloro utilizado en máquinas con sustancias químicas y de desinfección. La mezcla puede causar la formación de gases peligrosos. Todo este procedimiento debe seguirse paso por paso para obtener resultados seguros y satisfactorios.**

AVISO No permita que el agente de descalcificación permanezca en la máquina más tiempo del recomendado por el fabricante del agente de descalcificación.

DESCALCIFIQUE EL LAVAVAJILLAS CON REGULARIDAD SEGÚN SEA NECESARIO. La regularidad dependerá del contenido de minerales del agua de suministro. La descalcificación debe hacerse cuando pueda ver señales claras de depósitos de cal (una sustancia blanca y caliza) en el interior de las paredes y en los brazos de lavado. Todos los modelos LXGe están equipados con un recordatorio del ciclo para descalcificar automático. Se recomienda que la descalcificación se haga cuando se ilumine DESCALCIFICACIÓN RECOMENDADA y están provistos de una bomba de descalcificación interna que bombeará automáticamente la cantidad requerida de agente de descalcificación en la unidad.

Si la descalcificación es necesaria, debe usarse un agente de descalcificación (tal como Lime-A-Way® o LSR®) para obtener mejores resultados.

Después de haber expirado la cantidad de ciclos preprogramados, el control indicará la solicitud de descalcificación al mostrar DESCALCIFICACIÓN RECOMENDADA y mostrará "¿Desea descalcificar ya?". Debe ingresar "Sí" o "No" para proceder con un ciclo de descalcificación o para continuar con el funcionamiento normal de la máquina. Si se selecciona "No", la máquina continuará notificándole al operador en cada inicio y apagado hasta que se haya completado el ciclo para descalcificar. Para descalcificar la unidad:

1. Pulse la tecla ABAJO/MENÚ hasta que se muestre el símbolo ">" a la izquierda de "Sí" y pulse la tecla ENT (INTRO).
2. Retire la canastilla de platos de la máquina.
3. Retire los coladores de la máquina y límpielos. Sustituya el colador, vacíe la canastilla y cierre la puerta.
4. Asegúrese de que el recipiente con la sustancia química descalcificante no esté vacío. Asegúrese de empujar el tubo vertical de suministro por completo en la parte inferior de cada recipiente. Asegúrese de que no haya obstrucciones ni estrangulamientos en el tubo de suministro.
5. Pulse la tecla ENT (INTRO) para entrar al modo de descalcificación. La máquina se drenará y llenará de agua nueva.
6. La unidad entrará automáticamente al modo de lavado durante 10 minutos, luego comenzará las dos operaciones de enjuague y drenaje después de terminar el ciclo de relleno.
7. Después de haberse completado el proceso de descalcificación, se apagará el control.
8. Inspeccione el interior de la máquina por si hay depósitos de cal. Si es necesario, podrá iniciarse otro ciclo para descalcificar al entrar al Modo de Programación del Administrador.

LUBRICACIÓN

El motor de la bomba tiene rodamientos sellados permanentemente y no requiere de lubricación.

SOLUCIÓN DE PROBLEMAS

Esta sección detalla varios síntomas y causas posibles que pueden encontrarse en el caso de un funcionamiento anormal de la máquina. Si los síntomas persisten después de haber revisado las causas posibles, será necesario un mantenimiento.

Síntoma	**Causas posibles**
La máquina no funciona (pantalla apagada).	1. Máquina apagada - encienda la máquina. 2. Fusible quemado o disyuntor apagado en la fuente de alimentación. 3. Cable no enchufado (solo modelos con cable).
La máquina no funciona (pantalla encendida).	1. Pantalla: “PUERTA ABIERTA” - abra y cierre la puerta. Si el problema persiste, comuníquese con la Oficina de Servicios local de Hobart. 2. Consulte “Máquina no llena o no llena lo suficiente”.
Los platos no se limpian.	1. Los coladores están tapados lo que causa un suministro de agua inadecuado a la bomba - limpie de acuerdo a las instrucciones. (Consulte LIMPIEZA). 2. La obstrucción en el/los brazo(s) de lavado no permitirán que giren - limpie de acuerdo a las instrucciones. (Consulte LIMPIEZA). 3. Los brazos de lavado y/o limpieza no giran - compruebe de que giran libremente. 4. El dispensador de detergente puede estar tapado. 5. Acumulación de restos - friegue los platos antes del ciclo. 6. Carga inadecuada de las canastillas. (Consulte PREPARACIÓN). 7. Poca agua - compruebe el suministro de agua. 8. La temperatura del agua está muy baja - observe la temperatura de lavado en pantalla durante el LAVADO; debe estar sobre los 120 °F para las máquinas de desinfección con sustancias químicas y sobre los 150 °F para las máquinas de alta temperatura. 9. Suministro de agua entrante apagado.
Manchas en los cubiertos, vasos o platos.	1. Canastillas cargadas inapropiadamente 2. Temperatura de agua muy baja. 3. Tipo o concentración inapropiados de detergente - comuníquese con el representante de productos químicos. 4. Agua dura - instale un suavizador de agua; use un agente de enjuague. 5. Llenado insuficiente - compruebe el suministro de agua.
Las sustancias químicas no se están suministrando.	1. Poca cantidad de sustancias químicas - compruebe los niveles. 2. Fuga de aire en las conexiones de la manguera de suministro - compruebe la inserción de los acoples de conexión rápida y los amarres de cables en el tubo a las conexiones de los tubos. 3. Tubos estrangulados - compruebe que los dobleces sean uniformes.
Restos de comida permanecen en el lavavajillas.	Siga las instrucciones de limpieza diariamente. (Consulte LIMPIEZA).
Apariencia de óxido en la máquina.	1. Asegure de no usar un estropajo de acero para limpiar la máquina. 2. Puede deberse al alto contenido de hierro en el agua.

Síntoma	Causas posibles
Resultados inesperados en las vajillas u otros platos.	1. Marcas - usualmente causado por cualquier combinación de altas temperaturas, agua suave, vidrio suave o soluciones de lavado altamente alcalinas. 2. Manchado - evite lavar plata, chapa de plata, y estaño en máquinas de desinfección con sustancias químicas. 3. Picadura - el acero inoxidable puede picarse con el contacto prolongado de alimentos que contienen sal, jugos de frutas, vinagre, etc. Lavar inmediatamente. 4. Marcas negras o grises - puede haberse frotado con aluminio. 5. Manchas pardas - puede deberse al alto contenido de hierro en el agua. 6. Astillado - la carga inapropiada o las vajillas son muy delicadas. 7. Pieza de madera dañada - evite lavarlo en el lavavajillas. 8. Óxido en hierro fundido - se perdió el templado con el lavavajillas. Evite lavarlo en el lavavajillas. 9. Distorsión de la pieza de plástico - altas temperaturas. Compruebe las instrucciones de la pieza de plástico.
Lecturas de temperatura baja.	1. Temperatura de suministro de agua baja - asegúrese de que cumpla con la temperatura mínima recomendada. 2. Uso del ciclo rápido - si la temperatura del agua entrante es baja y la frecuencia de uso del ciclo es alta, el suministro de agua caliente podría ser insuficiente para cumplir con la demanda. 3. La carga de piezas pesadas enfrían el agua de lavado - no sobrecargue los estantes. 4. El calentador del reforzante o el calentador del depósito se ajustaron a bajo - contacte a la Oficina de Servicio local de Hobart.
La máquina no llena o no llena lo suficiente.	1. Baja presión de agua - compruebe si el colador de la manguera está tapado; asegúrese de que la presión del agua del sitio cumpla con las presiones de flujo mínimas. 2. Sin flujo de agua - las válvulas de suministro de agua principales quizás no estén trabajando.
La máquina se llena mucho o tiene fugas de la puerta.	1. Máquina no nivelada. (Consulte NIVELACIÓN). 2. La válvula solenoide de llenado tiene fuga - apague el lavavajillas; si el agua sigue fluyendo en la máquina, contacte a la Oficina de Servicio local de Hobart.
La máquina no drena.	1. El drenaje de los tubos está restringido - compruebe si la línea de drenaje del lavavajillas está estrangulada; asegúrese que la velocidad de drenaje apropiada sea permitida de la plomería. 2. Apague la máquina. Espere varios segundos y luego encienda la máquina. Repita este procedimiento si es necesario. Si el problema persiste, comuníquese con la Oficina de Servicio local de Hobart.
Ocasionalmente gotea algo de agua desde los brazos de enjuague (solo en lavavajillas de alta temperatura).	Esto es normal debido a la expansión del agua calentada en el depósito del reforzante.